“К А В Е К О и н ж е н е р и н г” ООД
София, ул."Антим I" № 17, тел./факс 988 82 03

ГОРСКОСТОПАНСКИ ПЛАН
на
СИДП – ТП „ДГС Провадия“
Област Варна

Том II
ПЛАН ЗА ЛОВНОСТОПАНСКАТА ДЕЙНОСТ

София, 2024 г.

СЪДЪРЖАНИЕ

УВОД 5

ГЛАВА I
Местонахождение, екологични фактори, фауна
1. Административна и ловностопанска принадлежност 5
2. Екологически фактори 5
3. Фауна - бозайници и птици 8

ГЛАВА II
Досегашно стопанисване 11

ГЛАВА III
Характеристика на площта, хранителната и защитна база
1. Площи - обща и дивечопригодна 27
2. Типове местообитания 27

ГЛАВА IV
Основни насоки за организация на ловното стопанството
1. Направление на стопанисване 33
2. Ловностопанско деление 35

ГЛАВА V
Планирани мероприятия
1. Разпределение на дивечопригодната площ по условия за обитаване на различните видове дивеч и бонитиране на дивечовите местообитания 37
2. Допустими запаси и перспектива за развитието им 43
3. Формиране на едродивечовите запаси по пол и възраст 64
4. Ограничаване на миграцията и опресняване на кръвта 68
5. Специализирана фуражна база 70
6. Подобряване на защитните и хранителни качества на местообитанията. Подобряване на условията за ловуване. Планирани биотехнически съоръжения 84
7. Пътна мрежа, сгради, техника 94
8. Количествена сметка на планираните ловностопански мероприятия 94
9. Очакван ефект 94

Общи бележки 102

Използвана литература 103

Приложения

Приложение № 1 - Заповеди и протоколи
Приложение № 2 - Изходна база данни
Приложение № 3 - Ведомост за площите на специализираната фуражна база
Приложение № 4 - Работни схеми и количествени сметки на биотехническите съоръжения
Приложение № 5 - Картен материал

- Карти на ловностопанските мероприятия	М 1:10 000	- 25 бр.
- Карти на ловностопанските мероприятия	М 1:10/25 000	- 23 бр.
- Карта на ловностопанските райони	М 1:50 000	- 1 бр.
- Ориентировъчна карта		- 1 бр.

УВОД

Стопанисването на дивеча обхваща дейностите по запазване и обогатяване на видовото разнообразие; подобряване на местообитанията; опазване и възпроизводство на дивеча; гарантиране на биологичния минимум; достигане и поддържане на допустимите запаси и осигуряване на рационално и устойчиво ползване в ловностопанските райони.

Ловностопанският план определя дейността на човека за опазване, възпроизводство, разселване и ползване на свободно живеещите бозайници и птици, обект на лов по смисъла на Закона за лова и опазване на дивеча (ЗЛОД), за десетгодишен период.

Планът за ловностопанската дейност е изработен съвместно с инвентаризацията на горските територии, изработването на горскостопанските карти, на горскостопанския план за горските територии – държавна собственост и плана за дейностите по опазване на горските територии от пожари в района на дейност на държавно горско стопанство (ДГС) „Провадия“, териториално поделение на „Североизточно държавно предприятие“ ДП (СИДП) – гр. Шумен с принципал Министерство на земеделието и храните (МЗХ) по общо задание и с общ договор между стопанството и „КАВЕКО инженеринг“ ООД, гр. София.

Предмет на ловностопанския план са дивечът и неговите местообитания в ловностопанските райони на територията на ТП „ДГС Провадия“. По време на теренните работи е извършено подробно проучване на дивечовите местообитания и екологичните фактори, имащи пряко или косвено отношение към ловното стопанство, настъпилите промени в числеността и състоянието на дивечовите запаси, както и обема на специализираната фуражна база и изградените биотехнически съоръжения.

В резултат на извършените проучвания са определени основните насоки за организация на стопанисването на дивеча. Планирани са ловностопански мероприятия, необходими за общо подобряване на условията за развъждане и поддържане на дивечови запаси с добри качества, наблюдението им и улесняване провеждането на подборния и трофейния отстрел.

ГЛАВА I
МЕСТОНАХОЖДЕНИЕ, ЕКОЛОГИЧНИ ФАКТОРИ, ФАУНА

1. Административна и ловностопанска принадлежност

Държавно горско стопанство „Провадия“ е териториално поделение на „Североизточно държавно предприятие“ ДП – гр. Шумен при МЗХ. Районът му на дейност обхваща землищата на населените места в общините Провадия и Ветрино, разположени в западната част на област Варна. Стопанството граничи на североизток с ТП „ДГС Суворово“, на изток с ТП „ДГС Варна“, югоизток с ТП „ДЛС Шерба“, на юг с ТП „ДГС Цонево“, на югозапад с ТП „ДГС Смядово“ и ТП „ДГС Шумен“ и на запад с ТП „ДГС Нови пазар“.

Съгласно ловностопанското райониране на Република България, посочено в приложение № 27 на Наредба № 18 за инвентаризация и планиране в горските територии (обн., ДВ, бр. 82 от 2015 г.), по-голямата северна част от територията на стопанството се намира в Лудогорската подобласт на ловностопанска област Дунавска хълмиста равнина, а по-малката южна – в ловностопанска област Предбалкан.

По отношение характера на ловностопанските райони, съгласно чл. 7, ал. 5 от ЗЛОД, територията на стопанството попада в категорията ловностопански райони на ловните дружини по чл. 29 от ЗЛОД (ЛСР).

В настоящия ловностопански план се разглежда цялата площ на ловностопанските райони, включително горските и земеделските територии, извън населените места.

2. Екологични фактори

Според физикогеографското райониране на страната, северната част от територията на ТП „ДГС Провадия“ е разположена в Шуменско-Провадийския район на Лудогорско-Добруджанската хълмисто-платовидна подобласт на Дунавската равнина с умерено-континентални климатични и хидроложки условия със степно влияние, а масивният горски комплекс в южната част попада в Източнопредбалканския район на Предбалканската нископланинска и ридова подобласт на Стара планина с умерено-континентални климатични и хидроложки условия, повлияни от локалния релеф.

Територията на стопанството се характеризира със своето разнообразие и преливане на равнинен и хълмисто-платовиден релеф с разчленени плата и падини и стръмни склонове към долините на реките и суходолията. В северната част релефът е равнинен, със силно разкъсани горски масиви и много ниска лесистост. В южна посока релефът се променя в платовиден, представен от по-големите Провадийско, Рояшко, Кривненско, Стана и Добринско плата, свършващи стръмно към р. Провадийска. Хълмистата част обхваща веригата предпланински възвишения от най-източнните дялове на Предбалкана. Тук горите са непрекъснат компактен масив. Средните надморски височини са между 25 и 400 м. Най-ниската точка на стопанството е в долината на Провадийска река, източно от с. Бързица - 14 м н. в., а най-високата – на платото Стана, западно от с. Ягнило - 441 м н. в. Конфигурацията на терена не възпрепятства дневните и сезонни миграции на дивеча, позволява достъпа до всички части на стопанството за провеждане на ловностопански мероприятия и е удобна за развъждането на всички видове едър и дребен дивеч.

Хидрографската мрежа в равнинната част на стопанството е формирана от водосбора на река Провадийска и притоците й – реките Златина, Язтепенска, Манастирска и Главница. Предбалканската част се характеризира с дълбоки долове със силно каменисти дъна и ерозирани крайречни земи. Като цяло районът е не е богат на водни ресурси, изворите с постоянен дебит са малко, а по-големите водни течения са с непостоянен воден отток, голяма част от доловете в платата през летния сезон са безводни. Провадийска река е с дъждовно-снежно подхранване, с максимален отток през февруари-март (зимно-пролетно пълноводие), а минимален – август-септември (лятно-есенно маловодие). Оттокът на водите е силно повлиян от дебелината на снежната покривка, а при продължителни валежи има пороен характер. Характерните за някои години интензивни валежи и бързо снеготопене предизвикват речни прииждания. Типични са летните засушавания, което е наложило изграждането на различни водоеми и напоителни канали в по-безводните части. На територията на стопанството съществуват десетки микроязовири, най-голям от които е язовир „Доброплодно“, водите на които се използват основно за напояване на земеделските земи. Комбинацията от естествени и изкуствени водоизточници, съществуващи в района на ТП „ДГС Провадия“ задоволяват нуждите на дивеча от водопой. Калищата са сравнително равномерно разпределени на територията в ловностопанските райони, като част от тях съществуват целогодишно.

Климатът е умереноконтинентален, смекчен от черноморско влияние в зависимост от локалния релеф. Температурният режим се определя от надморската височина и изложението на терена. Пролетта е прохладна и настъпва сравнително късно - средната денонощна температура на въздуха се задържа устойчиво над 10ºC през първата половина на април. Късните пролетни и ранните есенни мразове настъпват преди началото и след края на вегетационния периоду което оказва благоприятно влияние върху нормалното развитие на растителността, като храна за дивеча от една страна и върху раждането и отглеждането на приплодите от друга. Опасни за дивеча са абсолютните минимални температури през м. април, които могат да предизвикат масова смъртност сред приплодите, както и измръзване на младите леторасли и посевите, засягащо нормалното развитие на хранителната база. Лятото е горещо със средна юлска температура между 22ºC и 25ºC. Есента е по-топла от пролетта. Есенното понижение на температурите в района става със същия темп, както и пролетно повишение. Средната денонощна температура на въздуха спада трайно под 10ºC в

края на октомври - началото на ноември, а първите есенни мразове настъпват към края на ноември - началото на декември. Зимата е топла и мека, а средната януарска температура е между -1,5ºC, и 0,0ºC. Сезонното разпределение на валежите е с условно зимно-пролетен минимум и есенен максимум. Годишните суми на валежите са между 360 и 420 мм. Максималната сума на валежите е през есента – 140-150 мм, а минималната е през зимата – 100-130 мм.. Средния брой на дните със снежна покривка общо за стопанството е между 25 и 40 дни годишно, а средната и дълбочина е 15-20 см.

Съгласно горскорастителното райониране на Р България, стопанството е разположено в Мизийската горскорастителна област, подобласт Шуменско-Провадийски плата, като попада в долния равнинно-хълмист и хълмисто-предпланински пояс на дъбовите гори (0-600 м н. в.). В долния равнинно-хълмист и хълмисто-предпланински пояс са представени черноземите и сивите горски почви, създали се под чисти и смесени дъбови, габрови и келявгаброви гори. По поречието на р. Провадийска и най-големия и приток р. Главница са разпространени алувиалните и делувиалните почви, при които почвообразувателен процес не е започнал или е съвсем слабо развит, поради което нямат генетично оформени хоризонти, а най-важното условие за формирането на почвите се явява алувиалният насип, чиито профили се определят от големината на реката, в коя част на течението се намират и от характера на носените от течението наноси. На месторастенията с интразонално разпространение са представени рендзините със скъсен почвен профил, развити изключително върху карбонатни скали. Лесорастителните свойства на изброените почвени типове са в пряка зависимост от запасеността с хранителни вещества и капацитета активна влага на конкретните подтипове почва и определят продуктивността на разположената върху тях растителност.

Обликът на дървесната растителност се определя от дъбови и габрови формации с издънков произход. В състава на насажденията в различно съотношение участват цер, благун, зимен дъб и габър. На сенчестите изложения и в падините се срещат насаждения от бук и липи. На припечните склонове и на по-бедните месторастения са формирани насаждения от космат дъб, келяв габър, мъждрян и айлант. Много характерни видове за придпланинските възвишения са махалебката и копривката. Единично участие в състава на насажденията в зависимост от месторастенията имат полския бряст, клена, полския ясен, дивата череша, върбата, джанката и др. Големи площи заемат издънковите насаждения и култури от акация и гледичия. Участието на иглолистни култури, главно от черен бор не е съществено. От голямо значение за дивеча е наличието на дъб и меки широколистни видове, особено на ивата и трепетликата. Край обработваемите земеделски земи са засаждани и овошки.

Храстовата растителност е представена от обикновена леска, глог, дрян, шипка, трънка, черен бъз, птиче грозде, къпина и др., но най-разпространена е драката. Живата почвена покривка в широколистните насаждения и култури е предимно от житни треви и горско разнотревие, на припечни и скалисти места се срещат и ксерофитни треви. В иглолистните култури в повечето случаи е от житни треви. Бобовите треви са сравнително по-слабо застъпени, обикновено на сенчести и свежи месторастения. Останалите пасищни площи, вкл. горските поляни са захрастени в периферията и заети предимно от ядливи житни треви. Най-често срещаните тревни видове са ежова главица, овча власатка, звездан, бяла и червена детелина, див фий, коприва и др. Наличната растителност осигурява сравнително надеждни укрития и задоволителна хранителна база на дивеча в района на стопанството.

Земеделските територии в по-голямата си част представляват обработваеми площи и по-малко пасищни, както и площи, обрасли с храстова растителност, осигуряващи добри укрития за дребния дивеч. Край населените места земеделските земи се обработват и се засяват основно със зърнени и технически култури, лозя и овощни градини. Животновъдството е екстензивно, наблюдава се намаление на броя на отглежданите животни, които се отглеждат изключително в лични и семейни стопанства. Намалението на обработваемите площи и захрастяването на пасищата през последните години оказва отрицателно влияние върху хранителната база на дивеча.

Като цяло екологичната обстановка е благоприятна за водене на целенасочена и до голяма степен ефективна ловностопанска дейност. Отрицателно влияние върху дивеча през размножителния период оказва и честото обхождане на горските територии от местното население за събиране на билки, гъби, трюфел и други недървесни горски продукти.

3. Фауна – бозайници и птици

Според зоогеографското райониране на страната, ТП „ДГС Провадия" попада в Дунавския район на Евросибирската зоогеографска подобласт. Разнообразието в животинския свят се определя от средноевропейски, северноевропейски и степни видове (благороден елен, сърна, заек, язовец, вълк, дива котка, посевна врана, и др.).

I. Видове обект на лов по смисъла на Закона за лова и опазване на дивеча (съгласно приложение № 1 към чл. 5, ал. 2, т. 1 и ал. 5):

А. Клас Бозайници (*Mammalia*).

1. Сем. Еленови (*Cervidae*).

а) Благороден елен (*Cervus elaphus L.*) – предпочита по-изредени широколистни и смесени гори с наличие на подраст и тревна покривка в равнинни, полупланински и планински райони. През вегетационният период се среща и в маломерните горски комплекси сред земеделските земи.

б) Сърна (*Capreolus capreolus L.*) - предпочита тихи и необезпокоявани горски местообитания или трайните укрития сред земеделските земи. През вегетационният период навлиза и в обработваемите площи, засети с житни култури, царевица или люцерна.

2. Сем. Свине (*Suidae*).

а) Дива свиня (*Sus scrofa L.*) - обитава разнообразни горски екосистеми, но не е привързана към местообитанията си. При липса на храна предприема големи миграции. Задържа се в зрелите дъбови и букови гори, особено в годините на изобилие на жълъд.

3. Сем. Зайци (*Leporidae*).

а) Див заек (*Lepus europaeus Pall.*) - разпространен на цялата територия на стопанството, предимно в откритите площи, по периферията на гората и изредените широколистни насаждения, предпочита сухите, припечни склонове.

4. Сем. Катерици (*Sciuridae*).

а) Катерица (*Sciurus vulgaris L.*) - обитава разнообразни екосистеми - иглолистни и широколистни гори, овощни градини, лесопаркове и др. Среща се предимно в насажденията с участие на орех или други горскоплодни.

5. Сем. Кучета (*Canidae*).

а) Европейски вълк (*Canis lupus L.*) – живее в широк кръг природни условия, но предпочита трудно достъпните планински райони, предимно преминаващ вид, рядко се задържа на територията на стопанството. Привързаността му към дадена територия се определя преди всичко от наличието на чифтокопитен дивеч.

б) Чакал (*Canis aureus L.*) – избягва обширните и склопени гори, предпочита неголеми по площ горски масиви в близост до населени места. През последните десетилетия се наблюдава значително разширение на ареала му на запад, като заема предимно равнинните местообитания, главно по протежение на реките. Рядко се изкачва над 800-1000 м н. в.

в) Лисица (*Vulpes vulpes L.*) - повсеместно разпространен хищник, заема всички видове местообитания, придържа се по-охотно към територииите около населените места. Ролята и за развитието на екосистемите, ловното стопанство и птицевъдството трябва да се оценява за всеки конкретен случай.

г) Енотовидното куче (*Nyctereutes procyonoides Gray*) - произлизат от Югоизточна Азия, но днес се срещат и в Европа. Обитават както равнинни, така и планински райони, особено в гористи местности, предпочитат тръстиките край блатата и малките горички.

Често могат да бъдат видени и край села и обработваеми земи. Отделни екземпляри са наблюдавани в района на стопанството.

Скитащите кучета са с много висока численост, сравнима с тази на лисицата и в определени случаи представляват проблем за ловното стопанство.

6. Сем. Порови (*Mustelidae*).

а) Бялка (*Martes foina Erx.*) – повсеместно разпространена, обитава откритите части в горските местообитания и необработваемите площи в откритите местообитания. Среща и в запустели дворове и къщи в покрайнините на населените места.

б) Черен пор (*Mustela putorius L.*) - обитава перваза на гората и откритите пространства, предимно около населени места и водни площи.

в) Язовец (*Meles meles L.*) - среща се в различни биотопи, винаги в близост до водоизточник. Предпочита периферията на гората и земеделските земи, особено покрай обработваеми площи, засети с различни селскостопански култури.

7. Сем. Нутриеви (*Myocastoridae*).

а) Нутрия (*Myocastor coypus Mol.*) - естественият ареал обхваща южната част на Южна Америка. Интродуцирана е в няколко други страни, включително и в България. Водолюбив вид, обитава поречията на реките и крайбрежните блата. Среща се по поречието на Провадийска река.

Б. Клас Птици (*Aves*).

1. Сем. Фазанови (*Phasianidae*).

а) Ловен фазан (*Phasianus sp.*) - типичните му местообитания са крайречните лонгозни гори, обрасли с гъста тревна и храстова растителност и откритите площи граничещи с тях до около 400-500 м н. в. Обитава и обработваеми площи в съседство с обрасли с дървесна растителност дерета, районите в близост до микроязовири или по-големи водни течения, но предпочита горските местообитания.

б) Полска яребица (*Perdix perdix L.*) - обитава равнинните и полупланински райони до 700 м н. в., но се изкачва и по-високо. Предпочитаните местообитания са обработваемите земеделски площи, заети със зърнени култури, в които има и множество естествени укрития от храстова растителност. По време на сурови зими се придържа и до населени места, където намира храна и спокойствие. Среща се в откритите селскостопански площи с малки мозаечно разпръснати горички и групи храстова растителност.

в) Тракийски кеклик (*Alectoris chukar Gray*) – обитава сухи каменисти терени и скални сипеи до около 800 м н. в. Предпочита необработваеми площи, обрасли с драка и с друга храстова и дървесна закелевяла растителност. Макар и по-рядко, се наблюдава и в обработваеми земи и пасища. Забелязвани са единични птици, оцелели след опитите за разселване на вида през изминалото десетилетие.

г) Пъдпъдък (*Coturnix coturnix L.*) – единственият прелетен вид от срещащите се в България кокошоподобни птици. Обитава ниви, заети със зърнени и други култури – люцерна, картофи, лен, ливади, зеленчукови градини и тревисти склонове. През горещите летни дни предпочита планинските пасища, при продължителни засушавания мигрира в райони с по-голяма надморска височина. При подходящи условия може да се срещне до 2000 м н. в.

2. Сем. Гълъбови (*Columbidae*).

а) Гривяк (*Columba palumbus L.*) - среща се повсеместно, но обитава предимно широколистните гори. Изкачва се и високо в планините. Поради меките зими и наличието на храна се задържа и през зимния сезон.

б) Гургулица (*Streptopelia turtur L.*) - силно пластичен вид с широк ареал. Типичните и местообитания са широколистните гори, защитните горски пояси, крайречните насаждения, малките горички и единичните дървета сред обработваемите площи. Предпочита периферията на гората и избягва големите горски комплекси.

в) Гугутка (*Streptopelia decaocto Friv.*) – пример за инвазивен вид, тясно свързан с

културния ландшафт. Наблюдават се отделни двойки, които през лятото се заселват и гнездят извън населените места.

3. Сем. Бекасови (*Scolopacidae*).

а) Горски бекас (*Scolopax rusticola L.*) - зимува у нас, отделни екземпляри остават и целогодишно. Гнезди в разнообразни горски местообитания – широколистни (букови, дъбови), смесени и иглолистни гори от около 400 (в Странджа) до 1800 м н. в. По-често се среща в планинските смърчови, смърчово-бялоборови и мурови гори.

б) Обикновена бекасина (*Gallinago gallinago L.*) - чест и понякога многочислен мигриращ, по-рядко зимуващ вид. Предпочита равнинните влажни зони, но заселва и удобни биотопи до 2000 м н. в.

4. Сем. Патицови (*Anatidae*).

а) Зеленоглава патица (*Anas platyrynchos L.*) - при мека зима се среща целогодишно, предпочита местата заети с висока блатна растителност.

б) Зимно бърне (*Anas crecca L.*) - у нас се среща целогодишно, обитава гъсто обрасли крайбрежни участъци, предпочита гористите брегове.

в) Лятно бърне (*Anas querquedula L.*) - в неголеми количества гнезди и у нас, типичните му местообитания са вътрешните водоеми с блатна и крайречна растителност.

г) Голяма белочела гъска (*Anser albifrons Scop.*) - зимува у нас, най-многочислена по време на прелета, броят и размерите на зимуващите ята зависят пряко от времето.

По време на сезонните миграции около язовирите, изградени на територията на стопанството се наблюдават и други представители на сем. Патицови.

II. Защитени видове по смисъла на Закона за биологичното разнообразие (съгласно приложение № 3 към чл. 37):

А. Клас Бозайници (*Mammalia*).

1. Сем. Котки (*Felidae*).

а) Европейска дива котка (*Felis silvestris Schreb.*) - предпочита смесените горски масиви, изпъстрени с поляни и храсти. Разпространението и зависи от наличието на просветлени гори на възраст 100-150 (и повече) години.

2. Сем. Порови (*Mustelidae*).

а) Видра (*Lutra lutra L.*) - среща се до 1100-1500 м н. в., обитава бреговете на естествени речни течения с незамръзващи бистри и незастояли води, изобилна крайбрежна растителност, разнообразна рибна фауна и наличие от раци, жаби, гръбначни и мекотели. Леговището обикновено се намира в стръмен бряг и има вход под водата.

б) Златка (*Martes martes L.*) - рядък вид, обитава планинските райони. Предпочита стари иглолистни (особено смърчови) и букови гори с обилие на хралупести дървета, обикновено над 1200 м н. в. и по-рядко дъбови и габрови гори.

в) Невестулка *(Mustela nivalis L.*) – предпочита изредени горски участъци, избягва гъстите гори и откритите пространства, където става лесна плячка на грабливите птици.

г) Пъстър пор (*Vormela peregusna Güld.*) - обитава предимно степи, полупустини и пустини, пасища и поливни обработваеми площи, по-рядко храсталаци и изредени гори.

Б. Клас Птици (*Aves*).

1. Сем. Бекасови (*Scolopacidae*).

а) Голяма бекасина (*Gallinago media Lath.*) - при миграции се среща във влажни ливади, заети с ниска растителност, мочури, разливи и др.

б) Малка бекасина (*Lymnocryptes minimus Brunn*.) - при миграции се среща поединично край заблатени места и разливи.

2. Сем. Гълъбови (*Columbidae*).

а) Гълъб хралупар *(Columba oenas L.*) - застрашен вид, постоянен и преминаващ. Обитава стари дъбови, букови, буково-иглолистни, иглолистни, крайречни и заливни гори от

равнините до 2000 м н. в. Силно зависим от старите гори с големи, хралупести дървета.

б) Скален гълъб (*Columba livia Gmel.*) - среща се в проломи и скални венци в равнините, предпланините и планинските масиви до около 1000–1700 m н. в. Дивият скален гълъб е много рядък или напълно изчезнал от скалистите местообитания в района.

По-подробни данни за многообразието на защитените видове, разпространението им и техният природозащитен статус и друга екологична информация може да се намери в стандартните формуляри за набиране на данни по Натура 2000 и в специализирания доклад за определяне на ГВКС за територията ТП „ДГС Провадия“ от 2021 г.

ГЛАВА II
ДОСЕГАШНО СТОПАНИСВАНЕ

Първата ловна таксация в района е направена през 1896 г. при основаването на Провадийското ловно-стрелческо дружество „Ястреб“.

Първите сведения за лова и риболова са открити в стопанския план на държавната горскостопанска единица (г.с.е.) „Провадия“ от 1949-50 г., където накратко са изброени различните видове дивеч и риба срещани в гората и р. Провадийска.

В лесоустройствения проект от 1966 г. на обединените през 1951 г. в ГС „Провадия“ г.с.е. „Провадийска“, г.с.е. „Градинаровска“ и г.с.е. „Дългополска“, е представено досегашното стопанисване, ловностопанското деление, по-подробно са описани видовете дивеч и тяхното разпространение, като са определени и бонитетите на основните видове дивеч.

В третият поред лесоустройствен проект на ГС „Провадия“ от 1981 г. в глави „Досегашно стопанисване“ и „Проектирани мероприятия“ все по-систематизирано и по-подробно са разработени точки „Лов и риболов“.

През 1993/1994 г. в рамките на проведеното комплексно устройство на ДЛ „Провадия“, се изготвя първи по реда си ловоустройствен проект с който се устройва само горския фонд в района на лесничейството.

При отделяне на стопанската дейност през 1998/99 г., държавният ловностопански район, включващ ловищата „Манастир“, „Невша“, „Баладжи меше“ и „Венчан“ са предоставени за стопанисване на „Лонгоза“ ЕАД. През 2000 г. дружеството отказва преподписването на договора за наем на ловната площ. ДЛР на ДЛ „Провадия“ е закрит през 2001 г., поради недостиг на минимална площ за регистрация.

В резултат на обществено-икономическите промени в страната и реорганизациите в системата на горите след 1999 г., ловностопанската дейност е сведена до минимум. Не се поддържат съществуващите биотехнически съоръжения и не се строят нови. Чувствително намалява обема на специализираната фуражна база поради липса на техника и възстановяване на собствеността върху земеделските земи, като в определени периоди не се и поддържа. Бракониерството придобива застрашителни размери и драстично спада числеността на дивечовите запаси.

Със заповед № РД 46-1426 от 20.07.2001 г. на МЗГ, изменена със заповед № РД 49-118 от 18.07.2003 г. на МЗГ се определят границите на ловностопанските райони в района на дейност на ДЛ „Провадия“.

През 2003/04 г. в рамките на проведеното комплексно устройство на лесничейството, се изготвя втори по ред ловоустройствен проект с който се устройва цялата площ на ловностопанските райони, вкл. земеделския фонд.

Със заповед № 246 от 15.06.2009 г., поправена със заповед № 246 от 04.08.2009 г. на НЛРС „СЛРБ“ са определени границите и площта на „Ловно сдружение Провадия“ - гр. Провадия.

Със заповед № 374 от 08.07.2009 г. на НЛРС „СЛРБ“ на територията на ДГС „Провадия“ е определен района на дейност на сдружение „Ловно-рибарско дружество Вълчи дол“ – гр. Вълчи дол.

Със заповед № 403 от 10.07.2009 г. на НЛРС „СЛРБ“ е определен район на дейност на сдружение „Ловно-рибарско дружество“ – гр. Варна.

С договор от 14.09.2009 г. и допълнително споразумение към него от 02.04.2015 г., ДГС „Провадия“, гр. Провадия възлага, а Сдружение „Ловно сдружение“, гр. Провадия приема да извършва стопанисването и ползването на дивеча в следните ловностопански райони: ЛСР „Ягнило“, ЛСР „Белоградец“, ЛСР „Невша“, ЛСР „Равна-Неново“, ЛСР „Черковна-Овчага“, ЛСР „Венчан“, ЛСР „Златина“, ЛСР „Петров дол-Габърница-Староселец“, ЛСР „Кривня-Провадия“, ЛСР „Добрина-Манастир“, ЛСР „Житница“, ЛСР „Бозвелийско-Бързица“, ЛСР „Тутраканци-Чайка“, ЛСР „Комарево“, ЛСР „Храброво“, ЛСР „Блъсково-Китен“, ЛСР „Славейково-Черноок“ и ЛСР „Снежина-Градинарово“ за срок от 15 години.

С договор от 14.09.2009 г., ДГС „Провадия“, гр. Провадия възлага, а Сдружение „Ловно-рибарско дружество – гр. Варна“, гр. Варна приема да извършва стопанисването и ползването на дивеча в следните ловностопански райони: Неофит Рилски, Ветрино и Млада гвардия за срок от 15 години.

С договор от 25.09.2009 г. ДГС „Провадия“, гр. Провадия възлага, а Сдружение „Ловно-рибарско дружество“, гр. Вълчи дол приема да извършва стопанисването и ползването на дивеча в следните ловностопански райони: ЛСР „Доброплодно“ и ЛСР „Момчилово-Средно село“ за срок от 15 години.

Ловностопанските райони на ловните дружини се стопанисват по одобрени годишни програми за стопанисване и развитие на дивечовите запаси.

През 2013/2014 г., във връзка с инвентаризацията на горските територии и изработването на горскостопански план за горските територии държавна собственост на ТП „ДГС Провадия“ е изработен и трети по реда си план за ловностопанската дейност.

Със заповед № РД 48-4 от 28.01.2019 г. на МЗХГ се определят границите на ловностопанските райони в района на дейност на ТП „ДГС Провадия“.

Настоящият ловностопански план е изработен през 2023/24 г. във връзка с инвентаризацията на горските територии, изработването на горскостопанския план за горските територии – държавна собственост и плана за дейностите по опазване на горските територии от пожари и се явява четвърти по ред.

В района на дейност на ТП „ДГС Провадия“ попадат следните защитени територии, съгласно „Регистър на защитените територии и защитените зони в България“ на Изпълнителната агенция по околна среда:

1. **Защитена местност (ЗМ) „Карстов каньон Голямата канара“**, обявен със заповед № 213 от 05.04.1979 но КОПС (ДВ, бр. 35 от 1979 г.). Цел на обявяване - карстов каньон, местообитание на белоопашат мишелов и египетски лешояд.

Режим на дейностите:

1.1. Забранява се взривяването, строителство на пътища, разкриването на кариери, провеждането на минно-геоложки и други дейности, с които се поврежда или изменя ландшафта;

1.2. Забранява се ловът и безпокоенето на птиците, както и изземването на яйцата и малките им;

1.3. Забранява се залагането на отровни примамки;

1.4. Разрешава се използването на защитената местност за паша.

Защитената местност попада в границите на ЛСР „Староселец-Петров дол-Габърница“.

2. **ЗМ „Пробития камък - Цар-Борисовия лопен“**, обявена със заповед № РД-646 от 05.09.2006 г. на МОСВ (ДВ, бр. 85 от 2006 г.), прекатегоризирана със заповед № РД-476 от28.05.2013 г. на МОСВ (ДВ, бр. 56 от 2013 г.). Целите на обявяване са запазване на територия с характерен ландшафт, включващ забележителни скални образувания, представляващи местообитания на защитени и приоритетни за опазване видове птици (орел змияр, малък лешояд, скален орел, белоопашат мишелов, бухал, козодой), защитени

животински (пъстър пор, горски сънливец, голям и малък поковонос, голям нощник, ръждив вечерник, кафяво прилепче) и растителни видове (Цар-Борисов лопен, голоосилесто коило, борзеанов игловръх, картъловиден карамфил) и техните местообитания, както и предоставяне на възможност за научни изследвания, образователна дейност и развитие на устойчив туризъм.

Режим на дейностите:

2.1. Забранява се промяна на предназначението и начина на трайно ползване на земята;

2.2. Забранява се търсене, проучване и добив на подземни богатства;

2.3. Забранява се строителство с изключение на дейности, свързани с ремонт и реконструкция на съществуващи съоръжения;

2.4. Забранява се поставяне на временно премествaеми обекти;

2.5. Забранява се увреждане на скални образувания и изземване на скални фрагменти;

2.6. Забранява се скално катерене, алпинизъм и други екстремни спортове;

2.7. Забранява се бивакуване и палене на огън;

2.8. Забранява се в поземлен имот № 000504 внасяне на неместни видове;

2.9. Забранява се в поземлен имот № 000504 паша на домашни животни в периода от 1 март до 31 юли;

2.10. Забранява се в поземлен имот № 000504 разораване, разкопаване и залесяване на нови площи.

Защитената местност попада в границите на ЛСР „Равна-Неново“.

3. **ЗМ „Славейковска гора“**, обявена със заповед № РД-308 от 10.04.1986 г. на КОПС, (ДВ, бр. 34 от 1986 г.), прекатегоризирана със заповед № РД-810 от 23.08.2002 г. на МОСВ, (ДВ, бр. 86 от 2002 г.). Цел на обявяване - опазване на вековна дъбова гора.

Режим на дейностите:

3.1. Забранява се убиване, улавяне и безпокоене на птиците, разваляне на гнездата или събиране на яйцата и малките им;

3.2. Забранява се ловуване;

3.3. Забраняват се сечи, освен отгледни и санитарни;

3.4. Забранява се строителство, разкриване на кариери и всякакви други дейности, с които се изменя естествения облик на местността или водния режим;

3.5. Забранява се употреба на химически средства за растителна защита;

3.6. Забранява се паша на домашни животни;

3.7. Разрешава се извеждане на отгледни и санитарни сечи извън гнездовия период (15 август - 28 февруари);

3.8. Разрешава се залесяване с присъщи за района дървесни видове.

Защитената местност попада в границите на ЛСР „Славейково-Черноок“.

4. **ЗМ „Снежанска Кория“**, обявена със заповед № РД-4020 от 06.12.1963 г. на КГГП, (ДВ, бр. 13 от 1966 г.), прекатегоризирана със заповед № РД-814 от 23.08.2002 г. на МОСВ, (ДВ, бр. 86 от 2002 г.). Цел на обявяване - опазване на вековна дъбова гора.

Режим на дейностите:

4.1. Забранява се провеждането на сечи с изключение на санитарната сеч, а за буковата гора около хижите Братия и Сакараджа и изборната сеч, повреждането и кастренето на дърветата, както и да се събират, изваждат или късат други растения или части от тях;

4.2. Забранява се да се гърми, ловува, риболовства или пали огън, както и движението извън определените пътища;

4.3. Забранява се да се преследват дивите животни, да се хващат и убиват, както и да се събират или повреждат ларвите на насекомите, яйцата и гнездата на птиците или леговищата на животните;

4.4. Забранява се да се разкриват кариери, повреждат знаците, както и всякакви действия, които застрашават горите или изменят естествения образ на местността;

4.5. Разрешава се провеждането на залесителните мероприятия с оглед подобряване

защитните и украсни функции на гората;

4.6. Разрешава се прокарване на пътища и алеи, във връзка с правилното стопанисване и ползване на обектите;

4.7. Разрешава се събирането на дъбов желъд за семе.

Защитената местност попада в границите на ЛСР „Снежина-Градинарово“.

5. **ЗМ „Голямо и малко було“**, обявена със заповед № РД-231 от 14.04.2006 г. на МОСВ, (ДВ, бр. 40 от 2006 г.). Цели на обявяване - опазване на характерен ландшафт - варовикови скални венци и останки от древен скален манастир; опазване на застрашени и редки растителни и животински видове, сред които египетски лешояд, скален орел, бухал, белоопашат мишелов, орел змияр, козодой, борзеанов игловръх, български сърпец, картъловиден карамфил, тънкожилест пелин, както и на техните местообитания.

Режим на дейностите:

5.1. Забранява се строителство;

5.2. Забранява се лов;

5.3. Забранява се преследване, улавяне и/или убиване на диви животни, както и повреждане на гнездата и/или леговищата им;

5.4. Забранява се увреждане и/или изземване на скални образувания, разкриване на кариери, провеждане на минно-геоложки и други дейности, водещи до промяна на скалните образувания и естествения ландшафт;

5.5. Забранява се замърсяване с отпадъци;

5.6. Забранява се извеждане на сечи, с изключение на отгледни и санитарни;

5.7. Забранява се залесяване с неместни видове;

5.8. Забраняват се промени в начина на трайно ползване на земята;

5.9. Забранява се палене на огън извън определените от РИОСВ - Варна, за целта места;

5.10. Забранява се скално катерене, алпинизъм, парапланеризъм, делтапланеризъм и други дейности, водещи до безпокойство на гнездящите птици, през периода от 1 март до 31 август.

Защитената местност попада в границите на ЛСР „Невша“.

6. **ЗМ „Трижилкова метличина“**, обявена със заповед № РД-473 от 28.05.2013 г. на МОСВ, (ДВ, бр. 56 от 2013 г.). Цел на обявяване - опазване на растителен вид Трижилкова метличина (*Centaurea trinervia Stephan ex Willd.*) и неговото местообитание.

Режим на дейностите:

6.1. Забранява се промяна в предназначението и начина на трайно ползване на земята;

6.2. Забранява се строителство с изключение на дейности, свързани с реконструкция и ремонт на съществуващи съоръжения;

6.3. Забранява се поставяне на временни премествaеми обекти;

6.4. Забранява се търсене, проучване и добив на подземни богатства;

6.5. Забранява се внасяне на неместни растителни видове;

6.6. Забранява се паша на домашни животни в периода от 1 март до 31 юли;

6.7. Забранява се разораване и разкопаване;

6.8. Забранява се залесяване;

6.9. Забранява се бивакуване и палене на огън.

Защитената местност попада в границите на ЛСР „Невша“.

Значителна част от територията (кръгло 79%), вкл. земеделските земи в района на дейност на ТП „ДГС Провадия“ попада в посочените по-долу защитени зони от Националната екологична мрежа Натура 2000.

Съгласно Директива 92/43/ЕИО за опазване на естествените местообитания и на дивата флора и фауна:

1. **BG0000104 „Провадийско - Роякско плато“**, обявена със заповед № РД-988 от 10.12.2020 г. на МОСВ (ДВ, бр. 6 от 2021 г.).

Режим на дейностите:

1.1. Забранява се провеждане на състезания с моторни превозни средства извън съществуващите пътища в неурбанизирани територии;

1.2. Забранява се движение на мотоциклети, ATV, UTV и бъгита извън съществуващите пътища в неурбанизирани територии; забраната не се прилага за определени на основание на нормативен акт трасета за движение на изброените моторни превозни средства, както и при бедствия, извънредни ситуации и за провеждане на противопожарни, аварийни, контролни и спасителни дейности;

1.3. Забранява се търсене и проучване на общоразпространени полезни изкопаеми (строителни и скалнооблицовъчни материали), разкриване на нови и разширяване на концесионните площи за добив на общоразпространени полезни изкопаеми (строителни и скалнооблицовъчни материали) в териториите, заети от природните местообитания по т. 2.1; забраната не се прилага в случаите, в които към датата на обнародване на заповедта в "Държавен вестник" има започната процедура за предоставяне на разрешения за търсене и/или проучване, и/или за предоставяне на концесия за добив по Закона за подземните богатства и по Закона за концесиите, или е започнала процедура за съгласуването им по реда на глава шеста от Закона за опазване на околната среда и/или чл. 31 от ЗБР, или е подадено заявление за регистриране на търговско откритие;

1.4. Забранява се промяна на начина на трайно ползване, разораване, залесяване и превръщане в трайни насаждения на ливади, пасища и мери при ползването на земеделските земи като такива;

1.5. Забранява се разораване и залесяване на поляни, голини и други незалесени горски територии в границите на негорските природни местообитания по т. 2.1 освен в случаите на доказана необходимост от защита срещу ерозия и порои;

1.6. Забранява се премахване на характеристики на ландшафта (синори, жизнени единични и групи дървета, традиционни ивици, заети с храстово-дървесна растителност сред обработваеми земи, защитни горски пояси, каменни огради и живи плетове) при ползването на земеделските земи като такива освен в случаите на премахване на инвазивни чужди видове дървета и храсти;

1.7. Забранява се употреба на торове, подобрители на почвата, биологично активни вещества, хранителни субстрати и продукти за растителна защита, които не отговарят на изискванията на Закона за защита на растенията;

1.8. Забранява се употреба на минерални торове в ливади, пасища, мери, изоставени орни земи и горски територии, както и на продукти за растителна защита и биоциди от професионална категория на употреба в тези територии освен при каламитет, епифитотия, епизоотия или епидемия;

1.9. Забранява се използване на органични утайки от промишлени и други води и битови отпадъци за внасяне в земеделските земи без разрешение от специализираните органи на Министерството на земеделието, храните и горите и когато концентрацията на тежки метали, металоиди и устойчиви органични замърсители в утайките превишава фоновите концентрации съгласно приложение № 1 от Наредба № 3 от 2008 г. за нормите за допустимо съдържание на вредни вещества в почвите (ДВ, бр. 71 от 2008 г.);

1.10. Забранява се използване на води за напояване, които съдържат вредни вещества и отпадъци над допустимите норми;

1.11. Забранява се палене на стърнища, слогове, крайпътни ивици и площи със суха и влаголюбива растителност;

1.12. Забранява се палене на огън, благоустрояване, електрифициране, извършване на стопанска и спортна дейност в неблагоустроените пещери и на входовете им, както и чупене, повреждане, събиране или преместване на скални и пещерни образувания, преграждане на входовете или на отделни техни галерии по начин, възпрепятстващ преминаването на видовете прилепи, предмет на опазване по т. 2.2.1;

1.13. Забранява се провеждане на спелеоложки проучвания през размножителния период на прилепите – от 1 март до 30 юни;

1.14. Забранява се добив на дървесина и биомаса в горите във фаза на старост освен в случаи на увреждане на повече от 50 % от площта на съответната гора във фаза на старост вследствие на природни бедствия и каламитети; в горите във фаза на старост, през които преминават съществуващи горски пътища и други инфраструктурни обекти, при доказана необходимост се допуска сеч на единични сухи, повредени, застрашаващи или пречещи на безопасното движение на хора и пътни превозни средства дървета или на нормалното функциониране на инфраструктурните обекти;

1.15. Забранява се паша на домашни животни в горските територии, които са обособени за гори във фаза на старост;

1.16. Забранява се извеждане на сечи в природно местообитание с код 91E0*, с изключение за нуждите на съоръжения (елементи) на техническата инфраструктура, за предотвратяване на опасности, застрашаващи живота и здравето на хората, при бедствия и аварии и за поддържане/подобряване на природните местообитания и местообитанията на видовете по т. 2.

2. **BG0000623 „Таушан тепе“**, обявена със заповед № РД-376 от 15.05.2020 г. на МОСВ (ДВ, бр. 50 от 2020 г.).

Режим на дейностите:

2.1. Забранява се въвеждане в природата и умишлено разпространяване на неместни видове;

2.2. Забранява се промяна на начина на трайно ползване, разораване, залесяване и превръщане в трайни насаждения на ливади, пасища и мери при ползването на земеделските земи като такива;

2.3. Забранява се издаване на разрешения за строеж и всякакво строителство, както и инициране, провеждане или продължаване на процедури по реда на Закона за опазване на околната среда, ЗБР, Закона за горите, Закона за опазване на земеделските земи, Закона за собствеността и ползването на земеделските земи, Закона за устройство на територията и съответните подзаконови нормативни актове, които са предпоставка за реализация на строителство; забраната не се прилага за ремонт и реконструкция на съществуващи обекти и за изграждане, ремонт или реконструкция на съоръжения (елементи) на техническата инфраструктура;

2.4. Забранява се провеждане на състезания с моторни превозни средства извън съществуващи пътища;

2.5. Забранява се движение на мотоциклети, ATV, UTV и бъгита извън съществуващи пътища освен при бедствия, извънредни ситуации и за провеждане на противопожарни, аварийни, контролни и спасителни дейности;

2.6. Забранява се постоянно съхраняване и депониране на отпадъци;

2.7. Забранява се употреба на пестициди, минерални, листоподхранващи и микроторове, както и на биологично активни вещества, които не са получили биологична и токсикологична регистрация от специализираните комисии и съвети към Министерството на земеделието, храните и горите, Министерството на здравеопазването и Министерството на околната среда и водите;

2.8. Забранява се употреба на минерални торове в ливади, пасища, мери, изоставени орни земи и горски територии, както и на продукти за растителна защита и биоциди в тези територии, освен разрешените за биологично производство и при каламитет, епифитотия, епизоотия или епидемия;

2.9. Забранява се търсене, проучване и добив на подземни богатства; забраната не се прилага в случаите, в които към датата на обнародване на заповедта в „Държавен вестник“ има започната процедура за предоставяне на разрешения за търсене и/или проучване, и/или за предоставяне на концесия за добив по Закона за подземните богатства и по Закона за концесиите, или е започнала процедура за съгласуването им по реда на глава шеста от Закона за опазване на околната среда и/или чл. 31 от ЗБР, или е подадено заявление за регистриране на търговско откритие;

2.10. Забранява се използване на органични утайки от промишлени и други води и битови отпадъци за внасяне в земеделските земи без разрешение от специализираните органи на Министерството на земеделието, храните и горите и когато концентрацията на тежки метали, металоиди и устойчиви органични замърсители в утайките превишава фоновите концентрации съгласно приложение № 1 от Наредба № 3 от 2008 г. за нормите за допустимо съдържание на вредни вещества в почвите (ДВ, бр. 71 от 2008 г.);

2.11. Забранява се използване на води за напояване, които съдържат вредни вещества и отпадъци над допустимите норми;

2.12. Забранява се палене на стърнища, слогове, крайпътни ивици и площи със суха растителност;

2.13. Забранява се почистване и унищожаване на храсти от видовете храстовидна карагана (Caragana frutex), нисък бадем (Amygdalus nana), храстовидна вишна (Prunus fruticosa).

Съгласно Директива 2009/147/ЕО относно опазването на дивите птици:

3. **BG0002038 „Провадийско-Роякско плато“**, обявена със заповед № РД-134 от 10.02.2012 г. на МОСВ (ДВ, бр. 30 от 2012 г.), промяна в режима на дейностите със заповед № РД-73 от 28.01.2013 г. на МОСВ (ДВ, бр. 10 от 2013 г.).

Режим на дейностите:

3.1. Забранява се премахването на характеристики на ландшафта (единични и групи дървета) при ползването на земеделските земи като такива;

3.2. Забранява се залесяването на пасища и мери, както и превръщането им в обработваеми земи и трайни насаждения;

3.3. Забранява се използването на пестициди и минерални торове в пасища;

3.4. Забранява се разкриването на нови и разширяването на площта на съществуващи кариери, рудници и мини с изключение на тези, за които към датата на обнародване на заповедта в Държавен вестник има започната процедура или са съгласувани по реда на глава шеста от Закона за опазване на околната среда и/или чл. 31 от Закона за биологичното разнообразие.

3.5. Забранява се използването на неселективни средства за борба с вредителите в селското стопанство;

3.6. Забранява се косенето на ливадите от периферията към центъра с бързодвижеща се техника и преди 15 юли.

Проведените ловностопански мероприятия в годината на устройство са отразени в таблица № 1.

За подхранване и наблюдение на дивеча според обстоятелствата в ловностопанските райони се използват различни видове хранилки и чакала. Няма специално устроени хранилища за дива свиня, фуражите се зареждат пред чакалата, на други подходящи места по земята. Все повече се утвърждават в практиката автоматичните хранилки със соларен панел, както и мобилните камери за наблюдение посещаемостта на хранилищата. До всички хранилки и хранилища за дива свиня се поддържат солища. Поддържат се и калища за обезпаразитяване на копитния дивеч. Хранилките за дребен дивеч се изграждат късно наесен с цел да се опазят от кражби на заредения фураж и разрушаване на съораженията. Осигуреният концентриран фураж се състои от царевица, жито, ечемик, слънчоглед и отсевки; грубият е предимно люцерново сено; инцидентно се подсигурява и сочен фураж – кръмно и захарно цвекло, тикви или ябълки. Арендатори на земеделски земи подпомагат с фуражи и каменна сол дейността на някои ловни дружини.

След сравнение на обобщените данни от таблици № 2.1 „Резултати от проведените таксации на дивеча и хищниците“ и № 2.2 „Динамика на запаса и отстрела по години и видове дивеч“ за периода 2014 – 2023 г., могат да се направят следните изводи за развитието на дивечовите запаси през изминалото десетилетие:

1. Едър дивеч - запасът на благороден елен е нарастнал със 78%. Запасът на сърната се е увеличил с 50%, а числеността на дивата свиня, въпреки драстичния спад през 2020 г., в

Таблица № 1

Проведени ловностопански мероприятия

Ловностопански мероприятия	Мярка	ЛС „Провадия“										
		ЛСР „Ягнило“	ЛСР „Белоградец“	ЛСР „Невша“	ЛСР „Равна-Неново“	ЛСР „Черковна-Овчага“	ЛСР „Венчан“	ЛСР „Златина“	ЛСР „Петров дол-Габърница-Староселец“	ЛСР „Кривня-Провадия“	ЛСР „Добрина-Манастир“	ЛСР „Житница“
1	**2**	**3**	**4**	**5**	**6**	**7**	**8**	**9**	**10**	**11**	**12**	**13**
Разработена фуражна база												
1. Дивечови ниви	дка		4	12	24				21	30		9
2. Дивечови ливади	”			9					6			
3. Ловни просеки	”							15		21		13
Осигурен фураж за допълнително подхранване												
1. Концентриран	т											
- царевица	”		3,00	1,00	1,75	0,70	0,50	1,00	4,00		0,90	
- пшеница	”		1,00	0,30	0,25			0,50	1,50		0,40	
2. Груб	”											
- сено люцерна	”											
3. Сочен	т										11,60	
4. Каменна сол	”											
Построени биотехнически съоражения												
1. Хранилка-ясла	бр.	3	3	4	5	2	3	1	3	2	5	1
2. Висока хранилка	”		1		1	1			1	1		
3. Хран. за дива свиня	”		4	7			4	2	2	3	4	2
4. Солище за едър дивеч	”	3	7	10	5	2	7	3	5	6	5	3
5. Калище	”	3	5	9	5	2	4	2	2	4	2	3
6. Хран. и сол. за зайци	”										1	
7. Хранилка за кокошеви	”	6	6	9		5	4	5	5	11		1
8. Вис. покрито чакало	”									1		
9. Вис. открито чакало	”	2	1	2			1			2		2
10. Стървилище	”	3	4	1			1	1		3		2
11. Яма за СПЖ	”	1	1	1	1	1	1	1	1	1	1	1
12. Ловен заслон, беседка	”	1	1	1	1	1	1		1	1	1	1
Действителни дивечови запаси												
1. Благороден елен мъжки	бр.	9	6	2	3		12		4	3	5	
женски	”	4	11	2	4		10		5	5	5	
общо	**”**	**13**	**17**	**4**	**7**	**0**	**22**	**0**	**9**	**8**	**10**	**0**
2. Сърна мъжки	бр.	6	4	5	8	2	4		5	7	10	2
женски	”	16	8	4		4	5		13	5	7	3
общо	**”**	**22**	**12**	**9**	**8**	**6**	**9**	**0**	**18**	**12**	**17**	**5**
3. Дива свиня мъжки	”	9	6	4	17	2	6	1	5	4	10	3
женски	”	5	6	4	12	2	5		15	7	7	4
общо	**”**	**14**	**12**	**8**	**29**	**4**	**11**	**1**	**20**	**11**	**17**	**7**
4. Заек	”	14	42	72	56	34	45	23	42	70	74	49
5. Фазан	”	25	45	42	18	15	28	40		20	25	20
6. Яребица	”	70	160	230	78	65	75	80	50	100	90	150
7. Чакал	”	10	12	41	32	45	45	10	50	86	45	50
8. Лисица	”	6	14	6	9	10	14	4	30	40	20	20
9. Дива котка	”						1			10	2	
10. Бялка	”	2	4	3	12	5	5	3	10	63	15	15

продължава

продължение

1	2	3	4	5	6	7	8	9	10	11	12	13
11. Язовец	”	2	5		8		7			40	6	
12. Черен пор	”		5				1	2	5	28		
13. Скитащи кучета	”	3	9	9	8			4	10	55	5	12
14. Скитащи котки	”	3		4						20	6	
15. Сврака	”	20	35	31	28	30	65	30	50	120	25	130
16. Сива врана	”	30		2	5		8	10	20	81	12	30
17. Посевна врана	”			4			10	17		40	13	30
18. Чавка	”							12		45		
Отстрелян дивеч												
1. Дива свиня	”			2	6							
2. Яребица	”			24						6		31
3. Чакал	”	25	60	56		18	33	27	60	53	58	48
4. Лисица	”	16	20	20		2	17	7	35			18
5. Сврака	”											
6. Пъдпъдък	”	13	178	189			9	9	408	63	30	31
7. Зимно бърне	”											1
8. Гугутка	”			1						47		9
9. Зеленоглава патица	”									17		17
10. Бекас	”			4				1				
11. Гургулица	”	3	68	49	12		26	10	294	14	68	72
12. Гривяк	”			2					71		65	32
Разселен дивеч												
1. Фазан	бр.		35					85		85		43
Налични техника, снаряжение и въоражение												
1. Ловно оръжие	бр.											
в т. ч. нарезно	”											
3. Автомобили	”											
Щатни служители по ловностопанската дейност												
1. Специалист Лов	бр.											

продължава

продължение

ЛС „Провадия“								СЛРД „Вълчи дол“			СЛРД „Варна“				Всичко ТП „ДГС Провадия“
ЛСР „Бозвелийско-Бързица“	ЛСР „Тутраканци-Чайка“	ЛСР „Комарево“	ЛСР „Храброво“	ЛСР „Блъсково-Китен“	ЛСР „Славейково-Черноок“	ЛСР „Снежина-Градинарово“	Общо	ЛСР „Доброплодно“	ЛСР „Момчилово-Средно село“	Общо	ЛСР „Неофит Рилски“	ЛСР „Ветрино“	ЛСР „Млада гвардия“	Общо	
14	15	16	17	18	19	20	21	22	23	24	25	26	27	28	29
Разработена фуражна база															
8	6				1		**115**			**0**				**0**	**115**
							15			**0**				**0**	**15**
166	36	51	26	49			**377**			**0**				**0**	**377**
Осигурен фураж за допълнително подхранване															
0,20	5,00	0,90		20,00	0,80	1,20	**40,95**	1,00	1,00	**2,00**	0,80	1,00	1,00	**2,80**	**45,75**
0,20	2,50	0,47		2,00	0,20	0,30	**9,62**		0,18	**0,18**		0,40	0,40	**0,80**	**10,60**
							0,00			**0,00**	0,10	0,10	0,07	**0,27**	**0,27**
							11,60			**0,00**				**0,00**	**11,60**
							0,00	0,300	0,100	**0,400**	0,020	0,030	0,055	**0,105**	**0,505**
Построени биотехнически съоражения															
3	4	1	1	4	7	2	**54**	5	1	**6**		1	2	**3**	**63**
		1				1	**7**			**0**	2	1		**3**	**10**
1	1	1		4	2	3	**40**		1	**1**			2	**2**	**43**
3	5	3	1	8	7	4	**87**	5	2	**7**	2	2	3	**7**	**101**
	2	1		4	3	3	**54**	5	1	**6**			2	**2**	**62**
						1	**2**			**0**				**0**	**2**
6	7	6	3	5	7	2	**88**	7	8	**15**	1	8	3	**12**	**115**
							1			**0**				**0**	**1**
	1						**11**		1	**1**			1	**1**	**13**
				2			**17**		1	**1**				**0**	**18**
1	1	1		1	1	1	**17**	1	1	**2**				**0**	**19**
1	2	1	1	1	3	1	**20**	1	1	**2**		1		**1**	**23**
Действителни дивечови запаси															
4	18	4		6	5	2	**83**	3		**3**					**86**
2	12	4		5	6	5	**80**								**80**
6	**30**	**8**	**0**	**11**	**11**	**7**	**163**	**3**		**3**					**166**
6	21	4		12	11	3	**110**	2	2	**4**		6	6	**12**	**126**
7	12	6		10	15	3	**118**	3	7	**10**		14	6	**20**	**148**
13	**33**	**10**	**0**	**22**	**26**	**6**	**228**	**5**	**9**	**14**	**0**	**20**	**12**	**32**	**274**
6	12			8	18	4	**115**	7	2	**9**					**124**
4	6			4	14	3	**98**	2	2	**4**					**102**
10	**18**	**0**	**0**	**12**	**32**	**7**	**213**	**9**	**4**	**13**					**226**
68	97	20	47	94	45	65	**957**	11		**11**	37	4	85	**126**	**1094**
12	32	61		30	100	50	**563**	35	48	**83**	5	18	28	**51**	**697**
125	74	56	72	120	160	50	**1805**	100	160	**260**	132	116	160	**408**	**2473**
40	42	54	42	10	70	35	**719**	7	10	**17**	8	14	20	**42**	**778**
21	4	32	28	10	30	10	**308**	10	9	**19**	2	3	15	**20**	**347**
		2	3			3	**21**					3		**3**	**24**
8		16		15	16		**192**						10	**10**	**202**

продължава

продължение

14	15	16	17	18	19	20	21	22	23	24	25	26	27	28	29
	14	14	6			2	**104**				3		12	**15**	**119**
	8	8		20			**77**								**77**
5	22	10	6	3	12	15	**188**	10		**10**	3	5	4	**12**	**210**
		16	10			2	**61**						6	**6**	**67**
50	32	64	50	30	60	50	**900**				100	100	40	**240**	**1140**
15		48	2	30		5	**298**				10		10	**20**	**318**
10		52		8	12		**196**								**196**
5							**62**				10	16		**26**	**88**
Отстрелян дивеч															
	3			2	4		**17**								**17**
							61					9	7	**16**	**77**
29	34	46	26	61	35	43	**712**	10	5	**15**	14	49		**63**	**790**
	2	9	4		2	2	**154**	12	1	**13**	8	10	1	**19**	**186**
													15	**15**	**15**
94	163	35	76	6	10	186	**1500**	115	38	**153**	92	70	253	**415**	**2068**
2							**3**								**3**
4	20						**81**								**81**
18		1		26			**79**						3	**3**	**82**
	1	7					**13**						5	**5**	**18**
80	82	42	29	100	42	25	**1016**					9	85	**94**	**1110**
7	11	2		50	22		**262**								**262**
Разселен дивеч															
				61	52		**361**	43	43	**86**	76	75	80	**231**	**678**
Налични техника, снаряжение и въоражение															
							11			**0**				**0**	**11**
							2			**0**				**0**	**2**
							1			**1**				**1**	**3**
Щатни служители по ловностопанската дейност															
							1			**1**				**1**	**3**

Таблица № 2.1

Резултати от проведените таксации на дивеча и хищниците

Година	Район	ВИД ДИВЕЧ																
		Бл. елен			Сърна			Дива свиня			Заек	Фз	Яр	Тр. к-к	Влк	Чкл	Лсц	СкК
		м	ж	общо	м	ж	общо	м	ж	общо	общо	общо	общо	общо	общо	общо	общо	общо
1	2	3	4	5	6	7	8	9	10	11	12	13	14	15	16	17	18	19
2014	ЛС „Провадия“	46	47	93	82	80	162	103	71	174	879	110	1310	2	1	649	254	188
	СЛРД „Вълчи дол“				5	5	10	3	2	5		35	260			16	20	28
	СЛРД „Варна“				3	8	11	3	4	7	218		505			40	83	37
	Всичко	**46**	**47**	**93**	**90**	**93**	**183**	**109**	**77**	**186**	**1097**	**145**	**2075**	**2**	**1**	**705**	**357**	**253**
2015	ЛС „Провадия“	39	46	85	70	84	154	92	76	168	890	112	1418			605	299	221
	СЛРД „Вълчи дол“				5	9	14	7	6	13		15	235			23	22	25
	СЛРД „Варна“				6	9	15	6	4	10	188		565			27	53	35
	Всичко	**39**	**46**	**85**	**81**	**102**	**183**	**105**	**86**	**191**	**1078**	**127**	**2218**			**655**	**374**	**281**
2016	ЛС „Провадия“	53	56	109	102	97	199	128	99	227	845	111	1385		2	646	296	191
	СЛРД „Вълчи дол“				4	7	11	3	5	8		8	151			20	26	30
	СЛРД „Варна“				10	12	22	3	3	6	180		472			33	52	47
	Всичко	**53**	**56**	**109**	**116**	**116**	**232**	**134**	**107**	**241**	**1025**	**119**	**2008**		**2**	**699**	**374**	**268**
2017	ЛС „Провадия“	49	58	107	96	96	192	107	80	187	852	116	1633		1	612	320	192
	СЛРД „Вълчи дол“				2	8	10	4	4	8		30	151			27	29	38
	СЛРД „Варна“				10	16	26	3	2	5	205	2	450			27	31	22
	Всичко	**49**	**58**	**107**	**108**	**120**	**228**	**114**	**86**	**200**	**1057**	**148**	**2234**		**1**	**666**	**380**	**252**
2018	ЛС „Провадия“	61	53	114	98	95	193	123	93	216	837	110	1362	2		568	289	227
	СЛРД „Вълчи дол“				4	8	12	7	7	14		30	205			32	31	30
	СЛРД „Варна“				9	4	13	3	2	5	110	6	534			36	38	19
	Всичко	**61**	**53**	**114**	**111**	**107**	**218**	**133**	**102**	**235**	**947**	**146**	**2101**	**2**		**636**	**358**	**276**
2019	ЛС „Провадия“	53	55	108	102	81	183	94	66	160	863	101	1459		3	618	300	206
	СЛРД „Вълчи дол“				5	7	12	10	14	24		10	250			35	22	35
	СЛРД „Варна“				8	13	21	5	7	12	134	3	450			46	41	22
	Всичко	**53**	**55**	**108**	**115**	**101**	**216**	**109**	**87**	**196**	**997**	**114**	**2159**		**3**	**699**	**363**	**263**
2020	ЛС „Провадия“	53	54	107	122	137	259	39	41	80	996	122	1827		2	596	256	204
	СЛРД „Вълчи дол“				5	10	15	3		3		85	275			22	23	15
	СЛРД „Варна“				16	20	36				204	8	520			40	32	19
	Всичко	**53**	**54**	**107**	**143**	**167**	**310**	**42**	**41**	**83**	**1200**	**215**	**2622**		**2**	**658**	**311**	**238**

продължава

продължение

1	2	3	4	5	6	7	8	9	10	11	12	13	14	15	16	17	18	19
2021	ЛС „Провадия“	69	70	139	137	112	249	78	58	136	867	224	1569			700	284	178
	СЛРД „Вълчи дол“				7	10	17	2	1	3	30	95	296			25	24	19
	СЛРД „Варна“				9	15	24				140	12	382			53	39	24
	Всичко	**69**	**70**	**139**	**153**	**137**	**290**	**80**	**59**	**139**	**1037**	**331**	**2247**			**778**	**347**	**221**
2022	ЛС „Провадия“	73	57	130	122	124	246	86	69	155	900	351	1575			744	312	211
	СЛРД „Вълчи дол“				5	3	8	3	4	7	15	94	218			29	18	10
	СЛРД „Варна“				6	7	13				211	35	608			24	12	13
	Всичко	**73**	**57**	**130**	**133**	**134**	**267**	**89**	**73**	**162**	**1126**	**480**	**2401**			**797**	**342**	**234**
2023	ЛС „Провадия“	83	80	163	110	118	228	115	98	213	957	563	1805			719	308	188
	СЛРД „Вълчи дол“	3		3	4	10	14	9	4	13	11	83	260			17	19	10
	СЛРД „Варна“				12	20	32				126	51	408			42	20	12
	Всичко	**86**	**80**	**166**	**126**	**148**	**274**	**124**	**102**	**226**	**1094**	**697**	**2473**			**778**	**347**	**210**

Таблица № 2.2

Динамика на запаса и отстрела по видове дивеч и по години

Вид дивеч	Бл. елен		Сърна		Д. свиня		Заек		Фазан		Яребица		Тр. к-к		Вълк		Чакал		Лисица		Ск.куче	
Година	зап.	отс.	зап.	отс.	зап.	отс.	зап.	отс.	зап.	отс.	зап.	отс.	зап.	отс.	зап.	отс.	зап.	отс.	зап.	отс.	зап.	отс.
2014	93		183		186	81	1097		145		2075	323	2		1		705	788	357	326	253	7
2015	85		183		191	63	1078		127		2218	365					655	394	374	157	281	15
2016	109		232		241	96	1025		119		2008	319			2		699	634	374	236	268	3
2017	107		228		200	132	1057		148		2234	363			1		666	640	380	215	252	
2018	114		218		235	56	947		146		2101	354	2				636	342	358	53	276	
2019	108		216		196	34	997		114		2159	195			3		699	554	363	100	263	
2020	107		310		83	26	1200		215	10	2622	144			2		658	477	311	95	238	
2021	139		290		139	28	1037		331		2247	198					778	699	347	106	221	5
2022	130		267		162	16	1126		480	20	2401	362					797	560	342	193	234	
2023	166		274		226	17	1094		697		2473	77					778	790	347	186	210	

Динамика на запаса на дивеча

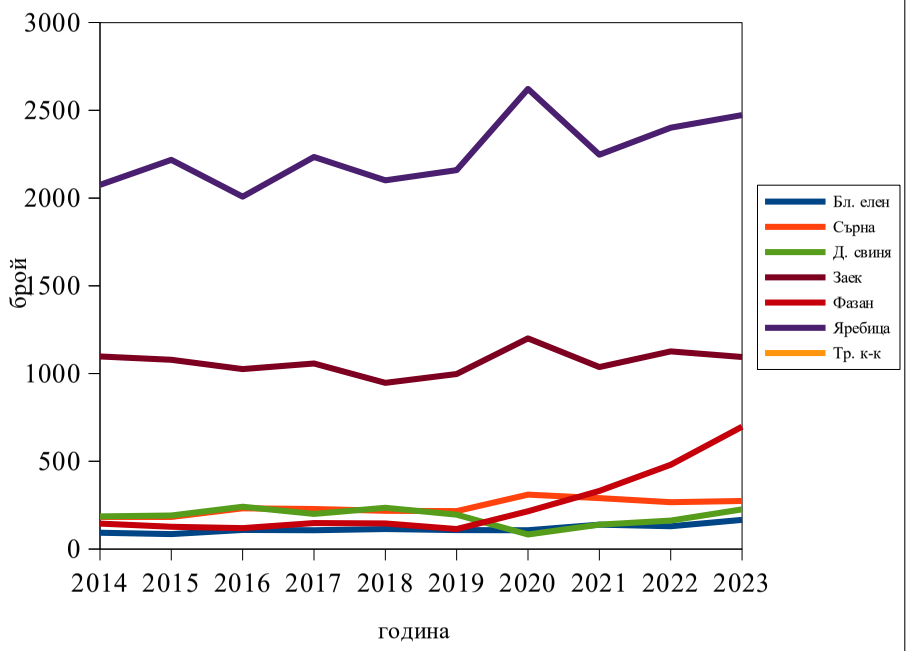

Динамика на запаса на хищниците

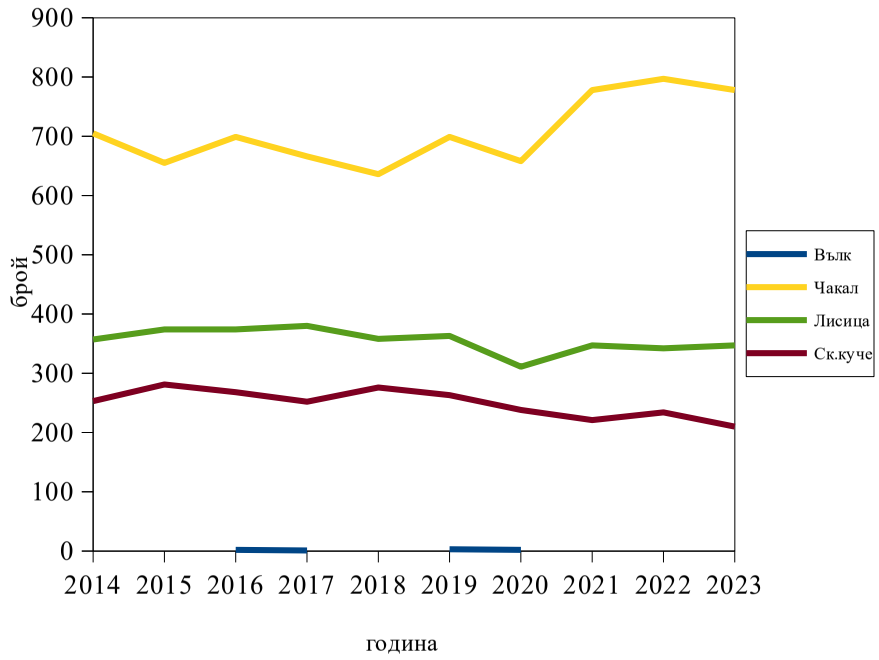

резултат на взетите мерки срещу епизоотията от африканска чума по свинете е нарастнала с 22%. Като цяло при едрия дивеч се наблюдава плавно и стабилно нарастване на запасите.

2. Дребен дивеч - запасът на заека въпреки колебанията през някои години е на практика непроменен. Фазана е увеличил числеността си почти четири (3,8) пъти благодарение на ежегодно разселваните птици, което ясно се вижда от пролетните таксации след 2021 г. Числеността на яребицата се е увеличила с 19%, предимно с помощта на изкуствено разселване.

3. Хищници - за едрите хищници като вълка трудно може да се направи анализ. При този хищник числеността зависи основно от границите на обитаваната територия, както и от дневните и сезонни миграции. Вълкът в района е предимно преминаващ вид. Чакалът е с много висока численост, значително по-висока от отчитаната в пролетните таксации, което се потвърждава и от данните за отстрела. Запасът на лисицата е сравнително постоянен с леки колебания през изминалия период, но и за нея важи констатацията направена по-горе за чакала. По твърдения на местни ловци, с числеността си чакала подтиска лисицата и я измества от местообитанията. Количеството на скитащите кучета е намаляло със 17% в сравнение с началото на десетилетието.

4. Полово съотношение - при основните видове едър дивеч се отчита полово съотношение (м:ж) с преобладание на мъжките или женските екземпляри, което средногодишно при благородния елен е 1,0:1,0, като варира от 1,3:1,0 до 1,0:1,2; при сърната е 1,0:1,1 в граници от 1,1:1,0 до 1,0:1,3; и при дивата свиня – 1,3:1,0 с колебания от 1,4:1,0 до 1,0:1,0. Половото съотношение на едрия дивеч през десетилетието предполага разстроена полова структура на запасите, отслабени възможности за възпроизводство и невъзможност да се достигне плановия прираст, показател за комплексното отрицателно влияние на биотични и основно антропогенни фактори.

Анализът на данните в посочените по-горе таблици показва, че запасите на всички видове едър дивеч са стабилни и нарастват с различни темпове. Запасът на заека е стабилен, фазанът поддържа числеността си благодарение на ежегодното разселване на птици, като същото се отнася и за яребицата. Присъствието на последните два вида в ловностопанските райони може да се окаже проблематично без подпомагане на размножаването им чрез периодично разселване на птици. Вълкът не обитава трайно територията на стопанството, чакалът и лисицата са със значително по-висока численост от отчитаната, а броят на скитащите кучета остава на високо ниво.

При съпоставяне на изчисления средногодишен действителен коефициент на прираст на едрия и дребен дивеч с възприетия планов коефициент на прираст за съответния среден бонитет на местообитанията са изчислени вероятните годишни загуби на прираст (в проценти), като е взет предвид и отчетения отстрел. При благородния елен те са кръгло 70%, при сърната са 88%, а при дивата свиня – 60%. При заека загубите са 100%, за фазана не може да се направи анализ, при този вид се разчита основно на изкуствено разселване, при яребицата – 83%. Вижда се, че при различните видове дивеч се губи средно около 80% от прираста, а при заека се губи освен целият ежегоден прираст и част от основния запас. Ниската оцеляемост на приплода при заека и птиците се дължи на недостатъчни грижи за дребния дивеч и високата численост на чакали, лисици, диви котки и ястреби. При изчисляване на усреднените годишни загуби на прираст трябва да се има предвид също и вероятността за изкривяването на данните поради неточна таксация.

Ежегодно в ловностопанските райони на ловни дружини се разселва дребен дивеч. Общо за десетилетието от ловните сдружения са разселени 48 заека, 2183 фазана, 2140 яребици и 40 полудиви патици. Птиците показват ниска оцеляемост, поради липсата на инстинкт за самасъхранение. През 2017 г. на границата между ЛСР „Неофит Рилски“ и ЛСР „Ветрино“ са пуснати на свобода и пет (един мъжки и четири женски) муфлона. Животните не се оцелели.

Най-масовият ловен вид едър дивеч е дивата свиня. Няма статистика за отсрел на благороден елен и сърна, през изминалото десетилетие има данни само за бракониерски лов.

Не се отчита отстрел на зайци, при дребния дивеч се отстрелва редовно яребица, инцидентно и фазан. Отстрелът на пернат дивеч зависи пряко от разселените птици. Редовен е отстрелът на чакали и лисици, но не и на скитащи кучета. Ежегодно в различни количества се отстрелва и друг местен, прелетен и водоплаващ дивеч – белки, язовци, свраки, врани, пъдпъдъци, патици, бекаси, гълъби и др. В резултат на неправилно провеждана ловностопанска дейност, числеността, съответно отстрела на хищници нарастват в края ревизионния период. Фрапиращ е факта, че общият отстрел на чакали през десетилетието надвишава значително сумата от отстрела на всички видове едър и дребен дивеч. На територията на стопанството общия брой на отстреляните за изминалото десетилетие хищници превишава този на отстреляния дивеч 2,3 пъти. Посоченият отстрел на чакали и лисицаи, респ. величината на действителните им запаси обяснява и ниската оцеляемост на приплодите на дивеча, както и загубите на прираст.

В ТП „ДГС Провадия“ са регистрирани два трофея от благороден елен, четири от дива свиня и един от лисица. В трофейната зала на стопанството се съхраняват и четири трофея от благороден елен и един от срънДак - от намерени убити животни.

Отрицателно влияние върху динамиката на дивечовите запаси оказват, както фактори с абиотичен или биотичен характер – влошени климатични условия, висока численост на хищниците, поява на епизоотии, съперничество, така и фактори с антропогенен характер – унищожаване и промяна на местообитанията, прекомерен отстрел и бракониерство, безпокойство от туризъм и паша, недостиг на средства за провеждане на ловностопански мероприятия и т. н. Типичен пример за антропогенно въздействие е унищожаване местообитанията на яребицата чрез разораване на синури и други непроизводителни земи за земеделско производство.

При недостатъчен контрол върху числеността им, щети върху сърната и дребния дивеч нанасят и ловуващите на глутници скитащи кучета - един изкуствено създаден у нас хищник. Неуспешният отстрел прави тези животни много предпазливи и още по-опасни.

Здравословното състояние на дивеча е добро. Стопанисващите дивеча са участвали в програмите на Националната ветеринарномедицинска служба (сега в състава на Българска агенция по безопасност на храните) за зоопрофилактика на копитния дивеч срещу заразни и паразитни болести със солеви брикети и за перорална ваксинация на лисицата срещу бяс. Извършвана е и перорална ваксинация с ваксини-примамки на дивите свине във връзка с националната програма за борба с класическата чума по дивата свиня. През десетилетието са наблюдавани единични случаи на трихинелоза по дивата свиня и хиподермоза по сърната. Регистрирани са и единични случаи на африканска чума по свинете с положителни проби за антитела на заболяването.

Не са регистрирани щети нанесени от дивеч върху горските насаждения или селскостопанската продукция.

Проблем при провеждането на ловностопанските мероприятия представлява пашата на домашен добитък, предимно този на свободно отглеждане – крави и коне, както и непоставянето на спъвачки на овчарските кучета. В някои ловностопански райони ловците имат проблеми с недобросъвестни стопани, които крадат заредените на хранилките фуражи и каменна сол, жънат или вкарват добитъка си в дивечовите ниви. Около по-оживените туристически маршрути дивечът е обезпокояван и от преминаващи туристи и мотоциклетисти.

Ловностопанската дейност в ловностопанските райони на ловни дружини на територията на ТП „ДГС Провадия“ се свежда до ежегодна пролетна, а при необходимост и есенна таксация на дивеча, поддържане на специализирана фуражна база, изграждане на съоръжения за подхранване и отстрел, поддържане на калища за обезпаразитяване на дивата свиня, допълнително подхранване на дивеча през зимния сезон, главно с концентриран фураж и каменна сол, разселване на дивеч, лов, добив на трофеи и дивечово месо.

Провеждат се мероприятията във връзка с изпълнението на превантивните мерки за предотвратяване на „африканска чума“ по дивите свине, дадени с указания на ИАГ съгласно

заповед № РД 48-47 от 22.07.2019 г. на МЗХГ.

Във всички ловностопански райони на ловни дружини, с изключение на ЛСР „Храброво“, ЛСР „Неофит Рилски“, ЛСР „Ветрино“ и ЛСР „Млада гвардия“ са обособени места за първична обработка на отстреляни диви свине, както и съоръжения (ями) за съхранение на странични животински продукти. Ямите за съхранение на странични животински продукти са изградени в изпълнение на заповед № 704 от 25.07.2018 г. на ИАГ към МЗХГ съгласно „Указания за изграждане на ями за отпадни животински продукти в ловностопанските райони на ловни дружини“, дадени с писмо с рег. индекс ИАГ-16134 от 16.08.2018 г. от Българска агенция по безопастност на храните (БАБХ), във връзка с техническите характеристики на ямите за за съхранение на странични животински продукти и изискванията, които трябва да бъдат спазени при изграждането им в ловностопанските райони на ловните дружини.

Трудно би могло да се направи икономически анализ на ловностопанската дейност на ТП „ДГС Провадия“ – стопанството не извършва такава, а всички ловни сдружения (ЛС „Провадия“, СЛРД „Вълчи дол“ и СЛРД „Варна“) обхващат и ловностопански райони извън територията на стопанството. Обобщено, приходите се формират от стопански (такси по ЗЛОД, осигуряване на ловен водач и транспорт, отстрел на дивеч, продажба на дивечово месо, а инцидентно от риболов и фотолов и др.) и нестопански (членски внос, наеми и др.) дейности. Разходите са също за стопански (закупуване на дивеч за разселване, фуражи и каменна сол, поддържане на фуражната база, изграждане на биотехнически съоражения, изплащане на възнаграждения за отстреляни хищници и др.) и нестопански (отчисления за републиканския бюджет, заплати и осигуровки на персонала на сдруженията, издръжка на офис и др.) дейности.

През изминалото десетилетие са съставени общо 17 акта за установени административни нарушения на ЗЛОД и ППЗЛОД.

ГЛАВА III
ХАРАКТЕРИСТИКА НА ПЛОЩТА, ХРАНИТЕЛНАТА И ЗАЩИТНА БАЗА

1. Площи - обща и дивечопригодна

Общата площ на землищата от общините Провадия и Ветрино в района на дейност на ТП „ДГС Провадия“ възлиза на 81148,4 ха. Площта на населените места, селищните образувания и останалите терени със селищен характер е 4157,9 ха.

Ловната площ възлиза на 76990,4 ха и включва всички гори, земи и водни площи, отговарящи на изискванията на чл. 6 от ЗЛОД. От ловната площ 14458,6 ха са горски територии, площта на земеделските територии възлиза на 62531,8 ха. Цялата площ е дивечопригодна с изключение на застроените и оградени терени, елементите на транспортната инфраструктура, кариерите за инертни материали, депата за битови отпадъци (сметища) и др. в района на стопанството.

Годната за целенасочено развъждане на дивеча площ възлиза на 75667,6 ха, от която 14439,6 ха горски територии и 61228,0 ха земеделски територии.

Подробното разпределение на ловната площ по отдели, вид територия и предназначение е представено в приложение № 2 (Изходна база данни) към настоящия ловностопански план.

2. Типове местообитания

За оценка на ловностопанската производителност, определяне на допустимите запаси и коефициентите на прираст на едрия дивеч – благороден елен, сърна и дива свиня площта на горските територии е разделена по типове местообитания, съгласно таблица № 1

„Бонитиране на едродивечовите местообитания“ към приложение № 29 на Наредба № 18 за инвентаризация и планиране в горските територии. По този начин в приложение № 2 към настоящия план са представени всички площи, заети с горскодървесна растителност по ловностопански райони, видове дивеч и бонитет, а обобщени за стопанството са показани в таблица № 3. Местообитанията са разнообразни – от типично едродивечови и смесени до типично дребнодивечови. В таблицата е представено и разпределението на земеделските територии по начин на трайно ползване. По-долу е посочена легенда към таблица № 3 и останалите таблици в ловностопанския план със сходни антетки.

Легенда:

ЛС „Провадия“

ЛСР(1) - ЛСР „Ягнило“
ЛСР(2) - ЛСР „Белоградец“
ЛСР(3) - ЛСР „Невша“
ЛСР(4) - ЛСР „Равна-Неново“
ЛСР(5) - ЛСР „Черковна-Овчага“
ЛСР(6) - ЛСР „Венчан“
ЛСР(7) - ЛСР „Златина“
ЛСР(8) - ЛСР „Петров дол-Габърница-Староселец“
ЛСР(9) - ЛСР „Кривня-Провадия“
ЛСР(10) - ЛСР „Добрина-Манастир“
ЛСР(11) - ЛСР „Житница“
ЛСР(12) - ЛСР „Бозвелийско-Бързица“
ЛСР(13) - ЛСР „Тутраканци-Чайка“
ЛСР(14) - ЛСР „Комарево“
ЛСР(15) - ЛСР „Храброво“
ЛСР(16) - ЛСР „Блъсково-Китен“
ЛСР(17) - ЛСР „Славейково-Черноок“
ЛСР(18) - ЛСР „Снежина-Градинарово“

СЛРД „Вълчи дол“

ЛСР(19) - ЛСР „Доброплодно“
ЛСР(20) - ЛСР „Момчилово-Средно село“

СЛРД „Варна“

ЛСР(21) - ЛСР „Неофит Рилски“
ЛСР(22) - ЛСР „Ветрино“
ЛСР(23) - ЛСР „Млада гвардия“

От представените в таблица № 3 данни се вижда, че територията на стопанството е заета от широколистни типове местообитания (97,2%), представени в значителна степен от чисти и смесени издънкови дъбови и с преобладание на дъб гори, както и високостъблени дъбови гори – общо 51,8% от дивечопригодната площ. Предвид геоморфологията на релефа и орографията на терена широко са разпространени келявогабъровите гори – 31,9% от дивечопригодната площ. Неголямо е участието на акациевите култури – общо 5,5%, следвани от липови (3,8%), мозаично смесени широколистни (2,3%) и габрови гори (1,9%). Иглолистните местообитания в района на стопанството са върху ограничена площ и са представени от гъсто склопени иглолистни култури с мъртва почвена постилка – 1,1% и в по-малка степен от склопени иглолистни култури с петна от широколистни издънки – 0,7% от дивечопригодната площ. Често в състава на естествените насаждения, особено в доловете, се среща ореха, а в периферията на гората и горските поляни – джанката, дивата круша и киселицата, които са ценна храна както за копитния, така и за пернатия дивеч, а джанката се консумира дори от някои хищници, като напр.

Таблица № 3

Разпределение на дивечопригодната площ по типове местообитания

Тип местообитание	Характеристика на местообитанието	Вид дивеч/Бонитет			Площ, ха						
		бе	сг	дс	ЛСР(1)	ЛСР(2)	ЛСР(3)	ЛСР(4)	ЛСР(5)	ЛСР(6)	ЛСР(7)
I. Горски територии											
3. Акациеви култури	1. Насажденията предимно дозряващи и зрели с единичен и групов подлес.	III	III	IV	35,2	27,9					
	2. Преобладават млади култури и издънково възобновени акациеви сечища с достъпен за дивеча младиняк.	II	II	III							
6. Келявогабърова гора	1. Насажденията с преобладание на келявия габър и примес от дъбове и др. широколистни; неравномерни по площ сечища и петна от склопени и несклопени иглолистни култури.	IV	IV	III		86,3	966	650	102,7	294,2	12,3
7. Масивни иглолистни култури	2. Преобладават склопени иглолистни култури с петна от широколистни издънки.	III	III	I	27,9		12,6			55,7	
	3. Преобладават гъсто склопени иглолистни култури с мъртва почвена постилка.	IV	IV	I		48,4					
8. Високостъблена дъбова гора.	1. Преобладават чисти семенни дъбови насаждения и смесени до 10% основно с липа, габър, ясен и др.; пълнота 0.4 - 0.8; с изразен подлесен етаж от дрян, глог, келяв габър и др.; сечищни участъци, поляни 20 - 50 % от площта; богат тревен състав.	I	I	I							
	2. Преобладават чисти семенни дъбови насаждения и смесени до 10% основно с липа, габър, ясен и др.; склопени, пълнота до 1.0; средно гъст подлесен етаж; открити площи 20 - 50 % с богат тревен състав.	II	II	I	40,8	72,1					
	3. Преобладават чисти семенни дъбови насаждения и смесени до 10% основно с липа, габър, ясен и др.; склопени, пълнота до 1.0; подлесен етаж едитичен, на петна; открити площи под 20 %.	III	III	I	0,3						
9. Издънкова дъбова гора	1. Преобладават разновъзрастни нискостъблени дъбови насаждения с подлес от глог, дрян, келяв габър, драка и др.; поляни и ливади 20 – 50 % с богат тревен състав.	II	II	I	93,7	178,6					
	2. Преобладават нискостъблени едновъзрастни дъбови насаждения с единичен и групов примес до 10% от бук, габър, клен, мъждрян и др.; подлес от глог, дрян, келяв габър, драка и др.; поляни и ливади под 20 %.	III	III	I							
	3. Преобладават разновъзрастни нискостъблени дъбови насаждения с възобновени сечища и несклопени култури 10- 30 %.	III	II	I		31,7					
11. Смесена широколистна издънкова гора с преобладание на дъба.	1. Насажденията са предимно издънкови с пълнота 0.6-0.7; примес от други широколистни 20-50 %; изредени участъци и несклопени широколистни култури; гъст подлесен етаж.	I	I	I		86,3	90,1				
	2. Насажденията са предимно издънкови с пълнота 0.8-0.9; примес от други широколистни 20-50 % на петна; изредени участъци и несклопени иглолистни култури; подлесен етаж на петна.	II	II	I			135,1	70,2	66,6		
	3. Насажденията са предимно издънкови, гъсто склопени с пълнота 1.0; примес от други широколистни 20-50 % на петна; изредени участъци и несклопени иглолистни култури; подлесен етаж на петна.	III	III	I	131,1						
12. Мозаично смесена широколистна гора.	1. Насажденията издънкови или високостъблени с неравномерен единичен или групов примес 10-30% от дъб, ясен, явор, бряст, клен и др. Неравномерни по площ сечища, младиняк и широколистни култури.	I	I	II				71,5	180,3		
14. Липова гора.	1. Насажденията предимно високи, пълнота 0.5-0.8, склопът изреден и разкъсан от възобновени сечища. и неравномерни петна от други широколистни; подрастоподлеснният етаж на петна.	II	II	II			34,4			104,9	46,0
	2. Насажденията предимно високи, склопени, пълнота 0.9-1.0, с единичен и групов примес от габър, ясен и др.; подрасто-подлеснният етаж единичен.	III	III	II							

15. Габърова гора	1. Насажденията предимно високи, пълнота 0.5-0.8, с единичен и групов примес от липа, дъб, бряст и др.; склопът изреден и разкъсан от възобновени сечища.	II	II	II	74,5						
	2. Насажденията предимно гъсто склопени - пълнота 0.9-1.0, с единичен и групов примес от бук, явор и др.; подрасто-подлесен етаж неравномерен.	III	III	II				69,8	6,1		
Незалесени площи	2. С големина над 10 ха	-	-	-			98,3	55,7			
Общо	**-**	**-**	**-**	**-**	**403,5**	**531,3**	**1336,5**	**917,2**	**355,7**	**454,8**	**58,3**
II. Земеделски територии											
1з.	Обработваеми площи	-	-	-	1217,0	3524,6	2213,8	1432,6	2370,9	858,3	794,6
2з.	Овощни градини	-	-	-	0,6			19,8	2,4	24,7	
3з.	Лозя	-	-	-	13,9	164,2	30,6	153,8	109,7	17	11,2
4з.	Естествени ливади	-	-	-	17,0	11,6	3,1		1,3		
5з.	Пасища	-	-	-	270,2	489,4	533,7	243,3	281,7	199,5	77,0
6з.	Пасища с храсти	-	-	-		55,9	305,3	142,2	148,8	186,9	315,4
7з.	Трайни укрития	-	-	-	10,3	28,9	21,8	70,5	60,2	94,1	3,9
8з.	Полски пътища	-	-	-	33,8	88,7	82,6	62,1	95,8	51,5	35,0
9з.	Водни площи	-	-	-	2,4	19,7	17,1	3,9	24,0	22,7	9,1
Общо	**-**	**-**	**-**	**-**	**1565,2**	**4383,0**	**3208,0**	**2128,2**	**3094,8**	**1454,7**	**1246,2**

продължава

продължение

Площ, ха																	%
ЛСР(8)	**ЛСР(9)**	**ЛСР(10)**	**ЛСР(11)**	**ЛСР(12)**	**ЛСР(13)**	**ЛСР(14)**	**ЛСР(15)**	**ЛСР(16)**	**ЛСР(17)**	**ЛСР(18)**	**ЛСР(19)**	**ЛСР(20)**	**ЛСР(21)**	**ЛСР(22)**	**ЛСР(23)**	**Общо**	
I. Горски територии																	
13,6		79,6	34,5		2,4	148			167,7		199,7		6,6	19,6		**734,8**	5,1
									13,5	46,9						**60,4**	0,4
503,6	882,2	832,2				64,2		69,3		92,1				36,3	12,8	**4604,2**	31,9
															0,7	**96,9**	0,7
		64,0				47,3										**159,7**	1,1
										37,7						**37,7**	0,3
									149,7	58,2	74,4					**395,2**	2,7
				47,1	19,1				234,5		170,4					**471,4**	3,3
110,5		208,4		776,0	654,1			925,3	1194,8	73,1		39,8				**4254,3**	29,5
									73,9							**73,9**	0,5
33,9		129,3		26,0	64,0				647,6							**932,5**	6,5
		10,8	73,5	162,5	48,5			10,8	93,3							**575,8**	4,0
		32,7					39,5	10,3		129,7	71,0					**555,1**	3,8
		53,7														**184,8**	1,3
	53,9					3,1	18,3									**327,1**	2,3
	1,4	66,5			89,6	4,0		52,2								**399,0**	2,8
								77,6	71,3							**148,9**	1,0

						123,5										**198,0**	1,4
																75,9	0,5
																154,0	1,1
661,6	**937,5**	**1477,2**	**108,0**	**1011,6**	**877,7**	**390,1**	**57,8**	**1145,5**	**2646,3**	**437,7**	**515,5**	**39,8**	**6,6**	**55,9**	**13,5**	**14439,6**	**100,0**
II. Земеделски територии																	
2160,5	3014,6	2555,4	2462,4	2630,4	1164,0	1025,6	1038,5	2584,1	2245,0	2586,5	2532,4	1399,2	2610,4	3924,0	1787,7	**48132,5**	78,6
	26,2	42,2	4,5	2,8	13,3	8,7		8,6	97,1		1,3	5,6	12,6	45,4		**315,8**	0,5
96,2	43,1	87,9	19	57,6	51,9	151,9	16	85,1	198,4	9,3	16,4	21,6	13,3	38,1		**1406,2**	2,3
37,9		14,8			7,4				2,7	1,0	10,2		50,8	92,3		**250,1**	0,4
538,2	233,0	457,8	10,4	80,5	111,5	169,1	36,8	77,8	150,8	150,8	187,5	152,9	501,5	467,3	370,8	**5791,5**	9,5
4,8	155,8	60,1	0,3	62,6	8,2	8,7	69,2	10,6	40,4	6,8				16,6	115,7	**1714,3**	2,8
34,6	332,6	66,7	2,5	88,3	128,9	37,1	20,6	41,8	77,7	15,9	2,2	44,7	3,9	11,7	23,6	**1222,5**	2,0
88,5	92,6	83,9	52,7	100,2	44,1	28,2	41,1	104,4	116,7	109,7	62,9	33,4	61,1	113,7	57,4	**1640,1**	2,7
20,9	42,8	38,7	119,6	71,8	30,7	37,3	30,8	59,7	40,3	90,3	58,2	7,0	1,3	6,2	0,5	**755,0**	1,2
2981,6	**3940,7**	**3407,5**	**2671,4**	**3094,2**	**1560,0**	**1466,6**	**1253,0**	**2972,1**	**2969,1**	**2970,3**	**2871,1**	**1664,4**	**3254,9**	**4715,3**	**2355,7**	**61228,0**	**100,0**

лисицата. В земеделските територии в много голяма степен преобладават обработваемите площи – 78,6%, значително по-малко са пасищата – общо 12,3%, следват лозята с 2,3% от дивечопригодната площ. Нищожно е участието на овощните градини – 0,5% и естествените ливади – 0,4% от дивечопригодната площ. Представеният комплекс местообитания осигурява среднобогата до богата и разнообразна естествена хранителна среда през вегетационния период. Голямо е участието на насаждения с богат подлесно-подрастен етаж и гъстосклопени чисти и смесени иглолистни култури и младиняци, които в съчетание с пресечения терен осигуряват достатъчно укрития и места за размножаване на дивеча. Като цяло производителността на местообитанията по отношение на всички видове дивеч може да се определи като средна до добра. В зависимост от участието на различните типове местообитания в определени ловностопански райони са налице и много добри условия за развитие на дивечовите запаси.

ГЛАВА IV
ОСНОВНИ НАСОКИ ЗА ОРГАНИЗАЦИЯ НА ЛОВНОТО СТОПАНСТВОТО

1. Направление на стопанисване

Основното направление за стопанисване на дивеча в ТП „ДГС Провадия“ ще бъде създаване и поддържане на благоприятни условия за развитие на здрави и жизнени дивечови запаси и възстановяване на тяхната численост за пълноценно използване на възможностите на природните екосистеми; поддържане и увеличаване на видовото разнообразие и опазване на редки и защитени видове; подобряване на условията за ловуване, организиране на ловен туризъм и пълноценно участие на вътрешния и международния пазар.

Главен вид дивеч в ловностопанските райони на ловни дружини ще бъде благородния елен със съпътстващи - сърна, дива свиня и заек, а в определени местообитания – фазан и яребица. Главен вид дивеч в ловностопанските райони с ниска лесистост - ЛСР „Златина“, ЛСР „Храброво“, ЛСР „Момчилово-Средно село“, ЛСР „Неофит Рилски“, ЛСР „Ветрино“ и ЛСР „Млада гвардия“ ще бъде заекът със съпътстващи – фазан и яребица, а в определени местообитания – благороден елен, сърна и дива свиня.

Дивечът, обитаващ територията на стопанството, ще се отглежда на свобода с допустими запаси в рамките на нормалните, при отчитане на междувидовото взаимодействие.

Посоката на стопанисване на дивеча в ловностопанските райони ще бъде нормализиране на половото съотношение (м:ж) до 1:1. Цел на стопанисване на всички видове дивеч, развъждани на свобода ще бъде поддържане на здрави и жизнени дивечови запаси.

За поддържане на видовото разнообразие и опресняване на кръвта на дребния дивеч се препоръчва периодично разселване на зайци, фазани и яребици от страна на ловните сдружения. Поддържане допустим запас в някои ловностопански райони и осигуряване отстрел на тези видове ще е трудно без това мероприятие. Задължително условие е птиците да се разселват само в райони, където има или е имало естествени ята, тъй като в противен случай мигрират.

Хищниците в условията на интензивно ловно стопанство са конкуренти на човека при ползването на дивечовите запаси и могат сериозно да компрометират усилията на стопанисващите дивеча. В тази връзка е наложително регулирането числеността на хищниците (вкл. скитащите кучета) до стопански допустими нива.

Основните ловностопански мероприятия предвидени в настоящия план, наред с оптимизиране разпределението на ловната площ по ловища; обособяване на развъдници; формиране и поддържане на оптимални полови и възрастови структури на запасите и

Таблица № 4.1

Разпределение на площта по ловностопански райони

№	Ловностопански район	Ловна площ, ха			Дивечонепригодна площ, ха			Дивечопригодна площ, ха		
		ГТ	ЗТ	Общо	ГТ	ЗТ	Общо	ГТ	ЗТ	Общо
	ЛС „Провадия“									
1.	ЛСР „Ягнило“	404,9	1581,0	1985,9	1,4	15,8	17,2	403,5	1565,2	1968,7
2.	ЛСР „Белоградец“	531,3	4451,8	4983,1		68,8	68,8	531,3	4383,0	4914,3
3.	ЛСР „Невша“	1341,8	3330,0	4671,8	5,3	122,0	127,3	1336,5	3208,0	4544,5
4.	ЛСР „Равна-Неново“	917,2	2180,6	3097,8		52,4	52,4	917,2	2128,2	3045,4
5.	ЛСР „Черковна-Овчага“	355,7	3140,7	3496,4		45,9	45,9	355,7	3094,8	3450,5
6.	ЛСР „Венчан“	454,8	1495,5	1950,3		40,8	40,8	454,8	1454,7	1909,5
7.	ЛСР „Златина“	58,3	1286,9	1345,2		40,7	40,7	58,3	1246,2	1304,5
8.	ЛСР „Петров дол-Габърница-Староселец“	661,8	3098,4	3760,2	0,2	116,8	117,0	661,6	2981,6	3643,2
9.	ЛСР „Кривня-Провадия“	940,5	4089,5	5030,0	3,0	148,8	151,8	937,5	3940,7	4878,2
10.	ЛСР „Добрина-Манастир“	1477,8	3446,9	4924,7	0,6	39,4	40,0	1477,2	3407,5	4884,7
11.	ЛСР „Житница“	108,0	2738,8	2846,8		67,4	67,4	108,0	2671,4	2779,4
12.	ЛСР „Бозвелийско-Бързица“	1012,2	3141,7	4153,9	0,6	47,5	48,1	1011,6	3094,2	4105,8
13.	ЛСР „Тутраканци-Чайка“	877,7	1571,2	2448,9		11,2	11,2	877,7	1560,0	2437,7
14.	ЛСР „Комарево“	390,3	1501,7	1892,0	0,2	35,1	35,3	390,1	1466,6	1856,7
15.	ЛСР „Храброво“	57,9	1271,5	1329,4	0,1	18,5	18,6	57,8	1253,0	1310,8
16.	ЛСР „Блъсково-Китен“	1149,2	3005,2	4154,4	3,7	33,1	36,8	1145,5	2972,1	4117,6
17.	ЛСР „Славейково-Черноок“	2647,2	2995,8	5643,0	0,9	26,7	27,6	2646,3	2969,1	5615,4
18.	ЛСР „Снежина-Градинарово“	437,7	3040,8	3478,5		70,5	70,5	437,7	2970,3	3408,0
	Общо	**13824,3**	**47368,0**	**61192,3**	**16,0**	**1001,4**	**1017,4**	**13808,3**	**46366,6**	**60174,9**
	СЛРД „Вълчи дол“									
19.	ЛСР „Доброплодно“	516,6	2888,3	3404,9	1,1	17,2	18,3	515,5	2871,1	3386,6
20.	ЛСР „Момчилово-Средно село“	39,8	1685,0	1724,8		20,6	20,6	39,8	1664,4	1704,2
	Общо	**556,4**	**4573,3**	**5129,7**	**1,1**	**37,8**	**38,9**	**555,3**	**4535,5**	**5090,8**
	СЛРД „Варна“									
21.	ЛСР „Неофит Рилски“	6,6	3316,9	3323,5		62,0	62,0	6,6	3254,9	3261,5
22.	ЛСР „Ветрино“	57,8	4838,1	4895,9	1,9	122,8	124,7	55,9	4715,3	4771,2
23.	ЛСР „Млада гвардия“	13,5	2435,5	2449,0		79,8	79,8	13,5	2355,7	2369,2
	Общо	**77,9**	**10590,5**	**10668,4**	**1,9**	**264,6**	**266,5**	**76,0**	**10325,9**	**10401,9**
	Всичко ТП „ДГС Провадия“	**14458,6**	**62531,8**	**76990,4**	**19,0**	**1303,8**	**1322,8**	**14439,6**	**61228,0**	**75667,6**

разселване на дивеч са разработване на специализирана фуражна база; изграждане на биотехнически съоръжения във вид и обем, съгласно действащата нормативна уредба и подобряване условията за наблюдение и ползване на дивеч. Наложително е ограничаването до възможния минимум на числеността на хищниците. Организирането на надеждна охрана и безкомпромисната борба с всички форми на бракониерство са от ключово значение за изпълнението на ловностопанския план.

2. Ловностопанско деление

Ловностопанското деление на ТП „ДГС Провадия“ е на териториален принцип и е съобразено със землищните граници, съгласно изискванията на чл. 7, ал. 6 от ЗЛОД. Отразено е в таблица № 4.1 и на приложените към настоящия план карти на ловностопанските мероприятия.

На територията на ТП „ДГС Провадия“ няма обособен държавен ловностопански район. Ловностопанските райони на ловни дружини се стопанисват от двадесет и три ловни дружини в състава на три ловни сдружения. Разпределението на ловната площ по правоползватели, ловностопански райони и ловища е посочено в таблица № 4.2.

Таблица № 4.2

Разпределение на площта на ловностопанските райони по ловища

Правоползвател	Ловностопански район	Ловище	Площ, ха
ЛС „Провадия“	ЛСР „Ягнило“	1. л-ще „Ибримката“	973,1
“	“	2. л-ще „Чешмеджика“	1107,4
“	ЛСР „Белоградец“	1. л-ще „Баш бунар“	2534,3
“	“	2. л-ще „Бабука“	2428,2
“	ЛСР „Невша“	1. л-ще „Голямата елма“	570,4
“	“	2. л-ще „Разсадника“	1030,1
“	“	3. л-ще „Таушан тепе“	1384,2
“	“	4. л-ще „Кара орман“	1234,2
“	“	5. л-ще „Топилата“	413,3
“	ЛСР „Равна-Неново“	1. л-ще „Неново“	1158,4
“	“	2. л-ще „Пробития камък“	317,7
“	“	3. л-ще „Равна“	1604,8
“	ЛСР „Черковна-Овчага“	1. л-ще „Боруговец“	450,7
“	“	2. л-ще „Горните лозя“	1640,1
“	“	3. л-ще „Овчага“	1386,3
“	ЛСР „Венчан“	1. л-ще „Големия дюз“	1588,0
“	“	2. л-ще „Кара пещера“	351,6
“	ЛСР „Златина“	1. л-ще „Север“	573,9
“	“	2. л-ще „Юг“	800,0
“	ЛСР „Петров дол-Габърница-Староселец“	1. л-ще „Староселец“	517,6
“	“	2. л-ще „Петров дол“	842,3

“	“	3. л-ще „Карлишка кория“	2389,5
“	ЛСР „Кривня-Провадия“	1. л-ще „Кривня“	3977,8
“	“	2. л-ще „Провадия“	1233,8
“	ЛСР „Добрина-Манастир“	1. л-ще „Добрина“	3189,9
“	“	2. л-ще „Манастир“	1707,4
“	ЛСР „Житница“	1. л-ще „Тетерлика“	1548,0
“	“	2. л-ще „Ланджиите“	1291,5
“	ЛСР „Бозвелийско-Бързица“	1. л-ще „Клисаджик“	889,9
“	“	2. л-ще „Кара пунар“	3242,1
“	ЛСР „Тутраканци-Чайка“	1. л-ще „Джевиз боаз“	1373,5
“	“	2. л-ще „Сазла гьол“	1063,3
“	ЛСР „Комарево“	1. л-ще „Гольовица“	1035,0
“	“	2. л-ще „Ямача“	845,5
“	ЛСР „Храброво“	1. л-ще „Белянката“	856,7
“	“	2. л-ще „Гърлата“	470,7
“	ЛСР „Блъсково-Китен“	1. л-ще „Блъсково“	1555,5
“	“	2. л-ще „Китен“	2581,3
“	ЛСР „Славейково-Черноок“	1. л-ще „Бакъджик“	2944,4
“	“	2. л-ще „Ашламите“	1889,7
“	“	3. л-ще „Чобан гьолджук“	783,2
“	ЛСР „Снежина-Градинарово“	1. л-ще „Хамбарлъка“	2768,9
“	“	2. л-ще „Градинарово“	690,8
СЛРД „Вълчи дол“	ЛСР „Доброплодно“	1. л-ще „Чатърлъка“	1582,2
“	“	2. л-ще „Мандраколу“	1804,3
“	ЛСР „Момчилово-Средно село“	1. л-ще „Момчилово“	1037,7
“	“	2. л-ще „Средно село“	678,4
СЛРД „Варна“	ЛСР „Неофит Рилски“	1. л-ще „Запад“	1907,5
“	“	2. л-ще „Изток“	1423,3
“	ЛСР „Ветрино“	1. л-ще „Север“	2691,9
“	“	2. л-ще „Юг“	2191,4
“	ЛСР „Млада гвардия“	1. л-ще „Запад“	1084,8
“	“	2. л-ще „Изток“	1353,9
Всичко	**-**	**-**	**76990,4**

ГЛАВА V
ПЛАНИРАНИ МЕРОПРИЯТИЯ

Планираните мероприятия са съобразени с разпоредбите на Закона за защитените територии (ЗЗТ) и Закона за биологичното разнообразие (ЗБР).

За защитените видове, описани в гл. I, т. 3 на настоящия план са в сила всички забрани по чл. 38 от ЗБР.

Защитените територии и защитените зони, обявени в района на дейност на ТП „ДГС Карлово“ са описани подробно в глава II „Досегашно стопанисване“ на настоящия ловностопански план. Посочен е и режима на дейностите, въведен със заповедите за обявяването им.

1. Разпределение на дивечопригодната площ по условия за обитаване от различните видове дивеч и бонитиране на дивечовите местообитания.

Екологичните фактори във всеки ловностопански район създават различни условия за развитие на дивечовите запаси. Обобщени в типове местообитания, означени със съответния индекс, тези условия синтезирано са представени в приложение № 2 на настоящия план.

В зависимост от биологичните изисквания на отделните видове дивеч към условията на средата и ловностопанската производителност на местообитанията, общата дивечопригодна площ на стопанството е представена в таблица № 5.1 по ловностопански райони със съответния бонитет. Посочените цифри са средни, изчислени съгласно приложение № 29 на Наредба № 18 за инвентаризация и планиране в горските територии.

Оценката на качествата на местообитанията на едрия дивеч (благороден елен, сърна и дива свиня) е направена по таблица № 1 „Бонитиране на едродивечовите местообитания“ към цитираното по-горе приложение.

Производителността на местообитанията на заека е определена чрез комплексна оценка на основните екологични фактори поотделно за откритите площи и за горските райони съгласно таблици № 6 „Бонитетна таблица за местообитанията на заека в откритите площи“ и № 7 „Бонитетна таблица за местообитанията на заека в горските райони“ от приложение № 29 на Наредба № 18 за инвентаризация и планиране в горските територии.

Бонитирането на местообитанията на фазана е извършено чрез оценка на екологичните им характеристики съгласно таблица № 11 „Бонитетна таблица за местообитанията на фазана“ от цитираното по-горе приложение.

Бонитирането на местообитанията на яребицата е извършено чрез количествено изразяване на стойностите на бонитетообразуващите фактори съгласно таблица № 8 „Бонитетна таблица за местообитанията на яребицата“ от същото приложение.

Бонитирането на местообитанията на дребния дивеч е представено в таблици № 5.2 – 5.4.

Таблица № 5.1

Разпределение на дивечопригодната площ по вид дивеч и бонитет

Ловностопански район	Вид дивеч	Дивечопригодна площ, ха			Бонитет
		ГТ	ЗТ	Общо	
1	2	3	4	5	6
1. ЛСР „Ягнило“	Благороден елен	403,5		403,5	III(2,5)
	Сърна	403,5		403,5	III(2,5)
	Дива свиня	403,5		403,5	I(1,4)
	Заек	403,5	1529,0	1932,5	IV(4,0)
	Фазан	63,1	24,8	87,9	II(2,3)
	Яребица		1241,8	1241,8	III(3,0)
2. ЛСР „Белоградец“	Благороден елен	531,3		531,3	III(2,5)
	Сърна	531,3		531,3	II(2,4)
	Дива свиня	531,3		531,3	II(1,5)
	Заек	531,3	4274,6	4805,9	IV(4,0)
	Фазан	76,3	193,1	269,4	II(2,2)
	Яребица		3717,7	3717,7	III(3,0)
3. ЛСР „Невша“	Благороден елен	1238,2		1238,2	IV(3,5)
	Сърна	1238,2		1238,2	IV(3,5)
	Дива свиня	1238,2		1238,2	III(2,6)
	Заек	1336,5	3108,3	4444,8	IV(4,0)
	Фазан	12,6	52,4	65,0	II(2,2)
	Яребица		2266,2	2266,2	III(3,0)
4. ЛСР „Равна-Неново“	Благороден елен	861,5		861,5	IV(3,5)
	Сърна	861,5		861,5	IV(3,5)
	Дива свиня	861,5		861,5	III(2,7)
	Заек	917,2	2062,2	2979,4	IV(4,0)
	Фазан	71,5	244,1	315,6	II(2,0)
	Яребица		1676,7	1676,7	III(3,0)
5. ЛСР „Черковна-Овчага“	Благороден елен	355,7		355,7	II(2,1)
	Сърна	355,7		355,7	II(2,1)
	Дива свиня	355,7		355,7	II(2,1)
	Заек	355,7	2975,0	3330,7	IV(4,0)
	Фазан	132,2	172,3	304,5	II(2,0)
	Яребица		2543,2	2543,2	III(3,0)
6. ЛСР „Венчан“	Благороден елен	454,8		454,8	III(3,4)
	Сърна	454,8		454,8	III(3,4)
	Дива свиня	454,8		454,8	III(2,5)
	Заек	454,8	1380,5	1835,3	IV(4,0)
	Фазан		135,8	135,8	II(2,0)
	Яребица		994,1	994,1	III(3,0)
7. ЛСР „Златина“	Благороден елен	58,3		58,3	II(2,4)
	Сърна	58,3		58,3	II(2,4)
	Дива свиня	58,3		58,3	II(2,2)
	Заек	58,3	1202,1	1260,4	IV(4,0)
	Фазан	0,0	15,1	15,1	II(2,0)
	Яребица		809,7	809,7	III(3,0)

продължава

продължение

1	2	3	4	5	6
8. ЛСР „Петров дол-Габърница-Староселец“	Благороден елен	661,6		661,6	IV(3,6)
	Сърна	661,6		661,6	IV(3,5)
	Дива свиня	661,6		661,6	III(2,6)
	Заек	661,6	2872,2	3533,8	IV(4,0)
	Фазан	13,6	130,8	144,4	II(2,0)
	Яребица		2291,3	2291,3	III(3,0)
9. ЛСР „Кривня-Провадия“	Благороден елен	937,5		937,5	IV(3,8)
	Сърна	937,5		937,5	IV(3,8)
	Дива свиня	937,5		937,5	III(2,9)
	Заек	937,5	3805,3	4742,8	IV(4,0)
	Фазан	53,9	401,9	455,8	II(2,0)
	Яребица		3416,5	3416,5	III(3,0)
10. ЛСР „Добрина-Манастир“	Благороден елен	1477,2		1477,2	III(3,4)
	Сърна	1477,2		1477,2	III(3,3)
	Дива свиня	1477,2		1477,2	II(2,3)
	Заек	1477,2	3284,9	4762,1	IV(4,0)
	Фазан	90,4	196,8	287,2	II(2,0)
	Яребица		2752,2	2752,2	III(3,0)
11. ЛСР „Житница“	Благороден елен	108,0		108,0	II(1,6)
	Сърна	108,0		108,0	II(1,6)
	Дива свиня	108,0		108,0	II(2,0)
	Заек	108,0	2499,1	2607,1	IV(4,0)
	Фазан	108,0	26,0	134,0	II(2,0)
	Яребица		2488,4	2488,4	III(3,0)
12. ЛСР „Бозвелийско-Бързица“	Благороден елен	1011,6		1011,6	II(1,9)
	Сърна	1011,6		1011,6	II(1,9)
	Дива свиня	1011,6		1011,6	I(1,0)
	Заек	1011,6	2922,2	3933,8	IV(4,0)
	Фазан		148,7	148,7	II(2,0)
	Яребица		2779,1	2779,1	III(3,0)
13. ЛСР „Тутраканци-Чайка“	Благороден елен	877,7		877,7	II(2,0)
	Сърна	877,7		877,7	II(2,0)
	Дива свиня	877,7		877,7	I(1,1)
	Заек	877,7	1485,2	2362,9	IV(4,0)
	Фазан	2,4	194,1	196,5	II(2,0)
	Яребица		1358,1	1358,1	III(3,0)
14. ЛСР „Комарево“	Благороден елен	390,1		390,1	III(2,9)
	Сърна	390,1		390,1	III(2,9)
	Дива свиня	390,1		390,1	III(2,8)
	Заек	390,1	1401,1	1791,2	IV(4,0)
	Фазан	151,1	197,7	348,8	II(2,0)
	Яребица		1223,3	1223,3	III(3,0)
15. ЛСР „Храброво“	Благороден елен	57,8		57,8	II(1,7)
	Сърна	57,8		57,8	II(1,7)
	Дива свиня	57,8		57,8	I(1,3)
	Заек	57,8	1181,1	1238,9	IV(4,0)
	Фазан	57,8	36,6	94,4	II(2,0)
	Яребица		1075,1	1075,1	III(3,0)

продължава

продължение

1	2	3	4	5	6
16. ЛСР „Блъсково-Китен“	Благороден елен	1145,5		1145,5	II(2,2)
	Сърна	1145,5		1145,5	II(2,2)
	Дива свиня	1145,5		1145,5	I(1,2)
	Заек	1145,5	2808,0	3953,5	IV(4,0)
	Фазан	10,3	135,5	145,8	II(2,0)
	Яребица		2719,6	2719,6	III(3,0)
17. ЛСР „Славейково-Черноок“	Благороден елен	2646,3		2646,3	II(2,4)
	Сърна	2646,3		2646,3	II(2,2)
	Дива свиня	2646,3		2646,3	I(1,2)
	Заек	2646,3	2812,1	5458,4	IV(4,0)
	Фазан	181,2	373,2	554,4	II(2,0)
	Яребица		2618,2	2618,2	III(3,0)
18. ЛСР „Снежина-Градинарово“	Благороден елен	437,7		437,7	II(2,3)
	Сърна	437,7		437,7	II(2,3)
	Дива свиня	437,7		437,7	II(1,6)
	Заек	437,7	2770,3	3208,0	IV(4,0)
	Фазан	47,3	25,2	72,5	II(2,0)
	Яребица		2611,7	2611,7	III(3,0)
19. ЛСР „Доброплодно“	Благороден елен	515,5		515,5	III(2,7)
	Сърна	515,5		515,5	III(2,7)
	Дива свиня	515,5		515,5	II(2,2)
	Заек	515,5	2750,0	3265,5	IV(4,0)
	Фазан	270,7	19,9	290,6	II(2,0)
	Яребица		2552,3	2552,3	III(3,0)
20. ЛСР „Момчилово-Средно село“	Благороден елен	39,8		39,8	II(2,0)
	Сърна	39,8		39,8	II(2,0)
	Дива свиня	39,8		39,8	I(1,0)
	Заек	39,8	1624,0	1663,8	IV(4,0)
	Фазан	39,8	71,9	111,7	II(2,0)
	Яребица		1471,1	1471,1	III(3,0)
21. ЛСР „Неофит Рилски“	Заек	6,6	3192,5	3199,1	IV(4,0)
	Фазан	6,6	29,8	36,4	II(2,0)
	Яребица		2640,2	2640,2	III(3,0)
22. ЛСР „Ветрино“	Сърна	55,9		55,9	IV(3,6)
	Заек	55,9	4595,4	4651,3	IV(4,0)
	Фазан	19,6	111,8	131,4	II(2,0)
	Яребица		4019,2	4019,2	III(3,0)
23. ЛСР „Млада гвардия“	Сърна	13,5		13,5	IV(3,9)
	Заек	13,5	2297,8	2311,3	IV(4,0)
	Фазан	0,7	139,3	140,0	III(3,0)
	Яребица		1811,3	1811,3	III(3,0)
Всичко ТП „ДГС Провадия“	**Благороден елен**	**14209,6**	**0,0**	**14209,6**	**III(2,8)**
	Сърна	**14279,0**	**0,0**	**14279,0**	**III(2,7)**
	Дива свиня	**14209,6**	**0,0**	**14209,6**	**II(1,9)**
	Заек	**14439,6**	**58832,9**	**73272,5**	**IV(4,0)**
	Фазан	**1409,1**	**3076,8**	**4485,9**	**II(2,0)**
	Яребица	**0,0**	**51077,0**	**51077,0**	**III(3,0)**

Таблица № 5.2

Бонитиране на местообитанията на заека в откритите площи

Бонитетообразуващи фактори	Точки
1. Надморска височина	8
2. Релеф	5
3. Почви	10
4. Климат	4
5. Площ на селскостопанските култури, % от цялата площ на ловния район	6
6. Вид на селскостопанските култури	5
7. Големина на блоковете	4
8. Убежища от дървесна и храстова растителност	8
9. Овощни градини, %	1
10. Лозя, %	1
11. Площ на фуражните култури, % от цялата площ на ловния район	8
12. Употреба на торове, родентициди и пестициди	-8
13. Ловностопански мероприятия	-6
14. Палене на стърнища	-2
15. Паша на домашни животни	-6
16. Численост на хищниците (лисица, чакал, бялка, черен пор, дива котка, скитащи кучета и котки)	-8
Общо	**30**
Среден бонитет	**IV**

Таблица № 5.3

Бонитиране на местообитанията на заека в горските райони

Бонитетообразуващи фактори	Точки
1. Надморска височина	8
2. Релеф	4
3. Почви	8
4. Климат	4
5. Селскостопански култури, отглеждани в района в съседство с горските площи	10
6. Дървесен състав и строеж на гората	12
7. Ловностопански мероприятия	-6
8. Паша на домашни животни	-6
9. Численост на хищниците (лисица, чакал, бялка, черен пор, дива котка, скитащи кучета и котки)	-8
Общо	**26**
Среден бонитет	**IV**

Таблица № 5.4

Бонитиране на местообитанията на яребицата

Бонитетообразуващи фактори	Точки
1. Надморска височина	8
2. Релеф	4
3. Почви	8
4. Начало на вегетацията	2
5. Средни пролетни валежи, mm	2
6. Брой на дните със снежна покривка	2
7. Площ на селскостопанските култури, % от цялата площ на ловния район	4
8. Селскостопански култури	4
9. Големина на блоковете	3
10. Убежища от дървесна и храстова растителност	6
11. Овощни градини, %	1
12. Лозя, %	1
13. Площ на фуражните култури, % от цялата площ на ловния район	6
14. Употреба на торове, родентициди и пестициди	-6
15. Ловностопански мероприятия	-4
16. Палене на стърнища	-2
17. Численост на хищниците (лисица, чакал, бялка, черен пор, дива котка, скитащи кучета и котки)	-6
Общо	**33**
Среден бонитет	**III**

Благородният елен обитава цялата територия на стопанството с изключение на някои маломерни или силно разпокъсани горски комплекси, както и откритите площи около населените места.

За развъждане на сърна е подходяща цялата дивечопригодна площ на горските територии. През вегетационния период обитава и обработваемите площи, засети с житни култури, царевица и люцерна, като избягва откритите местообитания в непосредствена близост до населените места.

Дивата свиня се среща на цялата дивечопригодна площ, нещо повече, величината на действителния й запас налага извода, че този вид е намерил подходящи местообитания сред изоставените трайни насаждения, захрастените дерета, оврази и др. в земеделските земи.

Заекът обитава горските територии, предимно дозряващи и зрели насаждения с равномерен или разкъсан склоп, цялата дивечопригодна площ в земеделските територии, както и пръснатите сред тях маломерни горички. Среща се в обработваемите площи, пустеещите земи, разкъсаните горски комплекси, новосъздадените горски култури и др., като предпочита южните, припечни изложения.

За фазана са подходящи разпръснатите сред обработваемите земи дъбови, церови и акациеви горички, черборовите култури и обрастванията от тръстика, папур и друга водолюбива растителност по бреговете на реки, канали, язовири и др. водоеми на територията на стопанството. Установени са три типа фазанови местообитания - ФМ-3 (Дъбрави на свежи и богати почви), ФМ-6 (Акациеви гори) и ФМ-7 (Млади култури от

черен бор).

Яребицата обитава предимно трайните насаждения в земеделските територии - лозя, овощни градини и др., откритите местности, засети със селскостопански култури с незначителни укрития от храстова растителност или висока трева между нивите.

От особена важност за яребицата е наличието на постоянни водоизточници - непресъхващи долове, микроязовири, блата, мочури, напоителни канали и др.

2. Допустими запаси и перспектива за развитието им

Допустим запас на дивеча е броят животни от даден вид, който може да се поддържа в ловностопанските райони на базата на естествената производителност на местообитанията, съчетана с провеждане на ловностопански мероприятия, отчитайки взаимодействието с конкурентните видове и недопускане на щети над 10% върху горската растителност или земеделските култури.

На базата на извършеното бонитиране съгласно качествените показатели, обобщени в таблица № 1 „Бонитиране на едродивечовите местообитания“ към приложение № 29 на Наредба № 18 за инвентаризация и планиране в горските територии и основните насоки за организацията на стопанисване, са изчислени допустимите запаси на дивеча (табл. № 6) и са посочени по ловностопански райони.

За видовете - обект на лов по смисъла на ЗЛОД, отглеждани на свобода са планирани допустими дивечови запаси в рамките на нормалните при стопански коефициент - $К_{ст}$ = 1,0. С цел максимално използване на възможностите на местообитанията, подпомагане на дивечоразвъдната дейност и недопускане на прекомерен отстрел, стопанският коефициент за благородния елен в ЛСР „Ягнило“, ЛСР „Белоградец“, ЛСР „Венчан“, ЛСР „Тутраканци-Чайка“ е завишен на $К_{ст}$ = 2,0. С оглед недопускане прекомерен отстрел и редуциране на действителните запаси на дивеча, за допустим запас на сърната в ЛСР „Ветрино“ и ЛСР „Млада гвардия“ е възприет действителният.

Допустимият запас на благородния елен общо за стопанството, предвид завишения стопански коефициент, посочен по-горе е достигнат. За различните ловностопански райони обаче действителните запаси са между 31% и 244% (над два пъти) от допустимите. В ловностопанските райони на СЛРД „Вълчи дол“ допустим запас на благородния елен не може да бъде достигнат през следващото десетилетие и в тях следва да се ограничи полването, да се положат усилия за опазване на вида и да се разчита на саморазселване на животни от съседните ловностопански райони. Действителните запаси на сърната в ловностопанските райони са между 24% и 450% (четири и половина пъти), а средно за стопанството - 56% от допустимите. Действителните запаси на дивата свиня развъждана на свобода превишават допустимите със 67% средно за стопанството, а в отделните райони са между 80% и 700% (седем пъти), което предвид екологията на вида, говори за неточна таксация. Този извод естествено се налага и за благородния елен. За съществуващите запаси на дива свиня във всички ловностопански райони е наложително да се води коректна таксация и при доказано висока численост да се редуцират до допустимите. Действителните запаси на заека средно за стопанството са 22% от допустимите, а в отделните ловностопански райони са между 2% и 59%. Действителните запаси на фазана са 65% от допустимите. При яребицата действителните запаси са средно 24% от допустимите - между 10% и 56% в различните ловностопаски райони. Поддържане числеността на дребния дивеч и особено реализирането на отстрел, ще е затруднено без ежегодно разселване на фазани и яребици, а при възможност и на зайци.

В таблица № 6 е посочен възможният отстрел на годишна база, при достигнати допустими запаси, без да се взема предвид вероятното му нарастване при евентуално разселване на дивеч.

Перспективният план за развитие на дивечовите запаси, отстрелът по видове дивеч и по години, по ловностопански райони и общо за стопанството са представени в таблици №

Таблица № 6

Разпределение на допустимите запаси по видове дивеч и ловностопански райони

Вид дивеч Ловностопански район	Действ. запас, бр.	Дивечопригодна площ, ха			Бонитет	Допустим запас, бр.				Стопански запас, бр.				Възм. отстрел
		ГТ	ЗТ	Общо		на 100ха	в ГТ	в ЗТ	Общо	Кстоп.	Общо	Кмввз.	Всичко	
1	2	3	4	5	6	7	8	9	10	11	12	13	14	15
Благороден елен														
ЛС „Провадия“														
1. ЛСР „Ягнило“	13	403,5		403,5	III(2,5)	1,5	6		6	2,0	12	1	11	1
2. ЛСР „Белоградец“	17	531,3		531,3	III(2,5)	1,5	8		8	2,0	16	2	14	2
3. ЛСР „Невша“	4	1238,2		1238,2	IV(3,5)	0,9	11		11	1,0	11	1	10	1
4. ЛСР „Равна-Неново“	7	861,5		861,5	IV(3,5)	0,9	8		8	1,0	8	1	7	1
5. ЛСР „Черковна-Овчага“		355,7		355,7	II(2,1)	1,7	6		6	1,0	6	1	5	1
6. ЛСР „Венчан“	22	454,8		454,8	III(3,4)	1,0	5		5	2,0	10	1	9	1
7. ЛСР „Златина“		58,3		58,3	II(2,4)	1,5	1		1	1,0	1	0	1	0
8. ЛСР „Петров дол-Габърница-С	9	661,6		661,6	IV(3,6)	0,8	5		5	1,0	5	1	4	1
9. ЛСР „Кривня-Провадия“	8	937,5		937,5	IV(3,8)	0,7	7		7	1,0	7	1	6	1
10. ЛСР „Добрина-Манастир“	10	1477,2		1477,2	III(3,4)	1,0	15		15	1,0	15	2	13	2
11. ЛСР „Житница“		108,0		108,0	II(1,6)	1,9	2		2	1,0	2	0	2	0
12. ЛСР „Бозвелийско-Бързица“	6	1011,6		1011,6	II(1,9)	1,7	17		17	1,0	17	2	15	2
13. ЛСР „Тутраканци-Чайка“	30	877,7		877,7	II(2,0)	1,7	15		15	2,0	30	3	27	3
14. ЛСР „Комарево“	8	390,1		390,1	III(2,9)	1,3	5		5	1,0	5	1	4	1
15. ЛСР „Храброво“		57,8		57,8	II(1,7)	1,8	1		1	1,0	1	0	1	0
16. ЛСР „Блъсково-Китен“	11	1145,5		1145,5	II(2,2)	1,6	18		18	1,0	18	2	16	2
17. ЛСР „Славейково-Черноок“	11	2646,3		2646,3	II(2,4)	1,5	40		40	1,0	40	4	36	5
18. ЛСР „Снежина-Градинарово“	7	437,7		437,7	II(2,3)	1,6	7		7	1,0	7	1	6	1
Общо	**163**	**13654,3**		**13654,3**	**III(2,8)**		**177**		**177**		**211**	**24**	**187**	**25**
СЛРД „Вълчи дол“														
19. ЛСР „Доброплодно“	3	515,5		515,5	III(2,7)	1,4	7		7	1,0	7	1	6	
20. ЛСР „Момчилово-Средно село“		39,8		39,8	II(2,0)	1,7	1		1	1,0	1	0	1	
Общо	**3**	**555,3**		**555,3**	**III(2,6)**		**8**		**8**		**8**	**1**	**7**	**0**
Всичко ТП „ДГС Провадия“	**166**	**14209,6**		**14209,6**	**III(2,8)**		**185**		**185**		**219**	**25**	**194**	**25**

продължава

продължение

1	2	3	4	5	6	7	8	9	10	11	12	13	14	15
Сърна														
ЛС „Провадия“														
1. ЛСР „Ягнило“	22	403,5		403,5	III(2,5)	6,0	24		24	1,0	24	10	14	2
2. ЛСР „Белоградец“	12	531,3		531,3	II(2,4)	6,3	33		33	1,0	33	12	21	2
3. ЛСР „Невша“	9	1238,2		1238,2	IV(3,5)	3,0	37		37	1,0	37	15	22	3
4. ЛСР „Равна-Неново“	8	861,5		861,5	IV(3,5)	3,0	26		26	1,0	26	10	16	2
5. ЛСР „Черковна-Овчага“	6	355,7		355,7	II(2,1)	7,2	26		26	1,0	26	10	16	2
6. ЛСР „Венчан“	9	454,8		454,8	III(3,4)	3,3	15		15	1,0	15	6	9	1
7. ЛСР „Златина“	0	58,3		58,3	II(2,4)	6,3	4		4	1,0	4	2	2	0
8. ЛСР „Петров дол-Габърница-С	18	661,6		661,6	IV(3,5)	3,0	20		20	1,0	20	8	12	1
9. ЛСР „Кривня-Провадия“	12	937,5		937,5	IV(3,8)	2,4	23		23	1,0	23	9	14	2
10. ЛСР „Добрина-Манастир“	17	1477,2		1477,2	III(3,3)	3,6	53		53	1,0	53	21	32	4
11. ЛСР „Житница“	5	108,0		108,0	II(1,6)	8,7	9		9	1,0	9	4	5	1
12. ЛСР „Бозвелийско-Бързица“	13	1011,6		1011,6	II(1,9)	7,8	79		79	1,0	79	32	47	6
13. ЛСР „Тутраканци-Чайка“	33	877,7		877,7	II(2,0)	7,5	66		66	1,0	66	26	40	5
14. ЛСР „Комарево“	10	390,1		390,1	III(2,9)	4,8	19		19	1,0	19	8	11	1
15. ЛСР „Храброво“	0	57,8		57,8	II(1,7)	8,4	5		5	1,0	5	2	3	0
16. ЛСР „Блъсково-Китен“	22	1145,5		1145,5	II(2,2)	6,9	79		79	1,0	79	32	47	6
17. ЛСР „Славейково-Черноок“	26	2646,3		2646,3	II(2,2)	6,9	183		183	1,0	183	73	110	12
18. ЛСР „Снежина-Градинарово“	6	437,7		437,7	II(2,3)	6,6	29		29	1,0	29	12	17	2
Общо	**228**	**13654,3**		**13654,3**	**III(2,7)**		**730**		**730**		**730**	**292**	**438**	**52**
СЛРД „Вълчи дол“														
19. ЛСР „Доброплодно“	5	515,5		515,5	III(2,7)	5,4	28		28	1,0	28	10	18	2
20. ЛСР „Момчилово-Средно сел	9	39,8		39,8	II(2,0)	7,5	3		3	1,0	3	1	2	0
Общо	**14**	**555,3**		**555,3**	**III(2,6)**		**31**		**31**		**31**	**11**	**20**	**2**
СЛРД „Варна“														
22. ЛСР „Ветрино“	20	55,9		55,9	IV(3,6)	2,8							20	3
23. ЛСР „Млада гвардия“	12	13,5		13,5	IV(3,9)	2,2							12	1
Общо	**32**	**69,4**		**69,4**	**IV(3,7)**		**0**		**0**		**0**	**0**	**32**	**4**
Всичко ТП „ДГС Провадия“	**274**	**14279,0**		**14279,0**	**III(2,7)**		**761**		**761**		**761**	**303**	**490**	**58**

продължава

продължение

1	2	3	4	5	6	7	8	9	10	11	12	13	14	15
Дива свиня														
ЛС „Провадия“														
1. ЛСР „Ягнило“	14	403,5		403,5	I(1,4)	1,0	4		4	1,0	4		4	2
2. ЛСР „Белоградец“	12	531,3		531,3	II(1,5)	1,0	5		5	1,0	5		5	3
3. ЛСР „Невша“	8	1238,2		1238,2	III(2,6)	0,8	10		10	1,0	10		10	6
4. ЛСР „Равна-Неново“	29	861,5		861,5	III(2,7)	0,8	7		7	1,0	7		7	4
5. ЛСР „Черковна-Овчага“	4	355,7		355,7	II(2,1)	0,9	3		3	1,0	3		3	2
6. ЛСР „Венчан“	11	454,8		454,8	III(2,5)	0,8	4		4	1,0	4		4	2
7. ЛСР „Златина“	1	58,3		58,3	II(2,2)	0,9	1		1	1,0	1		1	1
8. ЛСР „Петров дол-Габърница-С	20	661,6		661,6	III(2,6)	0,8	5		5	1,0	5		5	3
9. ЛСР „Кривня-Провадия“	11	937,5		937,5	III(2,9)	0,7	7		7	1,0	7		7	4
10. ЛСР „Добрина-Манастир“	17	1477,2		1477,2	II(2,3)	0,8	12		12	1,0	12		12	8
11. ЛСР „Житница“	7	108,0		108,0	II(2,0)	0,9	1		1	1,0	1		1	1
12. ЛСР „Бозвелийско-Бързица“	10	1011,6		1011,6	I(1,0)	1,1	11		11	1,0	11		11	7
13. ЛСР „Тутраканци-Чайка“	18	877,7		877,7	I(1,1)	1,1	10		10	1,0	10		10	6
14. ЛСР „Комарево“	0	390,1		390,1	III(2,8)	0,7	3		3	1,0	3		3	2
15. ЛСР „Храброво“	0	57,8		57,8	I(1,3)	1,0	1		1	1,0	1		1	1
16. ЛСР „Блъсково-Китен“	12	1145,5		1145,5	I(1,2)	1,1	13		13	1,0	13		13	9
17. ЛСР „Славейково-Черноок“	32	2646,3		2646,3	I(1,2)	1,1	29		29	1,0	29		29	18
18. ЛСР „Снежина-Градинарово“	7	437,7		437,7	II(1,6)	1,0	4		4	1,0	4		4	2
Общо	**213**	**13654,3**		**13654,3**	**II(1,9)**		**130**		**130**		**130**		**130**	**81**
СЛРД „Вълчи дол“														
19. ЛСР „Доброплодно“	9	515,5		515,5	II(2,2)	0,9	5		5	1,0	5		5	3
20. ЛСР „Момчилово-Средно сел	4	39,8		39,8	I(1,0)	1,1	0		0	1,0	0		0	0
Общо	**13**	**555,3**		**555,3**	**II(2,1)**		**5**		**5**		**5**		**5**	**3**
Всичко ТП „ДГС Провадия“	**226**	**14209,6**		**14209,6**	**II(1,9)**		**135**		**135**		**135**		**135**	**84**

продължава

продължение

1	2	3	4	5	6	7	8	9	10	11	12	13	14	15
						Заек								
ЛС „Провадия“														
1. ЛСР „Ягнило“	14	403,5	1529	1932,5	IV(4,0)	7,0	28	107	135	1,0	135		135	27
2. ЛСР „Белоградец“	42	531,3	4274,6	4805,9	IV(4,0)	7,0	37	299	336	1,0	336		336	67
3. ЛСР „Невша“	72	1336,5	3108,3	4444,8	IV(4,0)	7,0	93	217	310	1,0	310		310	62
4. ЛСР „Равна-Неново“	56	917,2	2062,2	2979,4	IV(4,0)	7,0	64	144	208	1,0	208		208	42
5. ЛСР „Черковна-Овчага“	34	355,7	2975	3330,7	IV(4,0)	7,0	24	208	232	1,0	232		232	46
6. ЛСР „Венчан“	45	454,8	1380,5	1835,3	IV(4,0)	7,0	31	96	127	1,0	127		127	25
7. ЛСР „Златина“	23	58,3	1202,1	1260,4	IV(4,0)	7,0		84	84	1,0	84		84	17
8. ЛСР „Петров дол-Габърница-С	42	661,6	2872,2	3533,8	IV(4,0)	7,0		201	201	1,0	201		201	40
9. ЛСР „Кривня-Провадия“	70	937,5	3805,3	4742,8	IV(4,0)	7,0	65	266	331	1,0	331		331	66
10. ЛСР „Добрина-Манастир“	74	1477,2	3284,9	4762,1	IV(4,0)	7,0	103	229	332	1,0	332		332	66
11. ЛСР „Житница“	49	108,0	2499,1	2607,1	IV(4,0)	7,0	7	174	181	1,0	181		181	36
12. ЛСР „Бозвелийско-Бързица“	68	1011,6	2922,2	3933,8	IV(4,0)	7,0	70	204	274	1,0	274		274	55
13. ЛСР „Тутраканци-Чайка“	97	877,7	1485,2	2362,9	IV(4,0)	7,0	61	103	164	1,0	164		164	33
14. ЛСР „Комарево“	20	390,1	1401,1	1791,2	IV(4,0)	7,0		98	98	1,0	98		98	20
15. ЛСР „Храброво“	47	57,8	1181,1	1238,9	IV(4,0)	7,0	4	82	86	1,0	86		86	17
16. ЛСР „Блъсково-Китен“	94	1145,5	2808	3953,5	IV(4,0)	7,0	80	196	276	1,0	276		276	55
17. ЛСР „Славейково-Черноок“	45	2646,3	2812,1	5458,4	IV(4,0)	7,0	185	196	381	1,0	381		381	76
18. ЛСР „Снежина-Градинарово“	65	437,7	2770,3	3208,0	IV(4,0)	7,0	30	193	223	1,0	223		223	45
Общо	**957**	**13808,3**	**44373,2**	**58181,5**	**IV(4,0)**		**882**	**3097**	**3979**		**3979**		**3979**	**795**
СЛРД „Вълчи дол“														
19. ЛСР „Доброплодно“	11	515,5	2750,0	3265,5	IV(4,0)	7,0	36	192	228	1,0	228		228	56
20. ЛСР „Момчилово-Средно село“		39,8	1624,0	1663,8	IV(4,0)	7,0	2	113	115	1,0	115		115	28
Общо	**11**	**555,3**	**4374,0**	**4929,3**	**IV(4,0)**		**38**	**305**	**343**		**343**		**343**	**84**
СЛРД „Варна“														
21. ЛСР „Неофит Рилски“	37	6,6	3192,5	3199,1	IV(4,0)	7,0		223	223	1,0	223		223	44
22. ЛСР „Ветрино“	4	55,9	4595,4	4651,3	IV(4,0)	7,0	3	163	166	1,0	166		166	33
23. ЛСР „Млада гвардия“	85	13,5	2297,8	2311,3	IV(4,0)	7,0		160	160	1,0	160		160	32
Общо	**126**	**76,0**	**10085,7**	**10161,7**	**IV(4,0)**		**3**	**546**	**549**		**549**		**549**	**109**
Всичко ТП „ДГС Провадия“	**1094**	**14439,6**	**58832,9**	**73272,5**	**IV(4,0)**		**923**	**3948**	**4871**		**4871**		**4871**	**988**

продължава

продължение

1	2	3	4	5	6	7	8	9	10	11	12	13	14	15
						Фазан								
ЛС „Провадия“														
1. ЛСР „Ягнило“	25	63,1	24,8	87,9	II(2,3)	22,0	13	5	18	1,0	18		18	9
2. ЛСР „Белоградец“	45	76,3	193,1	269,4	II(2,2)	23,0	17	44	61	1,0	61		61	30
3. ЛСР „Невша“	42	12,6	52,4	65,0	II(2,2)	23,0	2	12	14	1,0	14		14	7
4. ЛСР „Равна-Неново“	18	71,5	244,1	315,6	II(2,0)	24,0	17	58	75	1,0	75		75	37
5. ЛСР „Черковна-Овчага“	15	132,2	172,3	304,5	II(2,0)	25,0	33	43	76	1,0	76		76	38
6. ЛСР „Венчан“	28	0,0	135,8	135,8	II(2,0)	25,0	0	34	34	1,0	34		34	17
7. ЛСР „Златина“	40	0,0	15,1	15,1	II(2,0)	25,0	0	4	4	1,0	4		4	2
8. ЛСР „Петров дол-Габърница-Староселец		13,6	130,8	144,4	II(2,0)	25,0	3	32	35	1,0	35		35	17
9. ЛСР „Кривня-Провадия“	20	53,9	401,9	455,8	II(2,0)	25,0	13	100	113	1,0	113		113	57
10. ЛСР „Добрина-Манастир“	25	90,4	196,8	287,2	II(2,0)	25,0	22	49	71	1,0	71		71	35
11. ЛСР „Житница“	20	108,0	26,0	134,0	II(2,0)	25,0	27	7	34	1,0	34		34	17
12. ЛСР „Бозвелийско-Бързица“	12	0,0	148,7	148,7	II(2,0)	25,0	0	37	37	1,0	37		37	18
13. ЛСР „Тутраканци-Чайка“	32	2,4	194,1	196,5	II(2,0)	25,0	0	49	49	1,0	49		49	24
14. ЛСР „Комарево“	61	151,1	197,7	348,8	II(2,0)	25,0	37	49	86	1,0	86		86	43
15. ЛСР „Храброво“		57,8	36,6	94,4	II(2,0)	25,0	14	9	23	1,0	23		23	11
16. ЛСР „Блъсково-Китен“	30	10,3	135,5	145,8	II(2,0)	25,0	2	34	36	1,0	36		36	18
17. ЛСР „Славейково-Черноок“	100	181,2	373,2	554,4	II(2,0)	25,0	45	93	138	1,0	138		138	70
18. ЛСР „Снежина-Градинарово“	50	47,3	25,2	72,5	II(2,0)	25,0	11	6	17	1,0	17		17	8
Общо	**563**	**1071,7**	**2704,1**	**3775,8**	**II(2,0)**		**256**	**665**	**921**		**921**		**921**	**458**
СЛРД „Вълчи дол“														
19. ЛСР „Доброплодно“	35	270,7	19,9	290,6	II(2,0)	25,0	67	5	72	1,0	72		72	36
20. ЛСР „Момчилово-Средно сел	48	39,8	71,9	111,7	II(2,0)	25,0	9	18	27	1,0	27		27	14
Общо	**83**	**310,5**	**91,8**	**402,3**	**II(2,0)**		**76**	**23**	**99**		**99**		**99**	**50**
СЛРД „Варна“														
21. ЛСР „Неофит Рилски“	5	6,6	29,8	36,4	II(2,0)	25,0	1	7	8	1,0	8		8	5
22. ЛСР „Ветрино“	18	19,6	111,8	131,4	II(2,0)	25,0	4	28	32	1,0	32		32	22
23. ЛСР „Млада гвардия“	28	0,7	139,3	140,0	III(3,0)	15,0	0	20	20	1,0	20		20	14
Общо	**51**	**26,9**	**280,9**	**307,8**	**II(2,0)**		**5**	**55**	**60**		**60**		**60**	**41**
Всичко ТП „ДГС Провадия“	**697**	**1409,1**	**3076,8**	**4485,9**	**II(2,0)**		**337**	**743**	**1080**		**1080**		**1080**	**549**

продължава

продължение

1	2	3	4	5	6	7	8	9	10	11	12	13	14	15
Яребица														
ЛС „Провадия“														
1. ЛСР „Ягнило“	70		1241,8	1241,8	III(3,0)	20,0		248	248	1,0	248		248	46
2. ЛСР „Белоградец“	160		3717,7	3717,7	III(3,0)	20,0		744	744	1,0	744		744	138
3. ЛСР „Невша“	230		2266,2	2266,2	III(3,0)	20,0		453	453	1,0	453		453	84
4. ЛСР „Равна-Неново“	78		1676,7	1676,7	III(3,0)	20,0		335	335	1,0	335		335	62
5. ЛСР „Черковна-Овчага“	65		2543,2	2543,2	III(3,0)	20,0		509	509	1,0	509		509	94
6. ЛСР „Венчан“	75		994,1	994,1	III(3,0)	20,0		199	199	1,0	199		199	37
7. ЛСР „Златина“	80		809,7	809,7	III(3,0)	20,0		162	162	1,0	162		162	30
8. ЛСР „Петров дол-Габърница-С	50		2291,3	2291,3	III(3,0)	20,0		458	458	1,0	458		458	85
9. ЛСР „Кривня-Провадия“	100		3416,5	3416,5	III(3,0)	20,0		683	683	1,0	683		683	126
10. ЛСР „Добрина-Манастир“	90		2752,2	2752,2	III(3,0)	20,0		550	550	1,0	550		550	102
11. ЛСР „Житница“	150		2488,4	2488,4	III(3,0)	20,0		498	498	1,0	498		498	92
12. ЛСР „Бозвелийско-Бързица“	125		2779,1	2779,1	III(3,0)	20,0		556	556	1,0	556		556	103
13. ЛСР „Тутраканци-Чайка“	74		1358,1	1358,1	III(3,0)	20,0		272	272	1,0	272		272	50
14. ЛСР „Комарево“	56		1223,3	1223,3	III(3,0)	20,0		245	245	1,0	245		245	45
15. ЛСР „Храброво“	72		1075,1	1075,1	III(3,0)	20,0		215	215	1,0	215		215	40
16. ЛСР „Блъсково-Китен“	120		2719,6	2719,6	III(3,0)	20,0		544	544	1,0	544		544	101
17. ЛСР „Славейково-Черноок“	160		2618,2	2618,2	III(3,0)	20,0		524	524	1,0	524		524	97
18. ЛСР „Снежина-Градинарово“	50		2611,7	2611,7	III(3,0)	20,0		522	522	1,0	522		522	97
Общо	**1805**	**0,0**	**38582,9**	**38582,9**	**III(3,0)**			**7717**	**7717**		**7717**		**7717**	**1429**
СЛРД „Вълчи дол“														
19. ЛСР „Доброплодно“	100		2552,3	2552,3	III(3,0)	20,0		510	510	1,0	510		510	99
20. ЛСР „Момчилово-Средно сел	160		1471,1	1471,1	III(3,0)	20,0		294	294	1,0	294		294	57
Общо	**260**	**0,0**	**4023,4**	**4023,4**	**III(3,0)**			**804**	**804**		**804**		**804**	**156**
СЛРД „Варна“														
21. ЛСР „Неофит Рилски“	132		2640,2	2640,2	III(3,0)	20,0		528	528	1,0	528		528	99
22. ЛСР „Ветрино“	116		4019,2	4019,2	III(3,0)	20,0		804	804	1,0	804		804	150
23. ЛСР „Млада гвардия“	160		1811,3	1811,3	III(3,0)	20,0		362	362	1,0	362		362	68
Общо	**408**	**0,0**	**8470,7**	**8470,7**	**III(3,0)**			**1694**	**1694**		**1694**		**1694**	**317**
Всичко ТП „ДГС Провадия“	**2473**	**0,0**	**51077,0**	**51077,0**	**III(3,0)**			**10215**	**10215**		**10215**		**10215**	**1902**

7.1 - 7.6.

Отстрелът на благороден елен в ловностопанските райони на ЛС „Провадия“ не се ограничава, а в ловностопанските райони на СЛРД „Вълчи дол“ не се предвижда до достигане на допустимите запаси. Отстрел на сърна в ловностопанските райони на ЛС „Провадия“ и СЛРД „Вълчи дол“ се предвижда след не по-малко от три до пет години или след достигане на допустимите запаси, а отстрелът на сърни в ловностопанските райони на СЛРД „Варна“ не се ограничава. Ползването на дива свиня в ловностопанските райони не се ограничава и ще се извършва съгласно утвърдения годишен план. Ползването на заек в различните ловностопански райони ще е възможно след не по-малко от седем-осем години, но предвид пълната загуба на ежегодния прираст е много вероятно планираното ползване да не бъде достигнато. Отстрелът на фазани ще зависи преди всичко от количеството разселени птици и тяхната оцеляемост. Ползване на яребица в пълния си обем ще е възможно след минимум пет до седем години и ще зависи освен от ежегодния прираст и от количеството ежегодно разселени птици. Достигане и поддържане на допустимите запаси ще е затруднено без това мероприятие.

Посочената в таблици № 7.1 - 7.6 перспектива ще се реализира при изпълнение на планираните ловностопански мероприятия и организирането на надеждна охрана. Необходимо е перспективният план да се проверява в зависимост от резултатите при целогодишното наблюдение на дивеча, от ежегодната пролетна, евентуално есенна (контролна) таксация и да се коригира предвидения отстрел съобразно постановките, залегнали в следващата точка (т. 9) на настоящия ловностопански план. Не са изключени и екстремни стойности на отпада, следствие на тежки зими, епидемични заболявания, хищници или бракониерство, които ще повлияят и върху планирания отстрел. Във всеки случай насоката на стопанисване трябва да се придържа в посочените граници. В зависимост от влиянието на конкретните биотични и абиотични фактори върху действителните запаси, следва да се коригира предвиденото годишно ползване.

Необходимо е да се посочи и допустимата плътност на вълка в района, тъй като за изхранването на един вълк годишно загиват около 20 бр. едър дивеч (Железнов Н., 1995 г.) и неговата численост е от решаващо значение за устойчивото развитие на дивечовите популации. Независимо, че хранителното разнообразие на вълците е голямо, дивите и домашните копитни съставляват около 80% от неговата храна. Възрастният вълк се нуждае от 1,5 - 2 кг месо дневно, а годишната консумация се оценява на 500-800 кг на животно. В този смисъл съществува връзка между наличието на необходимата за вълка храна и големината на ловната му територия. В границите на разпространение на вида в Европа средната плътност е 1,5 - 2 вълка/100 км² (10 000 ха), а размера на глутницата е средно 2 – 7 индивида. Плътност от порядък 1 вълк на около 50 км² е оптимална за нашите географски ширини от ареала на вида, но това е при условия, в които и копитните са с оптимална плътност. В такива условия ловните територии на семейната глутница е нормално да имат площ 100-300 км². Повечето изследвания на териториите на глутниците показват припокриване до някаква степен. Имайки предвид това припокриване, Mech (1977b) предполага, че тези райони са един вид буферни зони между глутниците, като счита, че са с ширина от 2 до 6 км (Peters and Mech 1975b; Mech 1994a). Тези зони са убежище за копитните, тъй като се смята, че вълците се чувстват застрашени да навлизат в тях, поради възможни сблъсъци между съседните глутници (Mech 1977a,c).

В България семейните глутници обитават основно планински и полупланински райони. Предпочитани местообитания са смесените планински системи със сложно зониране, чиито височинни етажи се състоят от широколистни и иглолистни гори, планински и алпийски ливади, храсталаци, скални масиви и ждрела, гъсти речни мрежи. Биомът предоставя възможност за просторни ловни територии, спокойни места за родилни бърлоги и сравнително добра хранителна база.

Екологичната ниша, която вълкът заема е „ловец на едри животни“. Менюто му съдържа основно копитни и в по-малка степен дребни бозайници (заек, мишевидни, порови и

Таблица № 7.1

Перспективен план за развитие на дивечовите запаси развъждани на свобода

Благороден елен

ЛС „Провадия“

Година	**2023**	**2024**	**2025**	**2026**	**2027**	**2028**	**2029**	**2030**	**2031**	**2032**	**Всичко**
Пролетен запас	163	180	190	190	190	190	190	190	190	190	
м:ж	83 80	90 90	95 95	95 95	95 95	95 95	95 95	95 95	95 95	95 95	
полово съотн.	1,0 1,0	1,0 1,0	1,0 1,0	1,0 1,0	1,0 1,0	1,0 1,0	1,0 1,0	1,0 1,0	1,0 1,0	1,0 1,0	
Кпр/общ запас	0,26	0,26	0,26	0,26	0,26	0,26	0,26	0,26	0,26	0,26	
Приплоди	42	47	49	49	49	49	49	49	49	49	
м:ж	21 21	24 23	24 25	24 25	24 25	24 25	24 25	24 25	24 25	24 25	
Есенен запас	205	227	239	239	239	239	239	239	239	239	
м:ж	104 101	114 113	119 120	119 120	119 120	119 120	119 120	119 120	119 120	119 120	
Отпад, %	10	10	10	10	10	10	10	10	10	10	
Отпад	21	23	24	24	24	24	24	24	24	24	
м:ж	10 11	11 12	12 12	12 12	12 12	12 12	12 12	12 12	12 12	12 12	
Възм. отстрел	4	14	25	25	25	25	25	25	25	25	218
м:ж	4	8 6	12 13	12 13	12 13	12 13	12 13	12 13	12 13	12 13	108 110
Отстрел+Отпад	25	37	49	49	49	49	49	49	49	49	
м:ж	14 11	19 18	24 25	24 25	24 25	24 25	24 25	24 25	24 25	24 25	
Фураж: конц, т	9,225	10,215	10,755	10,755	10,755	10,755	10,755	10,755	10,755	10,755	105,480
груб, т	46,125	51,075	53,775	53,775	53,775	53,775	53,775	53,775	53,775	53,775	527,400
сочен, т	18,450	20,430	21,510	21,510	21,510	21,510	21,510	21,510	21,510	21,510	210,960
сол, т	0,615	0,681	0,717	0,717	0,717	0,717	0,717	0,717	0,717	0,717	7,032

СЛРД „Вълчи дол“

Година	**2023**	**2024**	**2025**	**2026**	**2027**	**2028**	**2029**	**2030**	**2031**	**2032**	**Всичко**
Пролетен запас	3	4	4	4	4	4	4	4	4	4	
м:ж	2 1	2 2	2 2	2 2	2 2	2 2	2 2	2 2	2 2	2 2	
полово съотн.	2,0 1,0	1,0 1,0	1,0 1,0	1,0 1,0	1,0 1,0	1,0 1,0	1,0 1,0	1,0 1,0	1,0 1,0	1,0 1,0	
Кпр/общ запас	0,26	0,26	0,26	0,26	0,26	0,26	0,26	0,26	0,26	0,26	
Приплоди	1	1	1	1	1	1	1	1	1	1	
м:ж	0 1	1 0	1 0	1 0	1 0	1 0	1 0	1 0	1 0	1 0	
Есенен запас	4	5	5	5	5	5	5	5	5	5	
м:ж	2 2	3 2	3 2	3 2	3 2	3 2	3 2	3 2	3 2	3 2	
Отпад, %	10	10	10	10	10	10	10	10	10	10	
Отпад	0	1	1	1	1	1	1	1	1	1	
м:ж	0 0	1 0	1 0	1 0	1 0	1 0	1 0	1 0	1 0	1 0	
Възм. отстрел											0
м:ж											0 0
Отстрел+Отпад	0	1	1	1	1	1	1	1	1	1	
м:ж	0 0	1 0	1 0	1 0	1 0	1 0	1 0	1 0	1 0	1 0	
Фураж: конц, т	0,180	0,225	0,225	0,225	0,225	0,225	0,225	0,225	0,225	0,225	2,205
груб, т	0,900	1,125	1,125	1,125	1,125	1,125	1,125	1,125	1,125	1,125	11,025
сочен, т	0,360	0,450	0,450	0,450	0,450	0,450	0,450	0,450	0,450	0,450	4,410
сол, т	0,012	0,015	0,015	0,015	0,015	0,015	0,015	0,015	0,015	0,015	0,147

продължава

продължение

Всичко ТП „ДГС Провадия“

Година	**2023**	**2024**	**2025**	**2026**	**2027**	**2028**	**2029**	**2030**	**2031**	**2032**	**Всичко**
Пролетен запас	166	184	194	194	194	194	194	194	194	194	
м:ж	85 81	92 92	97 97	97 97	97 97	97 97	97 97	97 97	97 97	97 97	
полово съотн.	1,0 1,0	1,0 1,0	1,0 1,0	1,0 1,0	1,0 1,0	1,0 1,0	1,0 1,0	1,0 1,0	1,0 1,0	1,0 1,0	
Кпр/общ запас	0,26	0,26	0,26	0,26	0,26	0,26	0,26	0,26	0,26	0,26	
Приплоди	43	48	50	50	50	50	50	50	50	50	
м:ж	21 22	25 23	25 25	25 25	25 25	25 25	25 25	25 25	25 25	25 25	
Есенен запас	209	232	244	244	244	244	244	244	244	244	
м:ж	106 103	117 115	122 122	122 122	122 122	122 122	122 122	122 122	122 122	122 122	
Отпад, %	10	10	10	10	10	10	10	10	10	10	
Отпад	21	24	25	25	25	25	25	25	25	25	
м:ж	10 11	12 12	13 12	13 12	13 12	13 12	13 12	13 12	13 12	13 12	
Възм. отстрел	4	14	25	25	25	25	25	25	25	25	218
м:ж	4 0	8 6	12 13	12 13	12 13	12 13	12 13	12 13	12 13	12 13	108 110
Отстрел+Отпад	25	38	50	50	50	50	50	50	50	50	
м:ж	14 11	20 18	25 25	25 25	25 25	25 25	25 25	25 25	25 25	25 25	
Фураж: конц, т	9,405	10,440	10,980	10,980	10,980	10,980	10,980	10,980	10,980	10,980	107,685
груб, т	47,025	52,200	54,900	54,900	54,900	54,900	54,900	54,900	54,900	54,900	538,425
сочен, т	18,810	20,880	21,960	21,960	21,960	21,960	21,960	21,960	21,960	21,960	215,370
сол, т	0,627	0,696	0,732	0,732	0,732	0,732	0,732	0,732	0,732	0,732	7,179

Таблица № 7.2

Перспективен план за развитие на дивечовите запаси развъждани на свобода

Сърна

ЛС „Провадия“

Година	**2023**	**2024**	**2025**	**2026**	**2027**	**2028**	**2029**	**2030**	**2031**	**2032**	**Всичко**
Пролетен запас	228	255	286	320	358	401	438	438	438	438	
м:ж	110 118	125 130	141 145	158 162	178 180	200 201	219 219	219 219	219 219	219 219	
полово съотн.	1,0 1,1	1,0 1,0	1,0 1,0	1,0 1,0	1,0 1,0	1,0 1,0	1,0 1,0	1,0 1,0	1,0 1,0	1,0 1,0	
Кпр/общ запас	0,40	0,40	0,40	0,40	0,40	0,40	0,40	0,40	0,40	0,40	
Приплоди	91	102	114	128	143	160	175	175	175	175	
м:ж	46 45	51 51	57 57	64 64	72 71	80 80	87 88	87 88	87 88	87 88	
Есенен запас	319	357	400	448	501	561	613	613	613	613	
м:ж	156 163	176 181	198 202	222 226	250 251	280 281	306 307	306 307	306 307	306 307	
Отпад, %	20	20	20	20	20	20	20	20	20	20	
Отпад	64	71	80	90	100	112	123	123	123	123	
м:ж	31 33	35 36	40 40	44 46	50 50	56 56	61 62	61 62	61 62	61 62	
Възм. отстрел						11	52	52	52	52	219
м:ж						5 6	26 26	26 26	26 26	26 26	109 110
Отстрел+Отпад	64	71	80	90	100	123	175	175	175	175	
м:ж	31 33	35 36	40 40	44 46	50 50	61 62	87 88	87 88	87 88	87 88	
Фураж: конц, т	4,307	4,820	5,400	6,048	6,764	7,574	8,276	8,276	8,276	8,276	68,013
груб, т	14,355	16,065	18,000	20,160	22,545	25,245	27,585	27,585	27,585	27,585	226,710
сочен, т	8,613	9,639	10,800	12,096	13,527	15,147	16,551	16,551	16,551	16,551	136,026
сол, т	0,319	0,357	0,400	0,448	0,501	0,561	0,613	0,613	0,613	0,613	5,038

СЛРД „Вълчи дол“

Година	**2023**	**2024**	**2025**	**2026**	**2027**	**2028**	**2029**	**2030**	**2031**	**2032**	**Всичко**
Пролетен запас	14	16	18	20	20	20	20	20	20	20	
м:ж	4 10	6 10	7 11	9 11	10 10	10 10	10 10	10 10	10 10	10 10	
полово съотн.	1,0 2,5	1,0 1,7	1,0 1,6	1,0 1,2	1,0 1,0	1,0 1,0	1,0 1,0	1,0 1,0	1,0 1,0	1,0 1,0	
Кпр/общ запас	0,40	0,40	0,40	0,40	0,40	0,40	0,40	0,40	0,40	0,40	
Приплоди	6	6	7	8	8	8	8	8	8	8	
м:ж	3 3	3 3	4 3	4 4	4 4	4 4	4 4	4 4	4 4	4 4	
Есенен запас	20	22	25	28	28	28	28	28	28	28	
м:ж	7 13	9 13	11 14	13 15	14 14	14 14	14 14	14 14	14 14	14 14	
Отпад, %	20	20	20	20	20	20	20	20	20	20	
Отпад	4	4	5	6	6	6	6	6	6	6	
м:ж	1 3	2 2	2 3	3 3	3 3	3 3	3 3	3 3	3 3	3 3	
Възм. отстрел				2	2	2	2	2	2	2	14
м:ж				2	1 1	1 1	1 1	1 1	1 1	1 1	6 8
Отстрел+Отпад	4	4	5	8	8	8	8	8	8	8	
м:ж	1 3	2 2	2 3	3 5	4 4	4 4	4 4	4 4	4 4	4 4	
Фураж: конц, т	0,270	0,297	0,338	0,378	0,378	0,378	0,378	0,378	0,378	0,378	3,551
груб, т	0,900	0,990	1,125	1,260	1,260	1,260	1,260	1,260	1,260	1,260	11,835
сочен, т	0,540	0,594	0,675	0,756	0,756	0,756	0,756	0,756	0,756	0,756	7,101
сол, т	0,020	0,022	0,025	0,028	0,028	0,028	0,028	0,028	0,028	0,028	0,263

продължава

продължение

СЛРД „Варна“

Година	2023	2024	2025	2026	2027	2028	2029	2030	2031	2032	Всичко
Пролетен запас	32	32	32	32	32	32	32	32	32	32	
м:ж	12 20	15 17	16 16	16 16	16 16	16 16	16 16	16 16	16 16	16 16	
полово съотн.	1,0 1,7	1,0 1,1	1,0 1,0	1,0 1,0	1,0 1,0	1,0 1,0	1,0 1,0	1,0 1,0	1,0 1,0	1,0 1,0	
Кпр/общ запас	0,40	0,40	0,40	0,40	0,40	0,40	0,40	0,40	0,40	0,40	
Приплоди	13	13	13	13	13	13	13	13	13	13	
м:ж	7 6	7 6	7 6	7 6	7 6	7 6	7 6	7 6	7 6	7 6	
Есенен запас	45	45	45	45	45	45	45	45	45	45	
м:ж	19 26	22 23	23 22	23 22	23 22	23 22	23 22	23 22	23 22	23 22	
Отпад, %	20	20	20	20	20	20	20	20	20	20	
Отпад	9	9	9	9	9	9	9	9	9	9	
м:ж	4 5	4 5	5 4	5 4	5 4	5 4	5 4	5 4	5 4	5 4	
Възм. отстрел	4	4	4	4	4	4	4	4	4	4	40
м:ж	4	2 2	2 2	2 2	2 2	2 2	2 2	2 2	2 2	2 2	18 22
Отстрел+Отпад	13	13	13	13	13	13	13	13	13	13	
м:ж	4 9	6 7	7 6	7 6	7 6	7 6	7 6	7 6	7 6	7 6	
Фураж: конц, т	0,608	0,608	0,608	0,608	0,608	0,608	0,608	0,608	0,608	0,608	6,075
груб, т	2,025	2,025	2,025	2,025	2,025	2,025	2,025	2,025	2,025	2,025	20,250
сочен, т	1,215	1,215	1,215	1,215	1,215	1,215	1,215	1,215	1,215	1,215	12,150
сол, т	0,045	0,045	0,045	0,045	0,045	0,045	0,045	0,045	0,045	0,045	0,450

Всичко ТП „ДГС Провадия“

Година	2023	2024	2025	2026	2027	2028	2029	2030	2031	2032	Всичко
Пролетен запас	274	303	336	372	410	453	490	490	490	490	
м:ж	126 148	146 157	164 172	183 189	204 206	226 227	245 245	245 245	245 245	245 245	
полово съотн.	1,0 1,2	1,0 1,1	1,0 1,0	1,0 1,0	1,0 1,0	1,0 1,0	1,0 1,0	1,0 1,0	1,0 1,0	1,0 1,0	
Кпр/общ запас	0,40	0,40	0,40	0,40	0,40	0,40	0,40	0,40	0,40	0,40	
Приплоди	110	121	134	149	164	181	196	196	196	196	
м:ж	56 54	61 60	68 66	75 74	83 81	91 90	98 98	98 98	98 98	98 98	
Есенен запас	384	424	470	521	574	634	686	686	686	686	
м:ж	182 202	207 217	232 238	258 263	287 287	317 317	343 343	343 343	343 343	343 343	
Отпад, %	20	20	20	20	20	20	20	20	20	20	
Отпад	77	84	94	105	115	127	138	138	138	138	
м:ж	36 41	41 43	47 47	52 53	58 57	64 63	69 69	69 69	69 69	69 69	
Възм. отстрел	4	4	4	6	6	17	58	58	58	58	273
м:ж	0 4	2 2	2 2	2 4	3 3	8 9	29 29	29 29	29 29	29 29	133 140
Отстрел+Отпад	81	88	98	111	121	144	196	196	196	196	
м:ж	36 45	43 45	49 49	54 57	61 60	72 72	98 98	98 98	98 98	98 98	
Фураж: конц, т	5,184	5,724	6,345	7,034	7,749	8,559	9,261	9,261	9,261	9,261	77,639
груб, т	17,280	19,080	21,150	23,445	25,830	28,530	30,870	30,870	30,870	30,870	258,795
сочен, т	10,368	11,448	12,690	14,067	15,498	17,118	18,522	18,522	18,522	18,522	155,277
сол, т	0,384	0,424	0,470	0,521	0,574	0,634	0,686	0,686	0,686	0,686	5,751

Таблица № 7.3

Перспективен план за развитие на дивечовите запаси развъждани на свобода

Дива свиня

ЛС „Провадия“

Година	**2023**	**2024**	**2025**	**2026**	**2027**	**2028**	**2029**	**2030**	**2031**	**2032**	**Всичко**
Пролетен запас	213	200	190	180	170	160	150	140	130	130	
м:ж	115 98	100 100	95 95	90 90	85 85	80 80	75 75	70 70	65 65	65 65	
полово съотн.	1,2 1,0	1,0 1,0	1,0 1,0	1,0 1,0	1,0 1,0	1,0 1,0	1,0 1,0	1,0 1,0	1,0 1,0	1,0 1,0	
Кпр/общ запас	0,80	0,80	0,80	0,80	0,80	0,80	0,80	0,80	0,80	0,80	
Приплоди	170	160	152	144	136	128	120	112	104	104	
м:ж	85 85	80 80	76 76	72 72	68 68	64 64	60 60	56 56	52 52	52 52	
Есенен запас	383	360	342	324	306	288	270	252	234	234	
м:ж	200 183	180 180	171 171	162 162	153 153	144 144	135 135	126 126	117 117	117 117	
Отпад, %	10	10	10	10	10	10	10	10	10	10	
Отпад	38	36	34	32	31	29	27	25	23	23	
м:ж	20 18	18 18	17 17	16 16	15 16	14 15	14 13	13 12	11 12	11 12	
Възм. отстрел	145	134	128	122	115	109	103	97	81	81	1115
м:ж	80 65	67 67	64 64	61 61	58 57	55 54	51 52	48 49	41 40	41 40	566 549
Отстрел+Отпад	183	170	162	154	146	138	130	122	104	104	
м:ж	100 83	85 85	81 81	77 77	73 73	69 69	65 65	61 61	52 52	52 52	
Фураж: конц, т	20,682	19,440	18,468	17,496	16,524	15,552	14,580	13,608	12,636	12,636	161,622
груб, т											
сочен, т	34,470	32,400	30,780	29,160	27,540	25,920	24,300	22,680	21,060	21,060	269,370
сол, т	0,766	0,720	0,684	0,648	0,612	0,576	0,540	0,504	0,468	0,468	5,986

СЛРД „Вълчи дол“

Година	**2023**	**2024**	**2025**	**2026**	**2027**	**2028**	**2029**	**2030**	**2031**	**2032**	**Всичко**
Пролетен запас	13	12	11	10	9	8	7	6	5	5	
м:ж	9 4	7 5	6 5	5 5	4 5	4 4	3 4	3 3	3 2	3 2	
полово съотн.	2,3 1,0	1,4 1,0	1,2 1,0	1,0 1,0	1,0 1,3	1,0 1,0	1,0 1,3	1,0 1,0	1,5 1,0	1,5 1,0	
Кпр/общ запас	0,80	0,80	0,80	0,80	0,80	0,80	0,80	0,80	0,80	0,80	
Приплоди	10	10	9	8	7	6	6	5	4	4	
м:ж	5 5	5 5	5 4	4 4	4 3	3 3	3 3	3 2	2 2	2 2	
Есенен запас	23	22	20	18	16	14	13	11	9	9	
м:ж	14 9	12 10	11 9	9 9	8 8	7 7	6 7	6 5	5 4	5 4	
Отпад, %	10	10	10	10	10	10	10	10	10	10	
Отпад	2	2	2	2	2	1	1	1	1	1	
м:ж	1 1	1 1	1 1	1 1	1 1	1 0	1 0	1 0	1 0	1 0	
Възм. отстрел	9	9	8	7	6	6	6	5	3	3	62
м:ж	6 3	5 4	5 3	4 3	3 3	3 3	2 4	2 3	1 2	1 2	32 30
Отстрел+Отпад	11	11	10	9	8	7	7	6	4	4	
м:ж	7 4	6 5	6 4	5 4	4 4	4 3	3 4	3 3	2 2	2 2	
Фураж: конц, т	1,242	1,188	1,080	0,972	0,864	0,756	0,702	0,594	0,486	0,486	8,370
груб, т											
сочен, т	2,070	1,980	1,800	1,620	1,440	1,260	1,170	0,990	0,810	0,810	13,950
сол, т	0,046	0,044	0,040	0,036	0,032	0,028	0,026	0,022	0,018	0,018	0,310

продължава

продължение

Всичко ТП „ДГС Провадия“

Година	**2023**	**2024**	**2025**	**2026**	**2027**	**2028**	**2029**	**2030**	**2031**	**2032**	**Всичко**
Пролетен запас	226	212	201	190	179	168	157	146	135	135	
м:ж	124 102	107 105	101 100	95 95	89 90	84 84	78 79	73 73	68 67	68 67	
полово съотн.	1,2 1,0	1,0 1,0	1,0 1,0	1,0 1,0	1,0 1,0	1,0 1,0	1,0 1,0	1,0 1,0	1,0 1,0	1,0 1,0	
Кпр/общ запас	0,80	0,80	0,80	0,80	0,80	0,80	0,80	0,80	0,80	0,80	
Приплоди	180	170	161	152	143	134	126	117	108	108	
м:ж	90 90	85 85	81 80	76 76	72 71	67 67	63 63	59 58	54 54	54 54	
Есенен запас	406	382	362	342	322	302	283	263	243	243	
м:ж	214 192	192 190	182 180	171 171	161 161	151 151	141 142	132 131	122 121	122 121	
Отпад, %	10	10	10	10	10	10	10	10	10	10	
Отпад	40	38	36	34	33	30	28	26	24	24	
м:ж	21 19	19 19	18 18	17 17	16 17	15 15	15 13	14 12	12 12	12 12	
Възм. отстрел	154	143	136	129	121	115	109	102	84	84	1177
м:ж	86 68	72 71	69 67	65 64	61 60	58 57	53 56	50 52	42 42	42 42	598 579
Отстрел+Отпад	194	181	172	163	154	145	137	128	108	108	
м:ж	107 87	91 90	87 85	82 81	77 77	73 72	68 69	64 64	54 54	54 54	
Фураж: конц, т	21,924	20,628	19,548	18,468	17,388	16,308	15,282	14,202	13,122	13,122	169,992
груб, т											
сочен, т	36,540	34,380	32,580	30,780	28,980	27,180	25,470	23,670	21,870	21,870	283,320
сол, т	0,812	0,764	0,724	0,684	0,644	0,604	0,566	0,526	0,486	0,486	6,296

Таблица № 7.4

Перспективен план за развитие на дивечовите запаси развъждани на свобода

Заек

ЛС „Провадия“

Година	2023	2024	2025	2026	2027	2028	2029	2030	2031	2032	Всичко
Пролетен запас	957	1148	1378	1654	1984	2380	2856	3427	3979	3979	
Кпр/общ запас	0,60	0,60	0,60	0,60	0,60	0,60	0,60	0,60	0,60	0,60	
Приплоди	574	689	827	992	1190	1428	1714	2056	2387	2387	
Доставка											0
Есенен запас	1531	1837	2205	2646	3174	3808	4570	5483	6366	6366	
Отпад, %	25	25	25	25	25	25	25	25	25	25	
Отпад	383	459	551	662	794	952	1143	1371	1592	1592	
Възм. отстрел								133	795	795	1723
Отстрел+Отпад	383	459	551	662	794	952	1143	1504	2387	2387	
Фураж: конц, т	2,756	3,307	3,969	4,763	5,713	6,854	8,226	9,869	11,459	11,459	68,375
груб, т	5,512	6,613	7,938	9,526	11,426	13,709	16,452	19,739	22,918	22,918	136,750
сочен, т	5,512	6,613	7,938	9,526	11,426	13,709	16,452	19,739	22,918	22,918	136,750
сол, т	0,153	0,184	0,221	0,265	0,317	0,381	0,457	0,548	0,637	0,637	3,799

СЛРД „Вълчи дол“

Година	2023	2024	2025	2026	2027	2028	2029	2030	2031	2032	Всичко
Пролетен запас	11	28	49	73	103	139	181	232	293	343	
Кпр/общ запас	0,60	0,60	0,60	0,60	0,60	0,60	0,60	0,60	0,60	0,60	
Приплоди	7	17	29	44	62	83	109	139	176	206	
Доставка	20	20	20	20	20	20	20	20	20	20	200
Есенен запас	38	65	98	137	185	242	310	391	489	569	
Отпад, %	25	25	25	25	25	25	25	25	25	25	
Отпад	10	16	25	34	46	61	78	98	122	142	
Възм. отстрел									24	84	108
Отстрел+Отпад	10	16	25	34	46	61	78	98	146	226	
Фураж: конц, т	0,068	0,117	0,176	0,247	0,333	0,436	0,558	0,704	0,880	1,024	4,543
груб, т	0,137	0,234	0,353	0,493	0,666	0,871	1,116	1,408	1,760	2,048	9,086
сочен, т	0,137	0,234	0,353	0,493	0,666	0,871	1,116	1,408	1,760	2,048	9,086
сол, т	0,004	0,007	0,010	0,014	0,019	0,024	0,031	0,039	0,049	0,057	0,252

СЛРД „Варна“

Година	2023	2024	2025	2026	2027	2028	2029	2030	2031	2032	Всичко
Пролетен запас	126	151	181	217	260	312	374	448	538	549	
Кпр/общ запас	0,60	0,60	0,60	0,60	0,60	0,60	0,60	0,60	0,60	0,60	
Приплоди	76	91	109	130	156	187	224	269	323	329	
Доставка											
Есенен запас	202	242	290	347	416	499	598	717	861	878	
Отпад, %	25	25	25	25	25	25	25	25	25	25	
Отпад	51	61	73	87	104	125	150	179	215	220	
Възм. отстрел									97	109	206
Отстрел+Отпад	51	61	73	87	104	125	150	179	312	329	
Фураж: конц, т	0,364	0,436	0,522	0,625	0,749	0,898	1,076	1,291	1,550	1,580	9,090
груб, т	0,727	0,871	1,044	1,249	1,498	1,796	2,153	2,581	3,100	3,161	18,180
сочен, т	0,727	0,871	1,044	1,249	1,498	1,796	2,153	2,581	3,100	3,161	18,180
сол, т	0,020	0,024	0,029	0,035	0,042	0,050	0,060	0,072	0,086	0,088	0,505

продължава

продължение

Всичко ТП „ДГС Провадия“

Година	**2023**	**2024**	**2025**	**2026**	**2027**	**2028**	**2029**	**2030**	**2031**	**2032**	**Всичко**
Пролетен запас	1094	1327	1608	1944	2347	2831	3411	4107	4810	4871	
Кпр/общ запас	0,60	0,60	0,60	0,60	0,60	0,60	0,60	0,60	0,60	0,60	
Приплоди	657	797	965	1166	1408	1698	2047	2464	2886	2922	
Доставка	20	20	20	20	20	20	20	20	20	20	200
Есенен запас	1771	2144	2593	3130	3775	4549	5478	6591	7716	7813	
Отпад, %	25	25	25	25	25	25	25	25	25	25	
Отпад	444	536	649	783	944	1138	1371	1648	1929	1954	
Възм. отстрел	0	0	0	0	0	0	0	133	916	988	2037
Отстрел+Отпад	444	536	649	783	944	1138	1371	1781	2845	2942	
Фураж: конц, т	3,188	3,859	4,667	5,634	6,795	8,188	9,860	11,864	13,889	14,063	82,008
груб, т	6,376	7,718	9,335	11,268	13,590	16,376	19,721	23,728	27,778	28,127	164,016
сочен, т	6,376	7,718	9,335	11,268	13,590	16,376	19,721	23,728	27,778	28,127	164,016
сол, т	0,177	0,214	0,259	0,313	0,378	0,455	0,548	0,659	0,772	0,781	4,556

Таблица № 7.5

Перспективен план за развитие на дивечовите запаси развъждани на свобода

Фазан

ЛС „Провадия“

Година	**2023**	**2024**	**2025**	**2026**	**2027**	**2028**	**2029**	**2030**	**2031**	**2032**	**Всичко**
Пролетен запас	563	885	921	921	921	921	921	921	921	921	
Кпр/общ запас	1,30	1,30	1,30	1,30	1,30	1,30	1,30	1,30	1,30	1,30	
Приплоди	732	1151	1197	1197	1197	1197	1197	1197	1197	1197	
Доставка	180	180	180	180	180	180	180	180	180	180	1800
Есенен запас	1475	2216	2298	2298	2298	2298	2298	2298	2298	2298	
Отпад, %	40	40	40	40	40	40	40	40	40	40	
Отпад	590	886	919	919	919	919	919	919	919	919	
Възм. отстрел		409	458	458	458	458	458	458	458	458	4073
Отстрел+Отпад	590	1295	1377	1377	1377	1377	1377	1377	1377	1377	
Фураж: конц, т	3,319	4,986	5,171	5,171	5,171	5,171	5,171	5,171	5,171	5,171	49,669

СЛРД „Вълчи дол“

Година	**2023**	**2024**	**2025**	**2026**	**2027**	**2028**	**2029**	**2030**	**2031**	**2032**	**Всичко**
Пролетен запас	83	99	99	99	99	99	99	99	99	99	
Кпр/общ запас	1,30	1,30	1,30	1,30	1,30	1,30	1,30	1,30	1,30	1,30	
Приплоди	108	129	129	129	129	129	129	129	129	129	
Доставка	20	20	20	20	20	20	20	20	20	20	200
Есенен запас	211	248	248	248	248	248	248	248	248	248	
Отпад, %	40	40	40	40	40	40	40	40	40	40	
Отпад	84	99	99	99	99	99	99	99	99	99	
Възм. отстрел	28	50	50	50	50	50	50	50	50	50	478
Отстрел+Отпад	112	149	149	149	149	149	149	149	149	149	
Фураж: конц, т	0,475	0,558	0,558	0,558	0,558	0,558	0,558	0,558	0,558	0,558	5,497

СЛРД „Варна“

Година	**2023**	**2024**	**2025**	**2026**	**2027**	**2028**	**2029**	**2030**	**2031**	**2032**	**Всичко**
Пролетен запас	51	60	60	60	60	60	60	60	60	60	
Кпр/общ запас	1,30	1,30	1,30	1,30	1,30	1,30	1,30	1,30	1,30	1,30	
Приплоди	66	78	78	78	78	78	78	78	78	78	
Доставка	30	30	30	30	30	30	30	30	30	30	300
Есенен запас	147	168	168	168	168	168	168	168	168	168	
Отпад, %	40	40	40	40	40	40	40	40	40	40	
Отпад	59	67	67	67	67	67	67	67	67	67	
Възм. отстрел	28	41	41	41	41	41	41	41	41	41	397
Отстрел+Отпад	87	108	108	108	108	108	108	108	108	108	
Фураж: конц, т	0,331	0,378	0,378	0,378	0,378	0,378	0,378	0,378	0,378	0,378	3,733

продължава

продължение

Всичко ТП „ДГС Провадия“

Година	**2023**	**2024**	**2025**	**2026**	**2027**	**2028**	**2029**	**2030**	**2031**	**2032**	**Всичко**
Пролетен запас	697	1044	1080	1080	1080	1080	1080	1080	1080	1080	
Кпр/общ запас	1,30	1,30	1,30	1,30	1,30	1,30	1,30	1,30	1,30	1,30	
Приплоди	906	1358	1404	1404	1404	1404	1404	1404	1404	1404	
Доставка	230	230	230	230	230	230	230	230	230	230	2300
Есенен запас	1833	2632	2714	2714	2714	2714	2714	2714	2714	2714	
Отпад, %	40	40	40	40	40	40	40	40	40	40	
Отпад	733	1052	1085	1085	1085	1085	1085	1085	1085	1085	
Възм. отстрел	56	500	549	549	549	549	549	549	549	549	4948
Отстрел+Отпад	789	1552	1634	1634	1634	1634	1634	1634	1634	1634	
Фураж: конц, т	4,124	5,922	6,107	6,107	6,107	6,107	6,107	6,107	6,107	6,107	58,898

Таблица № 7.6

Перспективен план за развитие на дивечовите запаси развъждани на свобода

Яребица

ЛС „Провадия“

Година	2023	2024	2025	2026	2027	2028	2029	2030	2031	2032	Всичко
Пролетен запас	1805	2229	2725	3305	3984	4778	5707	6794	7717	7717	
Кпр/общ запас	0,80	0,80	0,80	0,80	0,80	0,80	0,80	0,80	0,80	0,80	
Приплоди	1444	1783	2180	2644	3187	3822	4566	5435	6174	6174	
Доставка	180	180	180	180	180	180	180	180	180	180	1800
Есенен запас	3429	4192	5085	6129	7351	8780	10453	12409	14071	14071	
Отпад, %	35	35	35	35	35	35	35	35	35	35	
Отпад	1200	1467	1780	2145	2573	3073	3659	4343	4925	4925	
Възм. отстрел								349	1429	1429	3207
Отстрел+Отпад	1200	1467	1780	2145	2573	3073	3659	4692	6354	6354	
Фураж: конц, т	7,715	9,432	11,441	13,790	16,540	19,755	23,519	27,920	31,660	31,660	193,433

СЛРД „Вълчи дол“

Година	2023	2024	2025	2026	2027	2028	2029	2030	2031	2032	Всичко
Пролетен запас	260	324	398	485	587	707	804	804	804	804	
Кпр/общ запас	0,80	0,80	0,80	0,80	0,80	0,80	0,80	0,80	0,80	0,80	
Приплоди	208	259	318	388	470	566	643	643	643	643	
Доставка	30	30	30	30	30	30	30	30	30	30	300
Есенен запас	498	613	746	903	1087	1303	1477	1477	1477	1477	
Отпад, %	35	35	35	35	35	35	35	35	35	35	
Отпад	174	215	261	316	380	456	517	517	517	517	
Възм. отстрел						43	156	156	156	156	667
Отстрел+Отпад	174	215	261	316	380	499	673	673	673	673	
Фураж: конц, т	1,121	1,379	1,679	2,032	2,446	2,932	3,323	3,323	3,323	3,323	24,881

СЛРД „Варна“

Година	2023	2024	2025	2026	2027	2028	2029	2030	2031	2032	Всичко
Пролетен запас	408	506	621	756	914	1098	1314	1566	1694	1694	
Кпр/общ запас	0,80	0,80	0,80	0,80	0,80	0,80	0,80	0,80	0,80	0,80	
Приплоди	326	405	497	605	731	878	1051	1253	1355	1355	
Доставка	45	45	45	45	45	45	45	45	45	45	450
Есенен запас	779	956	1163	1406	1690	2021	2410	2864	3094	3094	
Отпад, %	35	35	35	35	35	35	35	35	35	35	
Отпад	273	335	407	492	592	707	844	1002	1083	1083	
Възм. отстрел								168	317	317	802
Отстрел+Отпад	273	335	407	492	592	707	844	1170	1400	1400	
Фураж: конц, т	1,753	2,151	2,617	3,164	3,803	4,547	5,423	6,444	6,962	6,962	43,823

продължава

продължение

Всичко ТП „ДГС Провадия“

Година	**2023**	**2024**	**2025**	**2026**	**2027**	**2028**	**2029**	**2030**	**2031**	**2032**	**Всичко**
Пролетен запас	2473	3059	3744	4546	5485	6583	7825	9164	10215	10215	
Кпр/общ запас	0,80	0,80	0,80	0,80	0,80	0,80	0,80	0,80	0,80	0,80	
Приплоди	1978	2447	2995	3637	4388	5266	6260	7331	8172	8172	
Доставка	255	255	255	255	255	255	255	255	255	255	2550
Есенен запас	4706	5761	6994	8438	10128	12104	14340	16750	18642	18642	
Отпад, %	35	35	35	35	35	35	35	35	35	35	
Отпад	1647	2017	2448	2953	3545	4236	5020	5862	6525	6525	
Възм. отстрел	0	0	0	0	0	43	156	673	1902	1902	4676
Отстрел+Отпад	1647	2017	2448	2953	3545	4279	5176	6535	8427	8427	
Фураж: конц, т	10,589	12,962	15,737	18,986	22,788	27,234	32,265	37,688	41,945	41,945	262,136

др.) Естествена храна за вида у нас са дивите копитни - основно сърна, дива свиня, благороден елен, доста по-рядко дива коза, както и интродуцираните елен лопатар и муфлон, поради ограничените им разпространение и численост в страната. Установено е, че в екосистеми, които съдържат повече от един вид от потенциалните жертви на вълците, те ловуват по-лесно достъпните, отнемайки индивиди отслабнали поради своята възраст, болести или неукрепналите малки (Ballard et al., 1981; Mech, 1970, 1998; Peterson, 1977). По този начин, в една естествена екосистема, вълкът влияе позитивно върху здравето на популациите на видовете, с които се храни и допринася за стабилността на цялата екосистема.

Не може обаче да се установи до каква степен вълка има роля на селекционер и до каква степен е вредител. Известен факт е, че вълкът като член на биоценозите е необходимо звено в тях и неговата роля е позитивна, когато числеността му не преминава границата на плътност до една глутница на 20000 ха.

От друга страна, при определяне на допустимата плътност на вълка на дадена територия, задължително трябва да се има предвид съществуващият действителен запас на копитния дивеч. На базата на сравнителен анализ, отчитащ фактори като бонитет на местообитанията, допустим запас на единица площ, коефициент на прираст, пролетен и есенен запас за благородния елен, сърната и дивата свиня, също така общия и усвоимия отпад при тях, броя жертви на един вълк, както и коефициента на прираст, пролетния и есенния запас на вълка, се стига до извода, че 1000 бр. копитен дивеч могат да осигурят съществуването на максимум 2,4 вълка.

От посоченото по-горе следва, че от гледна точка на средната плътност на вида, допустимата численост на територията на стопанството е 2-3 вълка, а от гледна точка на общото количество на копитния дивеч, дори при достигнати допустими запаси, може да осигури съществуването на максимум 2 вълка.

Необходимо е да се посочи и допустимата плътност на чакала, тъй като неговата численост е от критично значение за развитието на дивечовите запаси. Тя е определена съгласно разработката на инж. Ал. Обретенов „Допустими запаси на вълка и чакала“, сп. „Гора“, бр. 5, 1998 г. По отношение на храната този вид е непретенциозен, като менюто му включва дори мърша и растителна храна, но и нанася сериозни щети на дребния дивеч – заека, фазана, яребицата и унищожава приплодите на сърната. Според тази разработка допустимата плътност на чакала в условната зона на взаимодействие с вълка – горските територии е 10 бр./100 хил. ха (долна граница). Върху земеделските територии допустимата плътност е 30 бр./100 хил. ха (горна граница), т. е. количеството на чакала в района на стопанството трябва да се ограничи драстично до максимум 20 бр.

За сравнение на действителните дивечови запаси с допустимите и планирания отстрел за десетилетието е направена следната извадка от таблици № 6 и № 7. От нея се вижда, че запасите на всички видове дивеч с изключение на дивата свиня са около или под допустимите.

Таблица № 7.7

Сравнение на действителните дивечови запаси с допустимите

Вид дивеч	**Действителен запас, бр.**	**Допустим запас, бр.**	**Разселване на дивеч, бр.**	**Отстрел за периода, бр.**
1. Благороден елен	166	194	-	218
2. Сърна	274	490	-	273
3. Дива свиня	226	135	-	1177
4. Заек	1094	4871	200	2037
5. Фазан	697	1080	2300	4948
6. Яребица	2473	10215	2550	4676

Предвид изложените по-горе данни, усилията на стопанисващите дивеча следва да се насочат към достигане и поддържане на допустимите запаси на едрия дивеч и редуциране числеността на дивата свиня във всички ловностопански райони. За достигане и поддържане на допустимите запаси на дребния дивеч е необходимо ежегодно разселване на фазани и яребици, а при възможност и на зайци в ловностопанските райони на ловни дружини.

3. Формиране на едродивечовите запаси по пол и възраст

За устойчиво развитие на здрави и жизнени дивечови запаси, успешно задивечаване на ловностопанските райони и подобряване възможностите за трофеен отстрел, е необходимо да се поддържат нормални, близки до естествените, вътревидови съотношения.

Оптималните полови и възрастови структури на популациите на едрия дивеч, отглеждан на свобода (благороден елен, сърна и дива свиня) при достигнати допустими запаси са представени графично и таблично по възрастови групи в таблица № 8. Към таблицата в „това число“ са посочени ловностопанските райони и видовете, чийто допустим запас отговаря на изискванията на приложение № 36 към чл. 132 от Наредба № 18 за инвентаризация и планиране в горските територии.

В графичното изображение със знак „+“ е отразен процента на наличните живи индивиди след раждането на приплодите, а със знак „0“ - процента на предвидените за отстрел и отпад, равен на ежегодния прираст. Събрани двата вида означения отразяват общия есенен запас, а само със знак „+“ - предвидените да останат живи на следващата пролет за формиране на допустимия запас.

При достигане на допустими запаси и поддържане на препоръчваните структури на популациите ще се осигури възможност за прецизна селекция и ежегоден добив на качествени трофеи. Ежегодно на територията на ТП „ДГС Провадия“ ще могат да се отстрелват по 4 трофейно зрели благородни елена, 10 срънда́ка и 7 глигана.

Постигането и поддържането на препоръчаните полови и възрастови структури на едродивечовете запаси ще се осъществи чрез естествения прираст, подборния отстрел, като се препоръчва и разселване на дивеч от други райони на страната.

За да се осъществи принципа на постоянство и равномерност на ползването трябва да се спазва плановата средна отстрелна възраст (B_o), която при достигнат допустим запас е в обратно - пропорционална зависимост с коефициента на прираст върху общия запас - B_o = 1/($K_{пр}$/общ.з.).

В практиката най-често фактическата средна отстрелна възраст не отговаря на планираната. Причините за това са както от обективен (голям естествен отпад поради биотични или климатични фактори), така и от субективен характер (бракониерство, слаба квалификация на лицата, водещи подборния отстрел и др.). Ето защо е необходимо стопанисващите дивеча ежегодно да следят отклонението от средната възраст на популацията спрямо планираната и да я коригират чрез съответното планиране на отстрела (Wagenknecht). В тази връзка, като практическо ръководство могат да се използват и книгите „Оптимизиране на дивечови популации“ (Обретенов Ал., 1990 г., 1996 г., 2000 г.) и „Развъждане на дивеч“ (Обретенов Ал., 2010 г.).

Планът за отстрел трябва да бъде такъв, че броят на отстреляните животни да се променя всяка следваща година плавно, без резки колебания, като в рамките ревизионния период достигне оптималния.

Предвидените за ежегоден отстрел животни по възрастови групи при достигнати допустими запаси са посочени в таблица № 8. При промяна в резултат на различни обстоятелства ще се получи отклонение от плановата средна възраст на съответната популация. Това от своя страна води до промяна на прираста и на възрастовата структура.

За да се осигури ритмичен ежегоден отстрел от даден вид не е достатъчно само достигане на планираната оптимална структура. Необходимо е и контролирането и чрез

Таблица № 8

Проектна полова и възрастова структура на дивечовите запаси развъждани на свобода

Благороден елен

Допустим запас: 194 бр. Цел - Здрава и жизнена популация

мъжки	г	женски
0	12	
+	11	
0+	10	00
++	9	++0
0++	8	+++
+++	7	+++0
+++	6	++++
0+++	5	++++0
++++	4	+++++
00++++	3	+++++
000++++++	2	+++++000
000+++++++++	1	++++++++000
0++++++++++++	0	+++++++++++00
: . : .	. : . :	
15 10 5 0	0 5 10 15	

Полово съотношение (м:ж): 1:1

Коефициент на прираст в/у целия запас: 0,26

Целева възраст:	мъжки	12 г.	женски	10 г.		
Средна възраст:	мъжки	4,2 г.	женски	4,2 г.	Общо	4,2 г.
Отстрелна възраст:	мъжки	3,8 г.	женски	3,8 г.	Общо	3,8 г.

Възрастова група	**м ъ ж к и**					**ж е н с к и**				
	Възраст, год.	Допустим запас		Отстрел и отпад		Възраст, год.	Допустим запас		Отстрел и отпад	
		%	бр.	%	бр.		%	бр.	%	бр.
Приплоди	-	-	-	1	2	-	-	-	2	4
Шилари	1	12	24	3	6	-	-	-	-	-
Млади	2 – 4	19	37	5	9	1	11	21	3	6
Средновъзр.	5 – 7	10	19	1	2	-	-	-	-	-
Зрели	8 – 12	9	17	3	6	2 – 10	39	76	8	15
Общо		**50**	**97**	**13**	**25**		**50**	**97**	**13**	**25**

продължава

продължение

Сърна

Допустим запас: 490 бр. Цел - Здрава и жизнена популация

Полово съотношение (м:ж): 1:1

Коефициент на прираст в/у целия запас: 0,40

Целева възраст:	мъжки	8 г.	женски	8 г.		
Средна възраст:	мъжки	2,9 г.	женски	3,2 г.	Общо	3,0 г.
Отстрелна възраст:	мъжки	2,5 г.	женски	2,5 г.	Общо	2,5 г.

Възрастова група	**м ъ ж к и**					**ж е н с к и**				
	Възраст, год.	Допустим запас		Отстрел и отпад		Възраст, год.	Допустим запас		Отстрел и отпад	
		%	бр.	%	бр.		%	бр.	%	бр.
Приплоди	-			4	20	-			8	39
Млади	1 – 2	27	132	9	44	1	12	59	2	10
Средновъзр.	3 – 4	12	59	2	10	-				
Зрели	5 – 8	11	54	5	24	2 – 8	38	186	10	49
Общо		**50**	**245**	**20**	**98**		**50**	**245**	**20**	**98**

в т. ч.: 17. ЛСР „Славейково-Черноок“ Допустим запас: 110 бр.

Възрастова група	**м ъ ж к и**					**ж е н с к и**				
	Възраст, год.	Допустим запас		Отстрел и отпад		Възраст, год.	Допустим запас		Отстрел и отпад	
		%	бр.	%	бр.		%	бр.	%	бр.
Приплоди	-	-	-	4	4	-	-	-	8	9
Млади	1 – 2	27	30	9	10	1	12	13	2	2
Средновъзр.	3 – 4	12	13	2	2	-	-	-	-	-
Зрели	5 – 8	11	12	5	6	2 – 8	38	42	10	11
Общо		**50**	**55**	**20**	**22**		**50**	**55**	**20**	**22**

продължава

продължение

Дива свиня

Допустим запас: 135 бр. Цел - Здрава и жизнена популация

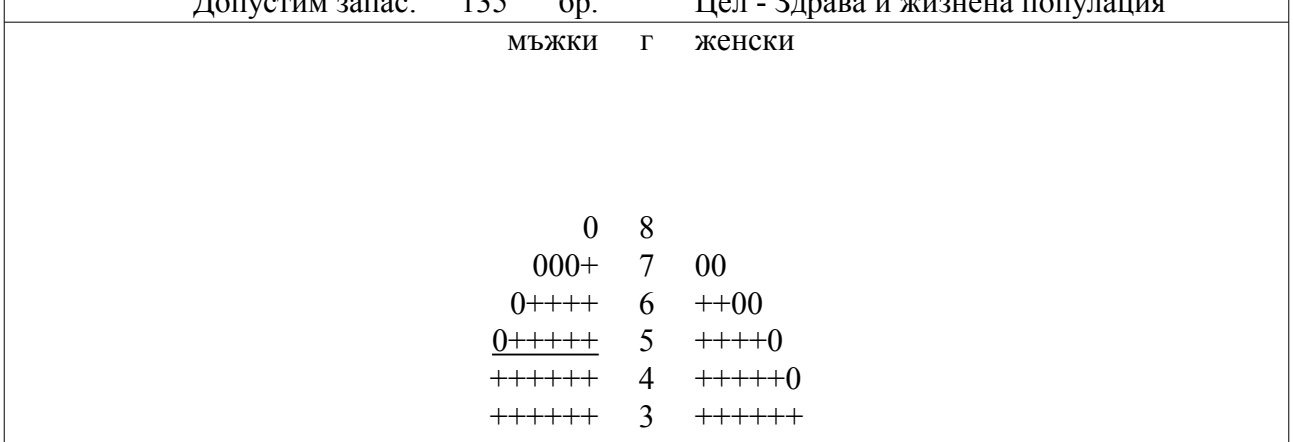

Полово съотношение (м:ж): 1:1

Коефициент на прираст в/у целия запас: 0,80

Целева възраст:	мъжки	8 г.	женски	7 г.		
Средна възраст:	мъжки	3,3 г.	женски	2,8 г.	Общо	3,1 г.
Отстрелна възраст:	мъжки	1,3 г.	женски	1,3 г.	Общо	1,3 г.

Възрастова група	**м ъ ж к и**					**ж е н с к и**				
	Възраст, год.	Допустим запас		Отстрел и отпад		Възраст, год.	Допустим запас		Отстрел и отпад	
		%	бр.	%	бр.		%	бр.	%	бр.
Приплоди	-	-	-	25	34	-	-	-	22	30
Млади	1	15	20	8	11	1	18	24	9	12
Средновъзр.	2 – 4	19	26	1	1	-	-	-	-	-
Зрели	5 – 8	16	22	6	8	2 – 7	32	43	9	12
Общо		**50**	**68**	**40**	**54**		**50**	**67**	**40**	**54**

пролетна, евентуално есенна таксация и целогодишно наблюдение на дивеча. Поддържането на популационната структура в оптимални граници трябва да бъде гарантирано най-малко до края на ревизионния период.

Ако пролетната таксация установи непланирано чувствително намаляване на дивеча поради екстремни природни условия или антропогенно въздействие, величината на загубите се изважда от ползването, предвидено за текущата, а при необходимост и за следващите години.

За да стане възможно проследяването на динамиката в развитието на различните видове дивеч, стопанисващите ловностопанските райони трябва да следят и основните параметри на популационната структура - полово и възрастово съотношение, коефициент на прираст, физическо състояние и др. В този смисъл е препоръчително да се попълват и дневници за резултатите от наблюдението на дивечовите запаси.

Селекционния отстрел трябва да се извършва от добре подготвени и имащи право на подборен отстрел лица. Трофейния отстрел да се извършва само при задължителното присъствие на отговорното длъжностно лице.

Формирането на подходяща полова и възрастова структура на дивечовите запаси е важна мярка и за предотвратяване на повредите върху горскодървесната растителност. Поради факта, че женските животни имат по-голяма склонност към прехапване на фиданките и белене на кората на дървесните видове, редуцирането на тяхната численост се отразява благоприятно върху ограничаване на повредите. Ето защо е необходимо във всеки ловностопански район половото съотношение (м:ж) на дивеча, развъждан на свобода да се регулира до 1:1. С тази мярка се постига двоен ефект - ограничават се повредите и се подобрява качеството на дивечовите запаси. Освен половото е необходимо да се регулира и възрастовото съотношение. Установено е, че старите женски екземпляри първи започват да вредят и предават този си навик на по-младите (Стенин Г., 1985 г.). Това налага при подборния отстрел те да бъдат изваждани с предимство, още повече че отстраняването им е от полза на запаса.

4. Ограничаване на миграцията и опресняване на кръвта, разселване на дивеч

Основно средство за ограничаване на миграцията на едрия дивеч е съсредоточване на ловностопанските мероприятия във вътрешността на горските комплекси. Провеждането на предвидените с настоящия ловностопански план мероприятия до голяма степен ще окаже влияние за задържането на дивеча в определени местообитания целогодишно. За да не се допуска нарушаване на границите на ловностопанските райони при провеждане на ловните излети и за да се избегнат породените от това конфликтни ситуации, е целесъобразно в периферията на всички ловностопански райони да се обособят 300 - 500-метрови охранителни ивици, в които да не се извършва подхранване и отстрел на дивеча. В този смисъл е препоръчително преместването на изградените в тези охранителни ивици биотехнически съоръжения във вътрешността на ловностопанските райони.

Опресняването на кръвта е ловностопанско мероприятие, предотвратяващо близкородственото кръстосване (имбридинга). Опресняването на кръвта на местните ловни видове, живеещи на свобода, ще се извършва преди всичко по естествен път. Препоръчва се и внасяне на разплодници от други райони на страната. За благороднен елен подходящи места за тази цел са държавните ловни стопанства - ТП „ДГС Шерба“, ТП „ДГС Паламара“, ТП „ДГС Черни лом“ и др.; за дива свиня - ТП „ДГС Извора“, ТП „ДГС Борово“, ТП „ДГС Кормисош“ и др. Опресняването на кръвта на дребния дивеч ще се извършва предимно по естествен път. Поддържането на съществуващата численост на пернатия дивеч, особено на яребицата ще е невъзможно без разселване на птици. Доставката на дребен дивеч за достигане на допустими запаси и периодично опресняване на кръвта от страна на ловните сдружения да се извършва при необходимост всяка година от производствените стопанства на фирма „Сокол-БЛРС“ ЕООД в гр. Русе (фазан), гр. Плевен (фазан), гр. Враца (яребица),

гр. Сливен (яребица и кеклик), гр. Луковит (заек) или от други лицензирани ферми за дивеч.

Разселването на дивеч в ловностопанските райони да се съобразява с местообитанията и със зоните за разселване на различните видове ловни птици. Не бива да се допуска порочната практика за разселване на птиците директно след получаването им от фермите, тъй като е просто разхищение на средства. Нещо по-лошо, по този начин се привличат и хищници в тези райони, като тяхна плячка стават и естествено срещащите се там видове дивеч.

Начинът на разселване в значителна степен предопределя оцеляването на птиците и тяхното задържане в района. Основният метод, който трябва да се използва при разселване на фазани е доотглеждане във волиер и саморазселване на птиците. Този метод се основава на принципа на адаптиране и самостоятелно напускане на волиерите. За адаптирани се смятат фазани, които са престояли в адаптационен волиер, изграден в ловностопанския район достатъчно време и проявяващи признаци на добре развито оперение, инстинкт за самосъхранение и хранещи се само с естествена храна. След като фазаните са напълно адаптирани, се пристъпва към тяхното саморазселване, като се отстрани част от покривната мрежа на волиера и се създаде възможност птиците да излизат от него поетапно и да се връщат при необходимост. Този период продължава докато всички птици напуснат волиера и не се връщат повече в него. При този начин на разселване птиците се саморазселват равномерно в ловностопанския район и се задържат в него, а не мигрират. Разселване направо от транспортни кафези е крайно нежелателно и трябва да бъде изключено, защото птиците са в стрес от транспортирането, изтощени и омаломощени. Нямат инстинкт за самосъхранение, както и навик сами да си търсят естествена храна. Така стават лесна плячка на хищници и са склонни към миграция.

Основният метод за разселване на яребици е доотглеждане и адаптиране във волиер и последващо разселване в природата, чрез използване на специални подвижни адаптационни клетки, спомагащи за образуването на ятата. В тях се поставят до десет двойки птици, които престояват няколко дни в местообитанието, където ще бъдат разселени. Необходимо е адаптационната клетка да се охранява от хищници и недоброжелателни хора по време на престоя на птиците. При невъзможност за използване на адаптационни клетки, уловените от адаптационния волиер птици се поставят в транспортни касети. Разселват се на места с наличие на достатъчно укрития, като касетите се поставят в самите храсти, а птиците се оставят да излязат самостоятелно, без да бъдат подтиквани с каквито и да са шумове или движения. Разселването на птиците трябва да се извършва в ранните часове на деня, за да имат възможност да се успокоят и да намерят подходящи укрития за пренощуване. Пролетното разселване на полово зрели яребици е най-подходящо, защото естественият прираст и оцеляемостта са много високи. След чифтосване и излюпване на яйцата, всяка семейна двойка става родоначалник на ново ято, в което младото поколение израства и укрепва физически до започване на ловния сезон.

При разселване на зайци е препоръчително да се следват основните принципи, посочени за разселване на птици.

Съгласно чл. 56, ал. 7 от ЗЛОД за улавяне на жив дивеч с цел разселване, опресняване на кръвта и за осъществяване на ветеринарномедицински контрол могат да се използват само стационарни капани за избирателен лов и мрежести уреди, които се поставят на не по-малко от 1000 м от границата на съседния ловностопански район. Разселването на дивеч за опресняване на кръвта, задивечаване и ползване в ловностопанските райони ще се осъществява по реда на чл. 52 от ППЗЛОД.

За проверка на здравословното състояние на интродуциран от други райони дивеч в оградените площи ще се използват изградените и предвидени в тях карантинни дворове. Зоопрофилактиката на дивеча да се извършва съгласно Закона за ветеринарномедицинската дейност.

5. Специализирана фуражна база

За осигуряване на целогодишното и пълноценно изхранване на дивеча, за подобряване качествата на неговите местообитания и за ограничаване размера на щетите, които би могъл да нанесе на горскодървесната растителност или селскостопанската продукция във всички ловностопански райони е необходимо да се създава и поддържа специализирана фуражна база.

Изпълнението на това ловностопанско мероприятие зависи от наличието на достатъчно площи, заделени за фуражно производство и от почвено-климатичните условия на територията на стопанството.

Разкриването на нови фуражни площи, тяхното поддържане и подобряване е неотменима част от планираните ловностопански мероприятия. В ловностопанските райони, обособени на територията на ТП „ДГС Провадия“, се предвижда поддържане и подобряване на съществуващата специализирана фуражна база посредством:

1. Разкриване на нови обработваеми площи за дивечови ниви (ДН).
2. Създаване на нови дивечови ливади (ДЛ).
3. Поддържане на съществуващите ловни просеки (ЛПр).

От приложената таблица № 9 се вижда, че съществуващите и планирани фуражни площи достигат общо 585 дка – 0,08 % от ловната площ на стопанството, предмет на планиране. За разработването и са използвани дивечови ниви, дивечови ливади, обработваеми площи, поляни и просеки в горските територии, наети общински земи, както и собствени земи на членове на ловните сдружения в земеделски територии. Създаването и поддържането на специализираната фуражна база върху земи и гори, собственост на физически и юридически лица, ще се извършва по реда на чл. 38 от ЗЛОД.

В таблицата е посочена общата площ на специализираната фуражна база. Използваемата площ, както и предвидените за засяване култури са отразени в таблица № 18 - приложение № 3 на настоящия план. Към неизползваемата площ са отнесени постоянните пътища, заскалените, каменисти, мочурливи участъци и др.

Дивечовите ниви ще се използват свободно от дивеча. За избягване компрометирането на фуражните култури от паша на домашен добитък и недопускане конфликти с местното население е препоръчително през вегетационния период да се заградят с ритловици или оградна мрежа, които да се отварят през есенно-зимния период за осигуряване достъп на дивеча до фуражите.

За да се предпази почвата в дивечовите ниви от изтощаване, е необходимо да се спазва определен сеитбооборот, според биологичните особености и изисквания на фуражните култури. За по-голямо разнообразие и осигуряване на постоянна паша е препоръчително да се засяват и междинни култури (предкултури), следжътвени (втори култури), както и да се използват зимни и летни форми на фуражите.

При избора на фуражните култури са взети под внимание почвено - климатичните условия на района, традициите в земеделската практика и обитаващите видове дивеч. От зърнено-житните са предвидени пшеница и царевица. За разнообразяване на зелената маса и осигуряване на целогодишна паша на дивеча е предвидено засяване на фуражен грах и люцерна. Планирано е разораване на дивечовите ниви, засети с люцерна веднъж на всеки три години. За уплътняване на граховия посев може да се използва ечемик, който намалява риска от полягане на граха, подобрява неговата реколта и намалява последващото развитие на плевели. Участието на граха в смеската е около 80% от приетото за самостоятелно отглеждане, а на ечемика – 40%. Грахово-ечемичната смеска не страда от есенни слани и може да се пасе от дивеча до началото на ноември. От клубеноплодните фуражи се препоръчват картофите и земната ябълка, която се оставя на едно и също място и всяка есен се фрезова. Планирано е разораване на дивечовите ниви засети със земна ябълка веднъж на всеки три години.

Дивечовите ливади са естествено затревени площи в които се предвижда подобряване

Таблица № 9

Разпределение на фуражните площи в стопанството

№	Ловностопански район	Вид на фуражната площ, дка									Общо
		Дивечови ниви			Дивечови ливади			Ловни просеки			
		същ.	план.	общо	същ.	план.	общо	същ.	план.	общо	
1	2	3	4	5	6	7	8	9	10	11	12
	ЛС „Провадия“										
1.	**ЛСР „Белоградец“, в т. ч.:**	**4**		**4**							**4**
	1. л. „Баш бунар“	4		4							4
2.	**ЛСР „Невша“, в т. ч.:**	**12**	**6**	**18**	**9**		**9**				**27**
	1. л. „Голямата елма“		6	6							6
	2. л. „Разсадника“	12		12	9		9				21
3.	**ЛСР „Равна-Неново“, в т. ч.:**	**24**		**24**							**24**
	2. л. „Пробития камък“	24		24							24
4.	**ЛСР „Венчан“, в т. ч.:**					**19**	**19**				**19**
	1. л. „Големия дюз“					19	19				19
5.	**ЛСР „Златина“, в т. ч.:**							**15**		**15**	**15**
	2. л. „Юг“							15		15	15
6.	**ЛСР „Петров дол-Габърница-Староселец“, в т. ч.:**	**21**		**21**	**6**		**6**				**27**
	1. л. „Староселец“	21		21							21
	2. л. „Петров дол“				6		6				6
7.	**ЛСР „Кривня-Провадия“, в т. ч.:**	**30**		**30**				**21**		**21**	**51**
	1. л. „Кривня“	30		30				21		21	51
8.	**ЛСР „Добрина-Манастир“, в т. ч.:**					**10**	**10**				**10**
	1. л. „Добрина“					1	1				1
	2. л. „Манастир“					9	9				9
9.	**ЛСР „Житница“, в т. ч.:**	**9**		**9**				**13**		**13**	**22**
	1. л. „Тетерлика“	9		9				4		4	13
	2. л. „Ланджиите“							9		9	9
10.	**ЛСР „Бозвелийско-Бързица“, в т. ч.:**	**8**		**8**				**166**		**166**	**174**
	2. л. „Кара пунар“	8		8				166		166	174
11.	**ЛСР „Тутраканци-Чайка“, в т. ч.:**	**6**		**6**		**26**	**26**	**36**		**36**	**68**
	1. л. „Джевиз боаз“	6		6		26	26				32
	2. л. „Сазла гьол“							36		36	36

продължава

продължение

1	2	3	4	5	6	7	8	9	10	11	12
12.	**ЛСР „Комарево“, в т. ч.:**							**51**		**51**	**51**
	2. л. „Гольовата“							51		51	51
13.	**ЛСР „Храброво“, в т. ч.:**							**26**		**26**	**26**
	2. л. „Гърлата“							26		26	26
14.	**ЛСР „Блъсково-Китен“, в т. ч.:**		**16**	**16**				**49**		**49**	**65**
	2. л. „Китен“		16	16				49		49	65
15.	**ЛСР „Славейково-Черноок“, в т. ч.:**	**1**		**1**		**1**	**1**				**2**
	1. л. „Бакъджик“	1		1							1
	2. л. „Чобан гьолджук“					1	1				1
	Общо ЛС „Провадия“	**115**	**22**	**137**	**15**	**56**	**71**	**377**		**377**	**585**
	Всичко ТП „ДГС Провадия“	**115**	**22**	**137**	**15**	**56**	**71**	**377**		**377**	**585**

на тревния състав чрез почистване от неядливи треви, плевели и храсти; разкъсване на чима; повърхностно засяване на сортови житни и бобови треви и по възможност торене с прегорял оборски тор. Част от тях могат да се косят за добив на сено. За подобряването качеството на дивечовите ливади могат да се използват специализирани тревни смески, предназначени за изграждане на нови пасищни площи и за обогатяване и подсяване на вече съществуващи такива. Според условията на месторастенето се препоръчва използването на влаголюбиви (CL-1700 EC „Дългогодишна билкова поляна“) и сухоустойчиви (CL-1550 „Горски поляни“) многогодишни тревни смески.

Поради неголемите единични площи на специализираната фуражна база и недопускане компрометирането на фуражните култури, всички дивечови ниви и ливади, посочени в приложение № 3 (Ведомост за площите на специализираната фуражна база), да се освободят от засенчващата дървесна или храстова растителност.

Ловните просеки ще се поддържат под формата на сечище, където ще се изсичат периодично (на всеки 2 - 3 г.) появилите се издънки, достигнали височина 1 м.

В площите от специализираната фуражна база да се запазват всички плодоносещи дървесни и храстови видове, край дивечовите ниви и ливади да се засаждат средноразмерни фиданки от дива череша, офика, брекина, мушмула, орех, кестен, махалебка и др.

В таблица № 10 са отразени очакваните годишни добиви от планираните фуражни площи, като са взети пред вид загубите от утъпкване и паша, както и загубата на тегло при сушене на сеното. Ориентировъчният годишен добив на фураж, а така също и количеството кръмни единици (КЕ) от цялата продукция изчислени в таблицата показват, че от цялата продукция в специализираната фуражната база ще се получат около 55530 КЕ. Съгласно системата SI енергията се измерва в джаули – J, като за превръщане на кръмните единици в джаули се използва формулата:

1 КЕ = 5,96 MJ.

Енергийната стойност на фуражите от планираната фуражна база, преизчислена в джаули (MJ) се равнява на 330959 MJ и е посочена в същата таблица.

Необходимата подготовка на почвата според вида на фуражната култура е посочена в таблица № 11**.** Торене с изкуствени торове на специализираната фуражна база не се предвижда. Количествата торове, посочени в таблицата могат да се използват от лицата, стопанисващи дивеча единствено извън защитените зони по Натура 2000. В защитените зони се планира използване единствено на разложен (прегорял) оборски тор.

Срокът за внасяне на оборския тор в почвата се определя в зависимост от степента на разлагането му, климатичните условия, механичния състав на почвата и културата, която ще се тори.

Нормите за торене с оборски тор са от 1-2 до 3-5 т/дка. В зависимост от почвено-климатичните условия и отглежданите култури тези норми варират – на по-тежки и влажни почви се внасят по-големи количества оборски тор, отколкото на по-леки и по-сухи почви. Средната норма за наторяване в зависимост от типа на почвата е 3-5 т/дка полуразложен оборски тор или компост през 3-4 години. Ако органичният тор се внася всяка година, нормата трябва да се намали до 1-2 т/дка. На бедни почви ниските норми не дават ефект. Последействието от торенето продължава няколко години (от 3-5 до 10) и зависи преди всичко от механичния състав на почвата – на леки почви е по-кратко, отколкото на по-тежки.

За полупланинските и планински райони на страната и при леки песъчливи почви за предпочитане е внасянето на тора през пролетта. Добре разложеният оборски тор се внася с предсеитбената обработка на почвата. При внасянето му с основната обработка съществува опасност част от съдържащите се в него хранителни вещества да бъдат измити от есенните и зимните валежи. Оборският тор не бива да се оставя на площта дълго време неразпръснат, тъй като голяма част от азота му излита.

Кръмните единици, нужни за нормалното развитие на дивеча, заедно с приплодите, са отразени в таблица № 12.1. Необходимите и максимални стойности на КЕ са изчислени по Юкерман. В таблицата е посочена също и енергийната им стойност, изразена в джаули (MJ).

Таблица № 10

Хранителни възможности на проектираната фуражна база

№	Фуражни култури	Площ, дка																
		ЛС „Провадия“																Всичко
		ЛСР(2)	ЛСР(3)	ЛСР(4)	ЛСР(6)	ЛСР(7)	ЛСР(8)	ЛСР(9)	ЛСР(10)	ЛСР(11)	ЛСР(12)	ЛСР(13)	ЛСР(14)	ЛСР(15)	ЛСР(16)	ЛСР(17)	Общо	
	Зърнен фураж																	
1.	Пшеница	2	2	4				4		2	2	1			3		**20**	**20**
2.	Царевица		2	4			2	3		2	1	1			3		**18**	**18**
	Общо																**38**	**38**
	Груб фураж																	
3.	Сено от:																	
4.	фуражен грах	2	2	4				4		1	1	1			3		**18**	**18**
5.	люцерна		2	4			2	4		1	1	1			3		**18**	**18**
6.	ливадна трева	0	10	0	17	0	16	0	9	0	0	23	0	0	0	1	**76**	**76**
7.	Слама от:																	
8.	пшеница	2	2	4	0	0	0	4	0	2	2	1	0	0	3	0	**20**	**20**
9.	Царевичак	0	2	4	0	0	2	3	0	2	1	1	0	0	3	0	**18**	**18**
10.	Стъбла от:																	
11.	картофи	0	2	4			0	3		1	1	1			2	0	**14**	**14**
12.	земна ябълка	0	2	4			1	3		1	1	0			2	1	**15**	**15**
13.	Бръст					15		21		13	166	36	51	26	49		**377**	**377**
	Общо																**556**	**556**
	Сочен фураж																	
14.	Зелена маса от:																	
15.	пшеница	2	2	4	0	0	0	4	0	2	2	1	0	0	3	0	**20**	**20**
16.	царевица	0	2	4	0	0	2	3	0	2	1	1	0	0	3	0	**18**	**18**
17.	фуражен грах	2	2	4	0	0	0	4	0	1	1	1	0	0	3	0	**18**	**18**
18.	люцерна	0	2	4	0	0	2	4	0	1	1	1	0	0	3	0	**18**	**18**
19.	ливадна трева	0	10	0	17	0	16	0	9	0	0	23	0	0	0	1	**76**	**76**
20.	Клубени от:																	
21.	картофи	0	2	4	0	0	0	3	0	1	1	1	0	0	2	0	**14**	**14**
22.	земна ябълка	0	2	4	0	0	1	3	0	1	1	0	0	0	2	1	**15**	**15**
	Общо																**179**	**179**
Всичко ТП „ДГС Провадия“																	**773**	**773**

продължава

продължение

№	Фуражни култури	Добив, кг/дка	Добив, кг																
			ЛС „Провадия“																Всичко
			ЛСР(2)	ЛСР(3)	ЛСР(4)	ЛСР(6)	ЛСР(7)	ЛСР(8)	ЛСР(9)	ЛСР(10)	ЛСР(11)	ЛСР(12)	ЛСР(13)	ЛСР(14)	ЛСР(15)	ЛСР(16)	ЛСР(17)	Общо	
	Зърнен фураж																		
1.	Пшеница	100	200	200	400	0	0	0	400	0	200	200	100	0	0	300	0	**2000**	**2000**
2.	Царевица	300	0	600	1200	0	0	600	900	0	600	300	300	0	0	900	0	**5400**	**5400**
	Общо																	**7400**	**7400**
	Груб фураж																		
3.	Сено от:																		
4.	фуражен грах	200	400	400	800	0	0	0	800	0	200	200	200	0	0	600	0	**3600**	**3600**
5.	люцерна	350	0	700	1400	0	0	700	1400	0	350	350	350	0	0	1050	0	**6300**	**6300**
6.	ливадна трева	200	0	2000	0	3400	0	3200	0	1800	0	0	4600	0	0	0	200	**15200**	**15200**
7.	Слама от:																		
8.	пшеница	100	200	200	400	0	0	0	400	0	200	200	100	0	0	300	0	**2000**	**2000**
9.	Царевичак	200	0	400	800	0	0	400	600	0	400	200	200	0	0	600	0	**5400**	**5400**
10.	Стъбла от:																		
11.	картофи	150	0	300	600	0	0	0	450	0	150	150	150	0	0	300	0	**2100**	**2100**
12.	земна ябълка	150	0	300	600	0	0	150	450	0	150	150	0	0	0	300	150	**2250**	**2250**
13.	Бръст	200	0	0	0	0	3000	0	4200	0	2600	33200	7200	10200	5200	9800	0	**75400**	**75400**
	Общо																	**112250**	**112250**
	Сочен фураж																		
14.	Зелена маса от:																		
15.	пшеница	200	400	400	800	0	0	0	800	0	400	400	200	0	0	600	0	**4000**	**4000**
16.	царевица	250	0	500	1000	0	0	500	750	0	500	250	250	0	0	750	0	**4500**	**4500**
17.	фуражен грах	500	1000	1000	2000	0	0	0	2000	0	500	500	500	0	0	1500	0	**9000**	**9000**
18.	люцерна	500	0	1000	2000	0	0	1000	2000	0	500	500	500	0	0	1500	0	**9000**	**9000**
19.	ливадна трева	150	0	1500	0	2550	0	2400	0	1350	0	0	3450	0	0	0	150	**11400**	**11400**
20.	Клубени от:																		
21.	картофи	500	0	1000	2000	0	0	0	1500	0	500	500	500	0	0	1000	0	**7000**	**7000**
22.	земна ябълка	400	0	800	1600	0	0	400	1200	0	400	400	0	0	0	800	400	**6000**	**6000**
	Общо																	**50900**	**50900**
Всичко ТП „ДГС Провадия“																		**170550**	**170550**

продължава

продължение

№	Фуражни култури	Кръмни единици																	
			ЛС „Провадия“																Всичко
		в 1 кг	ЛСР(2)	ЛСР(3)	ЛСР(4)	ЛСР(6)	ЛСР(7)	ЛСР(8)	ЛСР(9)	ЛСР(10)	ЛСР(11)	ЛСР(12)	ЛСР(13)	ЛСР(14)	ЛСР(15)	ЛСР(16)	ЛСР(17)	Общо	
	Зърнен фураж																		
1.	Пшеница	1,00	200	200	400	0	0	0	400	0	200	200	100	0	0	300	0	**2000**	**2000**
2.	Царевица	1,21	0	730	1450	0	0	730	1090	0	730	360	360	0	0	1090	0	**6540**	**6540**
	Общо																	**8540**	**8540**
	Груб фураж																		
3.	Сено от:																		
4.	фуражен грах	0,49	200	200	390	0	0	0	390	0	100	100	100	0	0	290	0	**1770**	**1770**
5.	люцерна	0,52	0	360	730	0	0	360	730	0	180	180	180	0	0	550	0	**3270**	**3270**
6.	ливадна трева	0,46	0	920	0	1560	0	1470	0	830	0	0	2120	0	0	0	90	**6990**	**6990**
7.	Слама от:																		
8.	пшеница	0,33	70	70	130	0	0	0	130	0	70	70	30	0	0	100	0	**2000**	**2000**
9.	Царевичак	0,58	0	230	460	0	0	230	350	0	230	120	120	0	0	350	0	**6540**	**6540**
10.	Стъбла от:																		
11.	картофи	0,19	0	60	110	0	0	0	90	0	30	30	30	0	0	60	0	**410**	**410**
12.	земна ябълка	0,17	0	50	100	0	0	30	80	0	30	30	0	0	0	50	30	**400**	**400**
13.	Бръст	0,19	0	0	0	0	570	0	800	0	490	6310	1370	1940	990	1860	0	**14330**	**14330**
	Общо																	**35710**	**35710**
	Сочен фураж																		
14.	Зелена маса от:																		
15.	пшеница	0,19	80	80	150	0	0	0	150	0	80	80	40	0	0	110	0	**770**	**770**
16.	царевица	0,21	0	110	210	0	0	110	160	0	110	50	50	0	0	160	0	**960**	**960**
17.	фуражен грах	0,21	210	210	420	0	0	0	420	0	110	110	110	0	0	320	0	**1910**	**1910**
18.	люцерна	0,23	0	230	460	0	0	230	460	0	120	120	120	0	0	350	0	**2090**	**2090**
19.	ливадна трева	0,17	0	260	0	430	0	410	0	230	0	0	590	0	0	0	30	**1950**	**1950**
20.	Клубени от:																		
21.	картофи	0,30	0	300	600	0	0	0	450	0	150	150	150	0	0	300	0	**2100**	**2100**
22.	земна ябълка	0,25	0	200	400	0	0	100	300	0	100	100	0	0	0	200	100	**1500**	**1500**
	Общо																	**11280**	**11280**
Всичко ТП „ДГС Провадия“																		**55530**	**55530**

продължава

продължение

№	Фуражни култури	Мегаджаули (1 КЕ = 5,96 MJ)																
		ЛС „Провадия“																Всичко
		ЛСР(2)	ЛСР(3)	ЛСР(4)	ЛСР(6)	ЛСР(7)	ЛСР(8)	ЛСР(9)	ЛСР(10)	ЛСР(11)	ЛСР(12)	ЛСР(13)	ЛСР(14)	ЛСР(15)	ЛСР(16)	ЛСР(17)	Общо	
	Зърнен фураж																	
1.	Пшеница	1192	1192	2384	0	0	0	2384	0	1192	1192	596	0	0	1788	0	**11920**	**11920**
2.	Царевица	0	4351	8642	0	0	4351	6496	0	4351	2146	2146	0	0	6496	0	**38978**	**38978**
	Общо																**50898**	**50898**
	Груб фураж																	
3.	Сено от:																	
4.	фуражен грах	1192	1192	2324	0	0	0	2324	0	596	596	596	0	0	1728	0	**10549**	**10549**
5.	люцерна	0	2146	4351	0	0	2146	4351	0	1073	1073	1073	0	0	3278	0	**19489**	**19489**
6.	ливадна трева	0	5483	0	9298	0	8761	0	4947	0	0	12635	0	0	0	536	**41660**	**41660**
7.	Слама от:																	
8.	пшеница	417	417	775	0	0	0	775	0	417	417	179	0	0	596	0	**11920**	**11920**
9.	Царевичак	0	1	2	3	4	5	6	7	8	9	10	11	12	13	14	**38978**	**38978**
10.	Стъбла от:	0	0	0	0	0	0	0	0	0	0	0	0	0	0	0		
11.	картофи	0	358	656	0	0	0	536	0	179	179	179	0	0	358	0	**2444**	**2444**
12.	земна ябълка	0	298	596	0	0	179	477	0	179	179	0	0	0	298	179	**2384**	**2384**
13.	Бръст	0	0	0	0	3397	0	4768	0	2920	37608	8165	11562	5900	11086	0	**85407**	**85407**
	Общо																**212832**	**212832**
	Сочен фураж																	
14.	Зелена маса от:																	
15.	пшеница	477	477	894	0	0	0	894	0	477	477	238	0	0	656	0	**4589**	**4589**
16.	царевица	0	656	1252	0	0	656	954	0	656	298	298	0	0	954	0	**5722**	**5722**
17.	фуражен грах	1252	1252	2503	0	0	0	2503	0	656	656	656	0	0	1907	0	**11384**	**11384**
18.	люцерна	0	1371	2742	0	0	1371	2742	0	715	715	715	0	0	2086	0	**12456**	**12456**
19.	ливадна трева	0	1550	0	2563	0	2444	0	1371	0	0	3516	0	0	0	179	**11622**	**11622**
20.	Клубени от:																	
21.	картофи	0	1788	3576	0	0	0	2682	0	894	894	894	0	0	1788	0	**12516**	**12516**
22.	земна ябълка	0	1192	2384	0	0	596	1788	0	596	596	0	0	0	1192	596	**8940**	**8940**
	Общо																**67229**	**67229**
Всичко ТП „ДГС Провадия“																	**330959**	**330959**

Таблица № 11

Почвоподготовка и количество торове според вида на фуражната култура

Фуражна култура	Място в сеитбообръщението, подходящи предшественици	Обработка на почвата	Сеит. норма кг/дка	Активно вещество, кг/дка	Количество торове, кг/дка
Пшеница	След бобови култури, фиево-овесна и грахово-овесна смес, царевица за силаж, люцерна, тревни смески. Допуска се 1-2 години след себе си без съществено намаление на добива.	Основната обработка се извършва срещу предшествениците на пшеницата, а срещу самата пшеница се извършна предсеитбена подготовка с която да се осигури 10-12 см рохкав почвен слой с твърдо легло под него.	20-28	8-10 кг P_2O_5 – при предсеитбената подготовка на почвата. 10-12 кг N – 1/3 до 1/2 от азотните торове се внасят при предсеитбената подготовка. Останалата част от азотните торове се внасят като подхранване през есента и пролетта.	Амониева селитра – 34% N – 30-35 кг/дка Гранулиран суперфосфат – 20-22% P_2O_5 – 35-45 кг/дка.
Царевица	След бобови култури, едногодишни житно-бобови смески, житни със слята повърхност, люцерна и др.	Оран с или без подметка на стърнището на дълбочина 30-35 см. Допълнителна обработка – дискуване, култивиране и валиране.	1-3	4-6 кг P_2O_5, 4 кг K_2O при основната обработка. 8-10 кг N при предсеитбената подготовка на почвата.	Амониева селитра – 34% N -24-29 кг/дка. Двоен суперфосфат – 45% P_2O_5 – 9-13 кг/дка. Калиев сулфат – 50% K_2O - 8 кг/дка.
Фуражен грах	Невзискателен към предшественика. Подходящ за предкултура. Сеитбооборот с житни.	Зависи от предшественика. Основна обработка на почвата след прибиране на предшественика и предсеитбена обработка през пролетта. Дискуване.	20-28	-	Може да не се тори, защото усвоява трудно разтворимите хранителни вещества в почвата.
Люцерна	Ранни окопни и житни със слята повърхност. Във фуражните сеитбообръщения добри предшественици са царевицата и кръмното цвекло.	Оран на дълбочина 25-35см, преораване, култивиране и дискуване. Преди сеитбата градинска обработка на почвата. Валиране след сеитбата (през 3-5 години).	2-3	Основно торене 20-25 кг P_2O_5 (два пъти за десетилетието). Преди сеитба семената се третират с молибден в доза 5-10 гр/дка.	Амониева селитра – 34% N – 18 кг/дка. Гранулиран суперфосфат – 20-22% P_2O_5 – 45-55 кг/дка.
Картофи	Едногодишни житни, едногодишни зърнено-бобови, ранни и среднаранни окопни култури и многогодишни треви.	Оран на 25-30 см дълбочина, преораване и култивиране. Предсеитбена обработка-преораване без обръщение на орния пласт и брануване.	250-350 клубени	По възможност основното торене да се извърши с 1,5 - 2 т/дка оборски тор или минерални торове 8-12 кг P_2O_5 и 8-10 кг K_2O при основната обработка на почвата.	Гранулиран суперфосфат – 20-22% P_2O_5 – 35-50 кг/дка. Калиев сулфат – 50% K_2O – 16-20 кг/дка.
Земна ябълка	След окопни фуражни култури или след житни със слята повърхност.	Дълбоката оран 20-35 см да се извърши колкото е възможно по-рано. Допълнителна обработка – дискуване, брануване, култивиране (през 3-5 години).	150 клубени	Основно торене 8-10 кг P_2O_5, 6 кг K_2O. Подхранване – 6 кг N (два пъти за десетилетието).	Амониева селитра – 34% N – 18 кг/дка. Гранулиран суперфосфат – 20-22% P_2O_5 – 35-45 кг/дка. Калиев сулфат – 50% K_2O -12-16 кг/дка.
Естествени ливади				Ежегодно пълно минерално торене 5 кг P_2O_5, 5 кг K_2O и 10 кг N.	Амониева селитра – 34% N – 28 кг/дка. Гранулиран суперфосфат – 20-22% P_2O_5 – 25 кг/дка. Калиев сулфат – 50% K_2O - 10 кг/дка.

Забележка: Количествата торове, посочени в таблицата да се използват единствено извън защитените зони по Натура 2000.
В защитените зони да се внася само разложен (прегорял) оборски тор.

Таблица № 12.1

Годишно необходими кръмни единици за допустимите дивечови запаси

Ловностопански район	Вид дивеч	КЕ за 1 храноден		Храно-дни, бр.	Есенен запас, бр.	КЕ годишно		MJ годишно	
		необх.	макс.			необх.	макс.	необх.	макс.
1	2	3	4	5	6	7	8	9	10
1. ЛСР „Ягнило“	Благороден елен	1,96	3,63	365	14	9900	18330	59000	109250
	Сърна	0,54	0,94	365	20	3860	6720	23010	40050
	Дива свиня	0,87	1,50	365	7	2290	3940	13650	23480
	Заек	0,08	0,10	365	217	6320	7900	37670	47080
	Фазан	0,06	0,08	365	45	990	1320	5900	7870
	Яребица	0,03	0,04	365	453	4960	6610	29560	39400
2. ЛСР „Белоградец“	Благороден елен	1,96	3,63	365	18	12600	23330	75100	139050
	Сърна	0,54	0,94	365	29	5790	10090	34510	60140
	Дива свиня	0,87	1,50	365	9	2860	4930	17050	29380
	Заек	0,08	0,10	365	539	15740	19670	93810	117230
	Фазан	0,06	0,08	365	153	3360	4480	20030	26700
	Яребица	0,03	0,04	365	1358	14870	19820	88630	118130
3. ЛСР „Невша“	Благороден елен	1,96	3,63	365	13	9000	16660	53640	99290
	Сърна	0,54	0,94	365	31	6070	10570	36180	63000
	Дива свиня	0,87	1,50	365	18	5720	9860	34090	58770
	Заек	0,08	0,10	365	497	14520	18150	86540	108170
	Фазан	0,06	0,08	365	35	770	1030	4590	6140
	Яребица	0,03	0,04	365	827	9050	12070	53940	71940
4. ЛСР „Равна-Неново“	Благороден елен	1,96	3,63	365	9	6300	11670	37550	69550
	Сърна	0,54	0,94	365	22	4420	7690	26340	45830
	Дива свиня	0,87	1,50	365	13	4000	6900	23840	41120
	Заек	0,08	0,10	365	334	9740	12180	58050	72590
	Фазан	0,06	0,08	365	188	4130	5500	24610	32780
	Яребица	0,03	0,04	365	611	6690	8930	39870	53220
5. ЛСР „Черковна-Овчага“	Благороден елен	1,96	3,63	365	6	4500	8330	26820	49650
	Сърна	0,54	0,94	365	22	4420	7690	26340	45830
	Дива свиня	0,87	1,50	365	5	1710	2960	10190	17640
	Заек	0,08	0,10	365	372	10870	13580	64790	80940
	Фазан	0,06	0,08	365	191	4180	5580	24910	33260
	Яребица	0,03	0,04	365	929	10170	13560	60610	80820

продължава

продължение

1	2	3	4	5	6	7	8	9	10
6. ЛСР „Венчан“	Благороден елен	1,96	3,63	365	11	8100	15000	48280	89400
	Сърна	0,54	0,94	365	13	2480	4320	14780	25750
	Дива свиня	0,87	1,50	365	7	2290	3940	13650	23480
	Заек	0,08	0,10	365	204	5950	7440	35460	44340
	Фазан	0,06	0,08	365	85	1870	2490	11150	14840
	Яребица	0,03	0,04	365	363	3980	5300	23720	31590
7. ЛСР „Златина“	Благороден елен	1,96	3,63	365	1	900	1670	5360	9950
	Сърна	0,54	0,94	365	3	550	960	3280	5720
	Дива свиня	0,87	1,50	365	2	570	990	3400	5900
	Заек	0,08	0,10	365	135	3930	4920	23420	29320
	Фазан	0,06	0,08	365	10	220	290	1310	1730
	Яребица	0,03	0,04	365	296	3240	4320	19310	25750
8. ЛСР „Петров дол-Габърница	Благороден елен	1,96	3,63	365	5	3600	6670	21460	39750
	Сърна	0,54	0,94	365	17	3310	5760	19730	34330
	Дива свиня	0,87	1,50	365	9	2860	4930	17050	29380
	Заек	0,08	0,10	365	322	9410	11770	56080	70150
	Фазан	0,06	0,08	365	88	1930	2570	11500	15320
	Яребица	0,03	0,04	365	836	9150	12200	54530	72710
9. ЛСР „Кривня-Провадия“	Благороден елен	1,96	3,63	365	8	5400	10000	32180	59600
	Сърна	0,54	0,94	365	20	3860	6720	23010	40050
	Дива свиня	0,87	1,50	365	13	4000	6900	23840	41120
	Заек	0,08	0,10	365	531	15500	19380	92380	115500
	Фазан	0,06	0,08	365	284	6220	8290	37070	49410
	Яребица	0,03	0,04	365	1246	13650	18200	81350	108470
10. ЛСР „Добрина-Манастир“	Благороден елен	1,96	3,63	365	16	11700	21660	69730	129090
	Сърна	0,54	0,94	365	45	8830	15370	52630	91610
	Дива свиня	0,87	1,50	365	22	6860	11830	40890	70510
	Заек	0,08	0,10	365	533	15550	19440	92680	115860
	Фазан	0,06	0,08	365	178	3910	5210	23300	31050
	Яребица	0,03	0,04	365	1004	10990	14650	65500	87310

продължава

продължение

1	2	3	4	5	6	7	8	9	10
11. ЛСР „Житница“	Благороден елен	1,96	3,63	365	3	1800	3330	10730	19850
	Сърна	0,54	0,94	365	7	1380	2400	8220	14300
	Дива свиня	0,87	1,50	365	2	570	990	3400	5900
	Заек	0,08	0,10	365	290	8480	10600	50540	63180
	Фазан	0,06	0,08	365	85	1870	2490	11150	14840
	Яребица	0,03	0,04	365	909	9950	13270	59300	79090
12. ЛСР „Бозвелийско-Бързица“	Благороден елен	1,96	3,63	365	19	13500	25000	80460	149000
	Сърна	0,54	0,94	365	66	12970	22580	77300	134580
	Дива свиня	0,87	1,50	365	20	6290	10840	37490	64610
	Заек	0,08	0,10	365	439	12830	16040	76470	95600
	Фазан	0,06	0,08	365	93	2040	2720	12160	16210
	Яребица	0,03	0,04	365	1015	11110	14810	66220	88270
13. ЛСР „Тутраканци-Чайка“	Благороден елен	1,96	3,63	365	34	24290	44990	144770	268140
	Сърна	0,54	0,94	365	56	11040	19210	65800	114490
	Дива свиня	0,87	1,50	365	18	5720	9860	34090	58770
	Заек	0,08	0,10	365	263	7680	9600	45770	57220
	Фазан	0,06	0,08	365	123	2700	3600	16090	21460
	Яребица	0,03	0,04	365	496	5440	7250	32420	43210
14. ЛСР „Комарево“	Благороден елен	1,96	3,63	365	5	3600	6670	21460	39750
	Сърна	0,54	0,94	365	15	3040	5280	18120	31470
	Дива свиня	0,87	1,50	365	5	1710	2960	10190	17640
	Заек	0,08	0,10	365	157	4590	5740	27360	34210
	Фазан	0,06	0,08	365	216	4730	6310	28190	37610
	Яребица	0,03	0,04	365	447	4900	6530	29200	38920
15. ЛСР „Храброво“	Благороден елен	1,96	3,63	365	1	900	1670	5360	9950
	Сърна	0,54	0,94	365	4	830	1440	4950	8580
	Дива свиня	0,87	1,50	365	2	570	990	3400	5900
	Заек	0,08	0,10	365	138	4030	5030	24020	29980
	Фазан	0,06	0,08	365	58	1270	1690	7570	10070
	Яребица	0,03	0,04	365	392	4300	5730	25630	34150

продължава

продължение

1	2	3	4	5	6	7	8	9	10
16. ЛСР „Блъсково-Китен“	Благороден елен	1,96	3,63	365	20	14400	26660	85820	158890
	Сърна	0,54	0,94	365	66	12970	22580	77300	134580
	Дива свиня	0,87	1,50	365	23	7430	12810	44280	76350
	Заек	0,08	0,10	365	443	12930	16160	77060	96310
	Фазан	0,06	0,08	365	90	1980	2640	11800	15730
	Яребица	0,03	0,04	365	993	10870	14490	64790	86360
17. ЛСР „Славейково-Черноок“	Благороден елен	1,96	3,63	365	45	32390	59990	193040	357540
	Сърна	0,54	0,94	365	154	30350	52840	180890	314930
	Дива свиня	0,87	1,50	365	52	16580	28580	98820	170340
	Заек	0,08	0,10	365	611	17840	22310	106330	132970
	Фазан	0,06	0,08	365	347	7590	10130	45240	60370
	Яребица	0,03	0,04	365	956	10470	13960	62400	83200
18. ЛСР „Снежина-Градинаров	Благороден елен	1,96	3,63	365	8	5400	10000	32180	59600
	Сърна	0,54	0,94	365	24	4690	8170	27950	48690
	Дива свиня	0,87	1,50	365	7	2290	3940	13650	23480
	Заек	0,08	0,10	365	358	10440	13060	62220	77840
	Фазан	0,06	0,08	365	43	940	1250	5600	7450
	Яребица	0,03	0,04	365	953	10430	13910	62160	82900
19. ЛСР „Доброплодно“	Благороден елен	1,96	3,63	365	8	5400	10000	32180	59600
	Сърна	0,54	0,94	365	25	4970	8650	29620	51550
	Дива свиня	0,87	1,50	365	9	2860	4930	17050	29380
	Заек	0,08	0,10	365	366	10680	13350	63650	79570
	Фазан	0,06	0,08	365	181	3960	5280	23600	31470
	Яребица	0,03	0,04	365	931	10190	13590	60730	81000
20. ЛСР „Момчилово-Средно с	Благороден елен	1,96	3,63	365	1	900	1670	5360	9950
	Сърна	0,54	0,94	365	3	550	960	3280	5720
	Дива свиня	0,87	1,50	365	0	0	0	0	0
	Заек	0,08	0,10	365	184	5390	6730	32120	40110
	Фазан	0,06	0,08	365	68	1490	1980	8880	11800
	Яребица	0,03	0,04	365	537	5880	7830	35040	46670
21. ЛСР „Неофит Рилски“	Заек	0,08	0,10	365	358	10440	13060	62220	77840
	Фазан	0,06	0,08	365	20	440	590	2620	3520
	Яребица	0,03	0,04	365	964	10550	14070	62880	83860

продължава

продължение

1	2	3	4	5	6	7	8	9	10
22. ЛСР „Ветрино“	Сърна	0,54	0,94	365	28	5520	9610	32900	57280
	Заек	0,08	0,10	365	266	7770	9720	46310	57930
	Фазан	0,06	0,08	365	80	1760	2350	10490	14010
	Яребица	0,03	0,04	365	1467	16070	21420	95780	127660
23. ЛСР „Млада гвардия“	Сърна	0,54	0,94	365	17	3310	5760	19730	34330
	Заек	0,08	0,10	365	257	7490	9370	44640	55850
	Фазан	0,06	0,08	365	50	1100	1470	6560	8760
	Яребица	0,03	0,04	365	661	7230	9650	43090	57510
Всичко ТП „ДГС Провадия“	**Благороден елен**	**1,96**	**3,63**	**365**	**244**	**174580**	**323300**	**1040480**	**1926850**
	Сърна	**0,54**	**0,94**	**365**	**686**	**135210**	**235370**	**805870**	**1402810**
	Дива свиня	**0,87**	**1,50**	**365**	**243**	**77180**	**133080**	**460020**	**793150**
	Заек	**0,08**	**0,10**	**365**	**7813**	**228120**	**285200**	**1359590**	**1699790**
	Фазан	**0,06**	**0,08**	**365**	**2714**	**59450**	**79260**	**354320**	**472400**
	Яребица	**0,03**	**0,04**	**365**	**18642**	**204140**	**272170**	**1216660**	**1622140**

При сравнение на резултатите от таблица № 10 с тези от таблица № 12.1 се вижда, че планираната специализирана фуражна база средно за стопанството ще задоволи в неголяма степен хранителните нужди на дивеча, тъй като фуражните култури, които ще се отглеждат, могат да осигурят кръгло 6% от необходимите КЕ. Останалата част животните ще си набавят от естествената хранителна база и в процеса на зимното подхранване. Задължително е осигуряването на фуражи за целогодишно допълнително подхранване на дивеча в оградените площи.

6. Подобряване хранителните и защитни качества на местообитанията. Подобряване условията за ловуване. Планирани биотехнически съоръжения

За да се подобрят естествените условия за живот на дивеча в гората, влошени в резултат на интензивната дърводобивна дейност, трябва да се създадат такива условия, при които дивечът ще може да намира разнообразна храна в достатъчно количество през всички сезони на годината. А за да се постигне това, е необходимо насажденията, които се предпочитат от дивеча, да се стопанисват така, че да не се нарушават хранителните и защитни качества на гората. В това отношение основно изискване при провеждане на различните видове сечи е да се опазват всички горскоплодни и меки широколистни дървесни видове – дива череша, офика, брекина, скоруша, джанка, киселица, дива круша, мушмула и др., тъй като листата, клонките, пъпките и най-вече плодовете им са много ценна храна за дивеча. Необходимо е също така да се запазват, а на подходящи места дори да се засаждат храсти и полухрасти - глог, дрян, шипка, трънка, малина, къпина, боровинки и др.

От мерките за подобряване на естествените условия за живот на дивеча особено внимание заслужават мероприятията за създаване на смесени и разновъзрастни насаждения, като възобновяването им става посредством групово-постепенната и постепенно-котловинната сечи. Такива сечи са планирани върху 3334,2 ха в 405 насаждения.

В площите на специализираната фуражна база се предвиждат технически сечи за ловностопански мероприятия без материален добив:

1. Осветление на дивечова нива в подотдели: 7 - 1; 30 - 3, 36 - 5; 58 - 5; 64 - 3; 80 - 1; 108 - 2, 3, 6; 125 - 4; 130 - 2; 147 - 2; 160 - 5, 6 и 205 - 2.

2. Осветление на дивечова ливада в подотдели: 39 - 1; 40 - 4; 67 - 6; 84 - 1, 2; 85 - 2; 99 - 3; 146 - 2; 147 - 1 и 201 – 2.

С цел подобряване хранителните качества на местообитанията е препоръчително при създаване на нови горски култури и при попълване на редини, в състава да се включват минимум по 2 - 3 фиданки на декар горскоплодни видове, посочени по-горе. Засаждането на горскоплодни е особено подходящо около площите от специализираната фуражна база.

Минималните срокове за подхранване на косматия дивеч, съгласно приложение № 1 към чл. 50 на ППЗЛОД, е 60 дни за Южна България и Причерноморието и 90 дни за планинските райони и Северна България. За пернатия дивеч – яребици и кеклици сроковете са 60 дни за Южна България и 90 дни за Северна България. За фазани - 90 дни за Южна България и Причерноморието и 150 дни за Северна България. Препоръчва се допълнително подхранване на благородния елен със сочен фураж за около 30 дни през брачния период. С оглед задържане на дивата свиня в горските територии и ограничаване до минимум нанасяните от нея щети върху земеделската продукция се препоръчва целогодишно подхранване, като през топлия сезон се подхранва с концентриран фураж 180 дни при двойно намалена дажба.

Целта на зимното и допълнително подхранване не е да се смени изцяло естественото хранене, а да се подпомогне дивечът през тежкия зимен период, като му се достави това, което поради влошените климатични условия не може да намери в гората. Освен това с подхранването може да се осъществи концентриране на дивеча в желани райони, далеч от местата, където може да причини щети на горскодървесната растителност.

Количеството на необходимия за подхранване през зимния сезон фураж е посочен в

таблица № 12.2:

Таблица № 12.2

Препоръчителни дневни дажби в кг, съгласно чл. 50 от ППЗЛОД

Вид дивеч	Конц.	Груб	Сочен	Мин. соли
1. Благороден елен	0,5	2,5	1,0	3,0
2. Сърна	0,15	0,5	0,3	1,0
3. Дива свиня	0,6	-	1,0	2,0
4. За 100 заека	2,0	4,0	4,0	10,0
5. За 100 фазана	4,0 – 6,0			
6. За 100 яребици / кеклици	2,0 – 3,0	-	-	-

Забележка: Посочените количества минерални соли са на годишна база.

Необходимите количества фуражи и каменна сол за зимно и допълнително подхранване са отразени в таблици № 7.1 – 7.6, като количествата по години са съобразени с годишния ръст на дивечовите запаси. Обобщени по ловностопански райони са посочени в таблица № 13.1. Общо за десетилетието са необходими кръгло 758 т концентриран, 961 т груб и 818 т сочен фуражи, както и 24 т каменна сол в т. ч. 596 т концентриран, 793 т груб и 679 т сочен фуражи и 20 т каменна сол в ЛС „Провадия“; 58 т концентриран, 64 т груб и 54 т сочен фуражи и 2 т каменна сол в СЛРД „Вълчи дол“ и 104 т концентриран, 103 т груб и 84 т сочен фуражи и 2 т каменна сол в СЛРД „Варна“.

Листниковият фураж се добива предимно в сечищата и съдържа меки широколистни видове - ясен, бряст, офика, мъждрян и др. За да има по-висока хранителна стойност листникът трябва да се добива през месец юли (до средата на август), преди да са вдървенели клонките. Леторастите се отрязват (отсичат) и се сушат на сянка. За целта да се използват високи хранилки. Също така е удачно и използването на снопи царевичак или балирана люцерна при зимното подхранване на сърната.

Зареждането на хранилките трябва да става съобразно оползотворяването на фуражите, като се спазват посочените за допълнително подхранване срокове.

За намаляване на загубите и увеличаване ефективността на зимното подхранване при пернатия дивеч, снега в местообитанията му да се разравя на петна и ивици, като се правят т. нар. „копки“. Използването на „копките“ спестява на птиците много енергия, необходима им за поддържане на постоянна телесна температура в студеното време. Наред с това могат да се правят и ями – хранилки, където заложеният зърнен или сочен фураж са смесени с пресен оборски или конски тор. В близост до подходящи естествени укрития на наклонени терени да се изграждат и изкуствени от балирана слама, които дават възможност на птиците да излетят бързо при поява на опастност.

Водните течения на територията на стопанството се отличават с неблагоприятен воден режим, като много от тях при продължителни засушавания през лятно-есенния период пресъхват. За преодоляване на този проблем на подходящи места в доловете с относително постоянен отток да се изграждат водопоища, а в по-ниските (вдлъбнати) части на терена – калища, които при необходимост да се поддържат изкуствено.

С цел подобряване защитните качества на дивечовите местообитания в ловностопанските райони на ловните дружини са обособени развъдници с площ, указана в чл. 3, ал. 5 от ППЗЛОД. В тях следва да се създадат всички необходими условия за опазване и размножаване на дивеча. По предложение на комисията по ловно стопанство в границите им са включени отдели № 6(част), 8(част), 19(част), 34, 55(част), 71(част), 73(част), 78(част), 99(част), 105(част), 106, 107, 109(част), 116(част), 143(част), 144(част), 145(част), 155(част), 156(част), 209, 210(част), 211, 212, както и прилежащите земеделски територии с обща площ 3239,9 ха – 4,2% от ловната площ. В тях се разрешава провеждане на ловностопански

Таблица № 13.1

Необходими фуражи и минерални соли за подхранване на дивеча

1. ЛСР „Ягнило“											
Година	**2023**	**2024**	**2025**	**2026**	**2027**	**2028**	**2029**	**2030**	**2031**	**2032**	**Всичко**
Фураж: конц, т	1,354	1,481	1,577	1,672	1,787	1,925	2,084	2,242	2,371	2,376	18,870
груб, т	2,017	2,254	2,437	2,557	2,692	2,848	3,010	3,125	3,240	3,250	27,430
сочен, т	2,063	2,130	2,191	2,234	2,290	2,365	2,452	2,515	2,579	2,589	23,410
сол, т	0,057	0,060	0,063	0,064	0,067	0,069	0,072	0,074	0,077	0,077	0,681
2. ЛСР „Белоградец“											
Година	**2023**	**2024**	**2025**	**2026**	**2027**	**2028**	**2029**	**2030**	**2031**	**2032**	**Всичко**
Фураж: конц, т	3,777	4,132	4,399	4,665	4,984	5,371	5,813	6,254	6,615	6,627	52,637
груб, т	4,728	5,284	5,711	5,994	6,309	6,676	7,056	7,324	7,595	7,619	64,297
сочен, т	4,773	4,928	5,069	5,169	5,299	5,471	5,672	5,818	5,967	5,990	54,157
сол, т	0,132	0,139	0,145	0,149	0,154	0,161	0,168	0,172	0,177	0,178	1,575
3. ЛСР „Невша“											
Година	**2023**	**2024**	**2025**	**2026**	**2027**	**2028**	**2029**	**2030**	**2031**	**2032**	**Всичко**
Фураж: конц, т	2,547	2,787	2,967	3,146	3,362	3,622	3,921	4,218	4,462	4,470	35,504
груб, т	4,362	4,875	5,270	5,530	5,821	6,160	6,510	6,758	7,008	7,029	59,323
сочен, т	4,482	4,627	4,760	4,854	4,975	5,137	5,326	5,463	5,603	5,625	50,850
сол, т	0,124	0,130	0,136	0,140	0,145	0,151	0,157	0,162	0,166	0,167	1,478
4. ЛСР „Равна-Неново“											
Година	**2023**	**2024**	**2025**	**2026**	**2027**	**2028**	**2029**	**2030**	**2031**	**2032**	**Всичко**
Фураж: конц, т	2,111	2,310	2,459	2,608	2,786	3,002	3,250	3,496	3,698	3,705	29,424
груб, т	2,944	3,290	3,556	3,732	3,928	4,157	4,394	4,560	4,729	4,744	40,034
сочен, т	3,028	3,126	3,216	3,279	3,361	3,471	3,598	3,691	3,786	3,800	34,357
сол, т	0,084	0,088	0,092	0,095	0,098	0,102	0,106	0,109	0,112	0,113	0,999
5. ЛСР „Черковна-Овчага“											
Година	**2023**	**2024**	**2025**	**2026**	**2027**	**2028**	**2029**	**2030**	**2031**	**2032**	**Всичко**
Фураж: конц, т	2,737	2,994	3,188	3,380	3,612	3,892	4,213	4,532	4,793	4,802	38,143
груб, т	3,234	3,615	3,907	4,100	4,316	4,567	4,827	5,010	5,195	5,211	43,982
сочен, т	3,259	3,364	3,461	3,529	3,618	3,735	3,873	3,973	4,074	4,090	36,977
сол, т	0,090	0,095	0,099	0,102	0,105	0,110	0,114	0,118	0,121	0,121	1,075
6. ЛСР „Венчан“											
Година	**2023**	**2024**	**2025**	**2026**	**2027**	**2028**	**2029**	**2030**	**2031**	**2032**	**Всичко**
Фураж: конц, т	1,226	1,341	1,428	1,514	1,617	1,743	1,887	2,029	2,147	2,151	17,082
груб, т	1,837	2,053	2,219	2,329	2,451	2,593	2,741	2,845	2,951	2,960	24,978
сочен, т	1,884	1,945	2,001	2,040	2,091	2,159	2,239	2,297	2,355	2,364	21,376
сол, т	0,052	0,055	0,057	0,059	0,061	0,063	0,066	0,068	0,070	0,070	0,621
7. ЛСР „Златина“											
Година	**2023**	**2024**	**2025**	**2026**	**2027**	**2028**	**2029**	**2030**	**2031**	**2032**	**Всичко**
Фураж: конц, т	0,800	0,876	0,932	0,989	1,056	1,138	1,232	1,325	1,402	1,404	11,154
груб, т	1,120	1,252	1,353	1,420	1,494	1,581	1,671	1,735	1,799	1,805	15,230
сочен, т	1,128	1,164	1,198	1,222	1,252	1,293	1,340	1,375	1,410	1,416	12,798
сол, т	0,031	0,033	0,034	0,035	0,036	0,038	0,040	0,041	0,042	0,042	0,372
8. ЛСР „Петров дол-Габърница-Староселец“											
Година	**2023**	**2024**	**2025**	**2026**	**2027**	**2028**	**2029**	**2030**	**2031**	**2032**	**Всичко**
Фураж: конц, т	2,290	2,506	2,668	2,829	3,022	3,257	3,525	3,792	4,011	4,018	31,917
груб, т	2,778	3,104	3,355	3,521	3,706	3,922	4,145	4,303	4,462	4,476	37,773
сочен, т	2,834	2,926	3,010	3,069	3,146	3,248	3,368	3,454	3,543	3,557	32,154
сол, т	0,079	0,082	0,086	0,088	0,091	0,095	0,100	0,102	0,105	0,106	0,935
9. ЛСР „Кривня-Провадия“											
Година	**2023**	**2024**	**2025**	**2026**	**2027**	**2028**	**2029**	**2030**	**2031**	**2032**	**Всичко**
Фураж: конц, т	3,768	4,123	4,389	4,654	4,972	5,358	5,800	6,239	6,599	6,611	52,514
груб, т	4,503	5,033	5,440	5,709	6,009	6,358	6,721	6,976	7,234	7,256	61,238
сочен, т	4,578	4,727	4,862	4,958	5,082	5,248	5,441	5,581	5,724	5,746	51,947
сол, т	0,127	0,133	0,139	0,143	0,148	0,154	0,161	0,165	0,170	0,171	1,510

продължение

10. ЛСР „Добрина-Манастир“											
Година	**2023**	**2024**	**2025**	**2026**	**2027**	**2028**	**2029**	**2030**	**2031**	**2032**	**Всичко**
Фураж: конц, т	3,223	3,527	3,755	3,981	4,254	4,584	4,962	5,337	5,646	5,656	44,924
груб, т	4,790	5,354	5,787	6,073	6,392	6,764	7,149	7,421	7,695	7,719	65,145
сочен, т	4,936	5,096	5,242	5,346	5,480	5,658	5,866	6,017	6,171	6,195	56,007
сол, т	0,137	0,144	0,150	0,154	0,159	0,166	0,173	0,178	0,183	0,184	1,628
11. ЛСР „Житница“											
Година	**2023**	**2024**	**2025**	**2026**	**2027**	**2028**	**2029**	**2030**	**2031**	**2032**	**Всичко**
Фураж: конц, т	2,324	2,543	2,707	2,870	3,067	3,305	3,577	3,848	4,070	4,078	32,390
груб, т	2,419	2,704	2,923	3,067	3,228	3,416	3,611	3,748	3,887	3,899	32,902
сочен, т	2,420	2,498	2,570	2,621	2,686	2,774	2,876	2,950	3,025	3,037	27,458
сол, т	0,067	0,070	0,073	0,076	0,078	0,081	0,085	0,087	0,090	0,090	0,798
12. ЛСР „Бозвелийско-Бързица“											
Година	**2023**	**2024**	**2025**	**2026**	**2027**	**2028**	**2029**	**2030**	**2031**	**2032**	**Всичко**
Фураж: конц, т	2,962	3,241	3,450	3,658	3,909	4,212	4,559	4,904	5,188	5,197	41,280
груб, т	4,229	4,727	5,109	5,362	5,644	5,972	6,312	6,552	6,794	6,815	57,517
сочен, т	4,364	4,505	4,635	4,726	4,844	5,002	5,186	5,320	5,456	5,477	49,516
сол, т	0,121	0,127	0,132	0,136	0,141	0,147	0,153	0,158	0,162	0,163	1,440
13. ЛСР „Тутраканци-Чайка“											
Година	**2023**	**2024**	**2025**	**2026**	**2027**	**2028**	**2029**	**2030**	**2031**	**2032**	**Всичко**
Фураж: конц, т	1,776	1,944	2,069	2,194	2,344	2,526	2,734	2,941	3,111	3,117	24,757
груб, т	2,848	3,184	3,441	3,611	3,801	4,022	4,251	4,413	4,576	4,590	38,737
сочен, т	2,977	3,073	3,161	3,224	3,304	3,412	3,537	3,628	3,721	3,736	33,773
сол, т	0,083	0,087	0,090	0,093	0,096	0,100	0,105	0,107	0,110	0,111	0,982
14. ЛСР „Комарево“											
Година	**2023**	**2024**	**2025**	**2026**	**2027**	**2028**	**2029**	**2030**	**2031**	**2032**	**Всичко**
Фураж: конц, т	1,518	1,660	1,768	1,874	2,003	2,158	2,336	2,513	2,658	2,663	21,151
груб, т	1,433	1,602	1,731	1,817	1,913	2,024	2,139	2,220	2,302	2,309	19,491
сочен, т	1,468	1,516	1,559	1,590	1,630	1,683	1,745	1,790	1,836	1,843	16,660
сол, т	0,041	0,043	0,045	0,046	0,047	0,049	0,052	0,053	0,054	0,055	0,484
15. ЛСР „Храброво“											
Година	**2023**	**2024**	**2025**	**2026**	**2027**	**2028**	**2029**	**2030**	**2031**	**2032**	**Всичко**
Фураж: конц, т	1,068	1,168	1,244	1,319	1,409	1,518	1,643	1,768	1,870	1,873	14,880
груб, т	1,157	1,293	1,398	1,467	1,544	1,634	1,727	1,793	1,859	1,865	15,736
сочен, т	1,165	1,203	1,237	1,262	1,293	1,335	1,384	1,420	1,456	1,462	13,217
сол, т	0,032	0,034	0,035	0,036	0,038	0,039	0,041	0,042	0,043	0,043	0,384
16. ЛСР „Блъсково-Китен“											
Година	**2023**	**2024**	**2025**	**2026**	**2027**	**2028**	**2029**	**2030**	**2031**	**2032**	**Всичко**
Фураж: конц, т	2,933	3,209	3,416	3,622	3,870	4,170	4,514	4,856	5,136	5,146	40,871
груб, т	4,265	4,767	5,153	5,408	5,692	6,023	6,366	6,608	6,852	6,873	58,007
сочен, т	4,429	4,572	4,703	4,796	4,916	5,076	5,263	5,399	5,537	5,558	50,250
сол, т	0,123	0,129	0,134	0,138	0,143	0,149	0,156	0,160	0,164	0,165	1,461
17. ЛСР „Славейково-Черноок“											
Година	**2023**	**2024**	**2025**	**2026**	**2027**	**2028**	**2029**	**2030**	**2031**	**2032**	**Всичко**
Фураж: конц, т	3,884	4,249	4,524	4,797	5,125	5,523	5,978	6,431	6,802	6,815	54,128
груб, т	6,539	7,308	7,899	8,290	8,726	9,233	9,759	10,130	10,505	10,537	88,927
сочен, т	6,921	7,144	7,350	7,495	7,682	7,932	8,224	8,436	8,652	8,685	78,521
сол, т	0,192	0,201	0,210	0,216	0,223	0,233	0,243	0,250	0,257	0,258	2,283
18. ЛСР „Снежина-Градинарово“											
Година	**2023**	**2024**	**2025**	**2026**	**2027**	**2028**	**2029**	**2030**	**2031**	**2032**	**Всичко**
Фураж: конц, т	2,496	2,730	2,907	3,082	3,293	3,549	3,841	4,132	4,371	4,379	34,781
груб, т	3,139	3,508	3,792	3,980	4,189	4,433	4,685	4,863	5,043	5,058	42,690
сочен, т	3,179	3,282	3,376	3,443	3,529	3,644	3,778	3,875	3,974	3,990	36,069
сол, т	0,088	0,093	0,096	0,099	0,103	0,107	0,112	0,115	0,118	0,118	1,049

продължава

продължение

Общо ЛС „Провадия“											
Година	**2023**	**2024**	**2025**	**2026**	**2027**	**2028**	**2029**	**2030**	**2031**	**2032**	**Всичко**
Фураж: конц, т	42,793	46,821	49,848	52,855	56,472	60,852	65,869	70,859	74,950	75,088	596,407
груб, т	58,342	65,208	70,480	73,970	77,855	82,384	87,076	90,383	93,726	94,014	793,438
сочен, т	59,888	61,826	63,602	64,857	66,479	68,644	71,168	73,001	74,870	75,160	679,496
сол, т	1,661	1,743	1,815	1,869	1,933	2,014	2,103	2,162	2,223	2,231	19,756
19. ЛСР „Доброплодно“											
Година	**2023**	**2024**	**2025**	**2026**	**2027**	**2028**	**2029**	**2030**	**2031**	**2032**	**Всичко**
Фураж: конц, т	2,724	2,981	3,173	3,365	3,595	3,874	4,193	4,511	4,771	4,780	37,968
груб, т	3,215	3,593	3,884	4,076	4,290	4,540	4,798	4,981	5,165	5,181	43,723
сочен, т	3,269	3,375	3,472	3,540	3,629	3,747	3,885	3,985	4,087	4,103	37,090
сол, т	0,091	0,095	0,099	0,102	0,106	0,110	0,115	0,118	0,121	0,122	1,078
20. ЛСР „Момчилово-Средно село“											
Година	**2023**	**2024**	**2025**	**2026**	**2027**	**2028**	**2029**	**2030**	**2031**	**2032**	**Всичко**
Фураж: конц, т	1,422	1,556	1,656	1,756	1,876	2,022	2,189	2,355	2,490	2,495	19,818
груб, т	1,521	1,700	1,838	1,929	2,030	2,148	2,270	2,356	2,444	2,451	20,686
сочен, т	1,512	1,561	1,606	1,638	1,679	1,734	1,797	1,844	1,891	1,898	17,160
сол, т	0,042	0,044	0,046	0,047	0,049	0,051	0,053	0,055	0,056	0,056	0,499
Общо СЛРД „Вълчи дол“											
Година	**2023**	**2024**	**2025**	**2026**	**2027**	**2028**	**2029**	**2030**	**2031**	**2032**	**Всичко**
Фураж: конц, т	4,146	4,537	4,830	5,121	5,472	5,896	6,382	6,866	7,262	7,275	57,786
груб, т	4,736	5,293	5,721	6,005	6,320	6,688	7,069	7,337	7,609	7,632	64,410
сочен, т	4,781	4,936	5,078	5,178	5,308	5,480	5,682	5,828	5,978	6,001	54,250
сол, т	0,133	0,139	0,145	0,149	0,154	0,161	0,168	0,173	0,177	0,178	1,577
21. ЛСР „Неофит Рилски“											
Година	**2023**	**2024**	**2025**	**2026**	**2027**	**2028**	**2029**	**2030**	**2031**	**2032**	**Всичко**
Фураж: конц, т	2,406	2,632	2,802	2,971	3,174	3,421	3,703	3,983	4,213	4,221	33,526
груб, т	3,112	3,478	3,759	3,946	4,153	4,394	4,645	4,821	4,999	5,015	42,323
сочен, т	2,870	2,963	3,048	3,108	3,186	3,289	3,410	3,498	3,588	3,602	32,560
сол, т	0,080	0,084	0,087	0,090	0,093	0,097	0,101	0,104	0,107	0,107	0,947
22. ЛСР „Ветрино“											
Година	**2023**	**2024**	**2025**	**2026**	**2027**	**2028**	**2029**	**2030**	**2031**	**2032**	**Всичко**
Фураж: конц, т	3,303	3,614	3,848	4,080	4,359	4,697	5,084	5,470	5,785	5,796	46,037
груб, т	2,284	2,553	2,759	2,896	3,048	3,225	3,409	3,538	3,669	3,680	31,061
сочен, т	2,361	2,437	2,507	2,557	2,621	2,706	2,805	2,878	2,951	2,963	26,786
сол, т	0,065	0,069	0,072	0,074	0,076	0,079	0,083	0,085	0,088	0,088	0,779
23. ЛСР „Млада гвардия“											
Година	**2023**	**2024**	**2025**	**2026**	**2027**	**2028**	**2029**	**2030**	**2031**	**2032**	**Всичко**
Фураж: конц, т	1,765	1,931	2,056	2,180	2,329	2,510	2,717	2,923	3,092	3,097	24,602
груб, т	2,206	2,466	2,665	2,797	2,944	3,115	3,293	3,418	3,544	3,555	30,005
сочен, т	2,194	2,265	2,330	2,376	2,435	2,515	2,607	2,674	2,743	2,753	24,891
сол, т	0,061	0,064	0,066	0,068	0,071	0,074	0,077	0,079	0,081	0,082	0,724
Общо СЛРД „Варна“											
Година	**2023**	**2024**	**2025**	**2026**	**2027**	**2028**	**2029**	**2030**	**2031**	**2032**	**Всичко**
Фураж: конц, т	7,474	8,178	8,706	9,231	9,863	10,628	11,504	12,376	13,090	13,114	104,165
груб, т	7,602	8,497	9,184	9,639	10,145	10,735	11,346	11,777	12,213	12,251	103,389
сочен, т	7,424	7,664	7,885	8,040	8,241	8,510	8,823	9,050	9,282	9,318	84,237
сол, т	0,206	0,216	0,225	0,232	0,240	0,250	0,261	0,268	0,276	0,277	2,449
Всичко ТП „ДГС Провадия“											
Година	**2023**	**2024**	**2025**	**2026**	**2027**	**2028**	**2029**	**2030**	**2031**	**2032**	**Всичко**
Фураж: конц, т	54,414	59,535	63,383	67,208	71,807	77,376	83,755	90,101	95,303	95,477	758,358
груб, т	70,681	78,998	85,385	89,613	94,320	99,806	105,491	109,498	113,548	113,897	961,236
сочен, т	72,094	74,426	76,565	78,075	80,028	82,634	85,673	87,880	90,130	90,479	817,983
сол, т	2,000	2,098	2,185	2,250	2,328	2,425	2,532	2,603	2,676	2,685	23,782

мероприятия, но се забранява ловуването. Разпределението им по ловностопански райони е посочено в таблица № 13.2.

На територията на ТП „ДГС Провадия“ са установени трайни сватбовища на благороден елен в ловностопанските райони на ЛРД-на „Невша“, ЛРД-на „Венчан“ и ЛРД-на „Равна-Неново“ – отдели № 26 до 28 и от № 62 до 70. Посочените отдели са обособени като зони на спокойствие. Съгласно чл. 70, ал. 2 и 3 от ЗЛОД се забранява повреждането или унищожаването на сватбовища, а през брачния сезон на благородния елен в района на трайно установените места за размножаване се преустановяват всички горскостопански, строителни, ремонтни и други работи, нарушаващи спокойствието на дивеча, включително преминаването на камиони и друга горскостопанска и селскостопанска техника.

За успешната аклиматизация на доставени за разселване птици в ловностопанските райони е препоръчително изграждането на волиери или временни огради с площ 20-25 м² на подходящи за охрана места за доотглеждането им с цел привикване към свободното пространство, създаване на навици за самосъхранение и опазване от хищници и които птиците да напуснат сами.

Таблица № 13.2

Площ на развъдниците по ловностопански райони

№	Ловностопански район	Ловна площ, ха	Развъдник		
			Отдел	Общо, ха	%
	ЛС „Провадия“				
1.	ЛСР „Ягнило“	1985,9	6(част)	21,2	1,1
2.	ЛСР „Белоградец“	4983,1	8(част)	48,7	1,0
3.	ЛСР „Невша“	4671,8	34	82,0	1,8
4.	ЛСР „Равна-Неново“	3097,8	55(част), ЗТ	405,3	13,1
5.	ЛСР „Черковна-Овчага“	3496,4	55(част), ЗТ	854,7	24,4
6.	ЛСР „Венчан“	1950,3	73(част), ЗТ	51,9	2,7
7.	ЛСР „Златина“	1345,2	71(част), ЗТ	62,3	4,6
8.	ЛСР „Петров дол-Габърница-Староселец“	3760,2	78(част), ЗТ	78,1	2,1
9.	ЛСР „Кривня-Провадия“	5030,0	105(част), 106, 107, 109(част), 116(част), ЗТ	595,2	11,8
10.	ЛСР „Добрина-Манастир“	4924,7	99(част)	43,6	0,9
11.	ЛСР „Житница“	2846,8	ЗТ	63,9	2,2
12.	ЛСР „Бозвелийско-Бързица“	4153,9	143(част), 144(част)	82,0	2,0
13.	ЛСР „Тутраканци-Чайка“	2448,9	143(част), 144(част), 145(част), ЗТ	67,2	2,7
14.	ЛСР „Комарево“	1892,0	155(част), ЗТ	121,7	6,4
15.	ЛСР „Храброво“	1329,4	116(част), ЗТ	28,3	2,1
16.	ЛСР „Блъсково-Китен“	4154,4	156(част), ЗТ	120,7	2,9
17.	ЛСР „Славейково-Черноок“	5643,0	209, 210(част), 211, 212	188,6	3,3
18.	ЛСР „Снежина-Градинарово“	3478,5	ЗТ	25,3	0,7
	СЛРД „Вълчи дол“				
19.	ЛСР „Доброплодно“	3404,9	19(част)	68,8	2,0
20.	ЛСР „Момчилово-Средно село“	1724,8	ЗТ	37,1	2,2
	СЛРД „Варна“				
21.	ЛСР „Неофит Рилски“	3323,5	ЗТ	89,5	2,7
22.	ЛСР „Ветрино“	4895,9	ЗТ	40,5	0,8
23.	ЛСР „Млада гвардия“	2449,0	ЗТ	63,3	2,6
	Всичко ТП „ДГС Провадия“	**76990,4**	-	**3239,9**	**4,2**

Смисълът и целта на доотглеждането на фермено произведени птици се състои в успешното им приспособяване към условията на естествената среда в ловните райони и превръщането им в истински дивеч. Чрез доотглеждане на птиците се постигат няколко цели - приспособяване към естествената храна в района и приучаване да я търсят сами; събуждане и развиване на притъпените им диви инстинкти; развиване на инстинкта им за самосъхранение; създаване на предпоставки за привикване на птиците към естествения начин на живот – формиране на самостоятелни ята при яребицата или на индивидуалния начин на живот на фазана. Доотглеждането трябва да продължи колкото може по-кратко, но достатъчно време, така че птиците да израстнат и натрупат мускулна маса и да развият плътно и лъскаво оперение, с добре развити махови и опашни пера. Бързото адаптиране към условията в местообитанието с помощта на стопанисващите дивеча е гаранция за ниски загуби непосредствено след разселването, възстановяване и развитие на подтиснатия дивечов инстинкт във фермите, оцеляемост и възпроизводство в естествена среда, добри ловни качества на птиците и успешни ловни излети.

Преди разселването на птиците в избраните местообитания се провеждат няколко задължителни ловностопански мероприятия – обогатяване на естествената хранителна база чрез допълнително засяване на дивечови ниви, както в близост до волиера, така и в близост до естествени укрития; обособяване или създаване на укрития; целогодишно регулиране числеността на хищниците, както и неколкократно непосредствено преди пускането на ятата, защото по време на престоя им във волиера за доотглеждане, птиците стават причина за концентрация на хищници наоколо; няколкодневна охрана на пуснатите на свобода птици и осигуряване на спокойствие чрез ограничаване на движението и пашата на селскостопански животни около волиера, адаптационната клетка и дивечовите ниви.

Съгласно чл. 38, ал. 1 от ЗБР за защитените видове, посочени в гл. I, т. 3 на настоящия ловностопански план се забраняват всички форми на умишлено улавяне или убиване на екземпляри с каквито и да е уреди, средства и методи; преследване и обезпокояване, особено през периодите на размножаване, отглеждане на малките, презимуване и миграция; унищожаване или вземане на яйца, включително в случаите, когато те са изоставени; разрушаване, увреждане или преместване на гнезда; увреждане или унищожаване на места за размножаване, почивка и струпване по време на миграция; вземане на намерени мъртви екземпляри; притежаване, отглеждане, пренасяне, превозване, изнасяне зад граница, търговия и предлагане за продажба или размяна на взети от природата екземпляри; препариране, притежаване, излагане на публични места, пренасяне, превозване, изнасяне зад граница, търговия и предлагане за продажба или размяна на препарирани екземпляри. Забраните са валидни за всички жизнени стадии от развитието на животните.

За видовете птици от приложение № 4 към чл. 41, ал. 1 на цитирания закон се забраняват:

1. Ловуването и обезпокояването в сезона на размножаване и отглеждане на малките, както и по време на завръщане на мигриращите птици в местата на отглеждане на малките;

2. Разрушаването, увреждането или преместването на гнезда;

3. Унищожаването, както и събирането и задържането на яйца, включително в случаите, когато те са изоставени.

При провеждане на ловните излети е забранено използването на уреди, методи и средства, вкл. моторни превозни средства, за улавяне и убиване, посочени в приложение № 5 към чл. 44, ал. 1 на ЗБР, както следва:

1. При лов на бозайници - живи животни, вкл. слепи или осакатени, които се използват като примамки; звукозаписи; електрически и електронни уреди, способни да убиват или зашеметяват; изкуствени източници на светлина; огледала и други заслепяващи предмети; приспособления за осветяване на целите; приспособления за прицел за нощна стрелба, съдържащи електронен преобразувател или увеличител на образа; експлозиви; мрежи, които според принципа или условията на тяхното използване са неизбирателни; капани, които според принципа или условията на тяхното използване са неизбирателни;

арбалети; отрови и примамки с отрова или упойващи средства; обгазяване или опушване; полуавтоматични или автоматични оръжия, чийто магазин може да побере повече от два патрона; умрели животни или части от тях за стръв в местообитания на мечки; лов с хищни птици; използването на оловни сачми при лов във влажните зони.

2. При лов на птици - примки, примки с лепило (птичи клей), куки, живи птици, включително слепи или осакатени, използвани като примамки; звукозаписи, електрически и електронни уреди, способни да убиват или зашеметяват; изкуствени източници на светлина, огледала и други заслепяващи предмети, приспособления за осветяване на целите, приспособления за прицел за нощна стрелба, съдържащи електронен преобразувател или увеличител на образа; експлозиви; мрежи, капани, примамки с отрова или упойващи средства; полуавтоматични или автоматични оръжия, чийто магазин може да побере повече от два патрона; използването на трайни съоръжения - гюмета за лов на водолюбиви птици; лов с хищни птици; моторни лодки, движещи се със скорост над 5 км/ч, а в Черно море - над 18 км/ч; използването на оловни сачми при лов във влажните зони и на разстояние до 200 м около тях.

Ловуването да се извършва с гладкоцевно или нарезно огнестрелно ловно оръжие при спазване разпоредбите на чл. 56 и чл. 65 от ЗЛОД.

Забранява се ловуването в разсадници и ловни развъдници и рибовъдни стопанства; ливади – до окосяването им; в зеленчукови и овощни градини – до обирането им; в житни култури – до ожънването им, както и в останалите площи по чл. 64 от ЗЛОД.

При дейности с ловно оръжие и боеприпаси и с цел недопускане на инциденти по време на ловните излети, задължително да се спазват основните правила и забрани, посочени в „Инструкция за безопасност при боравене с ловно оръжие и боеприпаси по време на ловните излети“. На ловните дружини, които не изпълняват изискванията на Инструкцията да бъде да бъде прекратяван лова за определен срок.

Съгласно чл. 69, ал. 1 от ЗЛОД, за защита на дивеча и неговите местообитания се забранява паленето на стърнища, слогове, крайпътни ивици и площи със суха растителност.

Ловът на едър дивеч на територията на стопанството ще се извършва индивидуално, съгласно методите на подборно ловуване. На дива свиня се допуска и групово ловуване. На дребен местен и мигриращ дивеч ще се ловува индивидуално и групово. На хищници ще се ловува индивидуално, групово и по време на лов на други видове дивеч. Съгласно чл. 70, ал. 1 се забранява се провеждането на групов лов на дива свиня, хищници и местен дребен дивеч през два последователни дни в едно и също ловище. Изключение се допуска само за оградени площи за дива свиня и за специално устроените ловища за дребен дивеч.

Ловът на благороден елен и сърна след достигане на допустимите запаси ще се извършва чрез издебване край дивечовите ниви и ливади, причакване предимно от високи чакала или край вървищата на дивеча и примамване по време на брачния период. Отстрелът на екземпляри с отлични трофейни заложби трябва да се извършва в края на брачния период.

Подборно ловуване на дива свиня и трофейния отстрел на глигани ще се извършва чрез издебване и причакване, групово ловуване на дива свиня ще се извършва чрез гонки и с гончета, като групите не надвишават 8 до 20 ловци, включително гоначите и ръководителят на групата. Груповият лов на дива свиня в ловностопанските райони на ловните дружини ще се извършва по утвърден график, като задължително се инструктират ловците да не стрелят по свинята, водеща стадото. При групово ловуване на дива свиня се разрешава да се използват до 10 ловни кучета, специално обучени за този вид лов.

За откриване на ранен копитен дивеч е необходимо стопанисващите дивеча да разполагат с обучени ловни кучета – кръвоследници.

Индивидуалното ловуване на дребен дивеч ще се извършва чрез издебване, причакване, примамване и с използване на ловни кучета. Груповото ловуване на дребен дивеч ще се извършва чрез неподвижна постова и подвижна гонки и използване на кучета – птичари.

При лова на хищници ще се използват всички разрешени методи за ловуване, както и обучени за целта кучета и кучета за подземен лов. Регулиране на числеността на хищниците има голямо значение за ограничаване на отпада (загубите) и повишаване на прираста на всички видове дивеч. На територията на стопанството не трябва да се допуска нарастване на тяхното количеството. Подивелите и скитащи кучета и котки в ловностопанските райони да се унищожават.

При лова на вълци да се прилагат единствено разрешените от ЗЛОД методи и начини на ловуване в периода 01 юли – 31 март. С цел опазване на вида, съгласно „План за действие за европейския вълк (*Canis lupus L.*) в България 2022 – 2031 г.“ се забранява лова в периода 01 април – 30 юни.

Стървилища за хищници да се изграждат на места отдалечени от водоизточници по начин, недопускащ проникване на тъкани и течности от отпадните продукти в подпочвените води. В тях да има обособена зона за изхвърляне на страничните животински продукти, служещи за примамка и да не се допуска разхвърляне на части от умрели животни около чакалото. Местата, предвидени за изграждане на стървилища и отстрел на хищници задължително да се съгласуват с ръководството на ТП „ДГС Провадия“.

При провеждане на ловните излети да не се допуска отстрел на редки и защитени видове бозайници и птици по ЗБР.

При поява на епизоотии или други прояви на нарушено здравословно състояние на дивечовите запаси, да се осигурява ветеринарномедицинско обслужване на дивеча съгласно на чл. 53 от ППЗЛОД.

Едно от основните биотехнически мероприятия за подобряване на естествената хранителна и защитна база в ловностопанските райони е ограничаване на пашата на домашен добитък. Пашата на селскостопански животни намалява хранителната база на дивеча, като най-сериозен конкурент е козата. Наложително е пашата да се съобразява с основните насоки за стопанисване и концентрацията на ловностопанските мероприятия. На кучетата, придружаващи стадата домашен добитък, да се поставя спъвачка съгласно чл. 73 ал. 4 от ППЗЛОД. На основание чл. 124 от ЗГ се забранява пашата на селскостопански животни без пастир и нощната паша в горските територии.

Забранява се пашата в държавните горски територии, предвидени за специализирана фуражна база – отдели и подотдели: 7 - 1; 30 - 3; 36 - 5; 39 - 1; 40 - 4; 58 - 5; 64 - 3; 67 - 6; 73 - 4, 5, 10; 80 - 1; 84 - 1, 2; 85 - 2; 92 - 4; 99 - 3; 108 - 2, 3, 6, 13; 115 - 6, 7; 118 - 1, 2, 5, 6; 121 - 3; 122 - 1; 123 - 1; 124 - 1, 5; 125 - 4; 126 - 1, 2; 128 - 1; 129 - 1; 130 - 2, 4; 134 - 1; 135 - 2; 136 - 1; 137 - 2; 146 - 2; 147 - 1, 2; 150 - 1, 2; 151 - 1, 3; 152 - 5; 157 - 3, 4, 5; 160 - 5, 6; 201 - 2; 205 - 2; посочени в приложение № 3 (Ведомост за площите на специализираната фуражна база).

Горските пътища да се поддържат просветлени и проходими през цялата година. Пътеките ще се използват за бързо придвижване на ловците от едно място на друго, както и за издебване и отстрел на дивеча.

Край отделните дивечови ниви, хранилки, калища, дивечови пътеки и други често посещавани места, се предвижда изграждане на високи закрити чакала, а край откритите, обзорни площи – високи покрити и високи открити чакала. Строежът на нови чакала трябва да се съобразява с конкретните теренни условия и налични съоръжения.

Крайна цел на предвидените ловностопански мероприятия е осигуряване на достатъчно количество качествена храна и правилното и разпределение върху територията на ловностопанските райони, осигуряване убежища и спокойствие на дивеча, като основна мярка за подобряване на хранителните и защитни качества на местообитанията и в резултат подобряване условията за ловуване.

Всички планирани биотехнически съоръжения са посочени в таблица № 14 по ловностопански райони.

Таблица № 14

Разпределение на планираните биотехнически съоражения по ловностопански райони

№	Ловностопански район	Съоражение, бр.								
		Хранилка-ясла	Висока хранилка	Хран. за дива свиня	Солище за едър дивеч	Калище	Хран. и солище за зайци	Хранилка за кокошеви	Високо открито чакало	Ловен заслон, беседка
	ЛС „Провадия“									
1.	ЛСР „Ягнило“			1			6			1
2.	ЛСР „Белоградец“						6	7		
3.	ЛСР „Невша“						9	8		
4.	ЛСР „Равна-Неново“			3	2			6		
5.	ЛСР „Черковна-Овчага“			1	1		8	3		
6.	ЛСР „Венчан“			1	1	1	6	2		
7.	ЛСР „Златина“						5	2		
8.	ЛСР „Петров дол-Габърница-Староселец“						8	3		
9.	ЛСР „Кривня-Провадия“						13	2		
10.	ЛСР „Добрина-Манастир“	1	1	1	1			7	1	
11.	ЛСР „Житница“						1	10		
12.	ЛСР „Бозвелийско-Бързица“	2	2	2	2	1	6	3		
13.	ЛСР „Тутраканци-Чайка“	3	3	3			7			
14.	ЛСР „Комарево“						6	1		
15.	ЛСР „Храброво“						3	2		
16.	ЛСР „Блъсково-Китен“	3					5	5		
17.	ЛСР „Славейково-Черноок“	8	8	7			7	9		
18.	ЛСР „Снежина-Градинарово“				1	1	3	4		
	Общо	17	14	19	8	3	99	74	1	1
	СЛРД „Вълчи дол“									
19.	ЛСР „Доброплодно“	1		2	1		7	2		
20.	ЛСР „Момчилово-Средно село“						8	5		
	Общо	1	0	2	1	0	15	7	0	0
	СЛРД „Варна“									
21.	ЛСР „Неофит Рилски“						4	8		
22.	ЛСР „Ветрино“						7	1		
23.	ЛСР „Млада гвардия“						3	9		
	Общо	0	0	0	0	0	14	18	0	0
Всичко ТП „ДГС Провадия“		18	14	21	9	3	128	99	1	1

7. Пътна мрежа, сгради, техника

Наличната пътна мрежа на територията на стопанството е достатъчна за водене на ловностопанска дейност. Стабилизираните автомобилни пътища и техните отклонения, преминаващи през горските територии, обслужват всички ловностопански райони. Предвидените за изграждане и поддръжка пътища са описани подробно в горскостопанския план на ТП „ДГС Провадия“.

За обслужване на ловностопанската дейност в ловностопанските райони са изградени общо 23 ловни заслона/беседки и се предвижда изграждане на един нов в ЛСР „Ягнило“.

Необходимия оперативен персонал, машини, снаряжение и въоръжение за изпълнение на планираните ловностопански мероприятия се осигуряват от стопанисващите дивеча.

Съгласно чл. 37, ал. 1 и чл. 67, ал. 1 от ЗЛОД охраната на дивеча, специализираната фуражна база и изградените биотехнически съоръжения в ловностопанските райони се извършва от лицата, стопанисващи дивеча.

8. Количествена сметка на планираните ловностопански мероприятия

Планираните ловностопански мероприятия са разработени по натурални показатели. Остойностяването на различните дейности и съоръжения ще се извършва от лицата, стопанисващи дивеча по пазарни цени към момента на сключване на сделката, на основание количествените разчети. Общите количества на планираните биотехнически съоръжения и тяхното ориентировъчно стойностно изражение (в лева) са отразени в таблица № 15, а в приложение № 4 на настоящия план са дадени работните им схеми, комплектувани със спецификация на материалите.

За изпълнение на планираните ловностопански мероприятия на територията на ТП „ДГС Провадия“ ще са необходими общо 121201 лв., от които 104691 лв. за подобряване на хранителната база на дивеча и 16510 лв. за строеж на биотехнически съоражения, от тях 104691 лв. за подобряване на хранителната база на дивеча и 14720 лв. за строеж на биотехнически съоражения в ловностопанските райони, предоставени на ЛС „Провадия“; 830 лв. за строеж на биотехнически съоражения в ловностопанските райони, предоставени на СЛРД „Вълчи дол“ и 960 лв. за строеж на биотехнически съоражения в ловностопанските райони, предоставени на СЛРД „Варна“. За снижаване на материалните разходи за подобряване на хранителната база, част от посевния и посадъчен материал, най-вече от зърнени и земна ябълка е препоръчително да се произведе от стопанисващите дивеча.

За да се реализира изпълнението на плана за ловностопанските дейности е необходимо разработването на предвидената фуражна база и строежът на биотехническите съоръжения да приключи през първата половина на десетилетието.

9. Очакван ефект

Настоящият план има за цел изграждане на необходимата материална база за поддържане на съвременно ефективно ловно стопанство и устойчиво стопанисване на дивечовите запаси в района на дейност на ТП „ДГС Провадия“.

Резултатът от постигането на тази цел е първоначално косвен - повишаване жизнеността на дивечовите запаси, оптимално използване на хранителните възможности на дивечовите местообитания и повишаване ловната култура на организираните ловци и местното население. Същевременно при достигане на допустими дивечови запаси ще се реализира и пряк - материален резултат, изразен в повишаване на добива от единица ловна площ, т. е. увеличаване ползването на дивеч, реализиране на приходи и възвръщане на инвестициите, вложени в ловностопанската дейност.

Ориентировъчният добив на продукция от ловната площ за следващия ревизионен период (2024-2033 г.) в натурално изражение е показан в таблица № 16. От нея се вижда, че

Таблица № 15.1

Обща количествена сметка за десетилетието

№ по ред	Вид на мероприятието	Мярка	Количество																
			ЛС „Провадия“														СЛРД „Вълчи дол“	СЛРД „Варна“	Всичко
			ЛСР(2)	ЛСР(3)	ЛСР(4)	ЛСР(7)	ЛСР(8)	ЛСР(9)	ЛСР(11)	ЛСР(12)	ЛСР(13)	ЛСР(14)	ЛСР(15)	ЛСР(16)	ЛСР(17)	Общо			
	Подобряване на хранителната база																		
1.	Есенна дълбока оран (28-30 см.)	дка	40	92	184	0	29	161	66	56	43	0	0	125	3	**799**			**799**
2.	Предсеитбена обработка (10-15 см.)	“	40	92	184	0	29	161	66	56	43	0	0	125	3	**799**			**799**
3.	Предпосевно дискуване (6-7 см.)	“	40	92	184	0	29	161	66	56	43	0	0	125	3	**799**			**799**
4.	Засяване на фуражни култури	“	40	66	132	0	26	122	53	43	33	0	0	99	0	**614**			**614**
5.	Засаждане на клубеноплодни	“	0	26	52	0	3	39	13	13	10	0	0	26	3	**185**			**185**
6.	Валиране	“	40	66	132	0	26	122	53	43	33	0	0	99	0	**614**			**614**
7.	Торене с оборски тор	“	40	92	184	0	29	161	66	56	43	0	0	125	3	**799**			**799**
8.	Изсичане на издънки	“	0	0	0	45	0	63	39	498	108	153	78	147	0	**1131**			**1131**
9.	Засаждане на средноразмерни горскоплодни дървета (2-3 бр./дка)	бр.	12	36	72	0	15	63	24	21	15	0	0	48	3	**309**			**309**
	Спецификация на материалите																		
1.	Пшеница (24 кг/дка)	т	0,480	0,480	0,960	0,000	0,000	0,960	0,480	0,480	0,240	0,000	0,000	0,720	0,000	**4,800**			**4,800**
2.	Царевица (2 кг/дка)	“	0,000	0,040	0,080	0,000	0,040	0,060	0,040	0,020	0,020	0,000	0,000	0,060	0,000	**0,360**			**0,360**
3.	Фуражен грах (24 кг/дка)	“	0,480	0,480	0,960	0,000	0,000	0,960	0,240	0,240	0,240	0,000	0,000	0,720	0,000	**4,320**			**4,320**
4.	Люцерна (2,5 кг/дка)	“	0,000	0,017	0,033	0,000	0,017	0,033	0,008	0,008	0,008	0,000	0,000	0,025	0,000	**0,150**			**0,150**
5.	Картофи (300 кг/дка)	“	0,0	6,0	12,0	0,0	0,0	9,0	3,0	3,0	3,0	0,0	0,0	6,0	0,0	**42,0**			**42,0**
6.	Земна ябълка (150 кг/дка)	“	0,0	1,0	2,0	0,0	0,5	1,5	0,5	0,5	0,0	0,0	0,0	1,0	0,5	**7,5**			**7,5**
7.	Прегорял оборски тор (1-2 т/дка)	“	40,0	92,0	184,0	0,0	29,0	161,0	66,0	56,0	43,0	0,0	0,0	125,0	3,0	**799,0**			**799,0**
	Строеж на биотехнически съоражения																		
1.	Хранилка – ясла	бр.														**17**	**1**	**0**	**18**
2.	Висока хранилка	“														**14**	**0**	**0**	**14**
3.	Хранилище за дива свиня	“														**19**	**2**	**0**	**21**
4.	Солище за едър дивеч	“														**8**	**1**	**0**	**9**
5.	Калище	“														**3**	**0**	**0**	**3**
6.	Хранилка и солище за зайци	“														**99**	**15**	**14**	**128**
7.	Хранилка за кокошеви	“														**74**	**7**	**18**	**99**
8.	Високо открито чакало	“														**1**	**0**	**0**	**1**
9.	Ловен заслон, беседка	“														**1**	**0**	**0**	**1**

продължава

продължение

№ по ред	Вид на мероприятието	Ед. цена, лв.	Сума, лв.																
			ЛС „Провадия“														СЛРД „Вълчи дол“	СЛРД „Варна“	Всичко
			ЛСР(2)	ЛСР(3)	ЛСР(4)	ЛСР(7)	ЛСР(8)	ЛСР(9)	ЛСР(11)	ЛСР(12)	ЛСР(13)	ЛСР(14)	ЛСР(15)	ЛСР(16)	ЛСР(17)	Общо			
	Подобряване на хранителната база																		
1.	Есенна дълбока оран (28-30 см.)	16	640	1472	2944	0	464	2576	1056	896	688	0	0	2000	48	**12784**			**12784**
2.	Предсеитбена обработка (10-15 см.)	4	160	368	736	0	116	644	264	224	172	0	0	500	12	**3196**			**3196**
3.	Предпосевно дискуване (6-7 см.)	8	320	736	1472	0	232	1288	528	448	344	0	0	1000	24	**6392**			**6392**
4.	Засяване на фуражни култури	3	120	198	396	0	78	366	159	129	99	0	0	297	0	**1842**			**1842**
5.	Засаждане на клубеноплодни	20	0	520	1040	0	60	780	260	260	200	0	0	520	60	**3700**			**3700**
6.	Валиране	4	160	264	528	0	104	488	212	172	132	0	0	396	0	**2456**			**2456**
7.	Торене с оборски тор	10	400	920	1840	0	290	1610	660	560	430	0	0	1250	30	**7990**			**7990**
8.	Изсичане на издънки	25	0	0	0	1125	0	1575	975	12450	2700	3825	1950	3675	0	**28275**			**28275**
9.	Засаждане на средноразмерни горскоплодни дървета (2-3 бр./дка)	4	48	144	288	0	60	252	96	84	60	0	0	192	12	**1236**			**1236**
	Спецификация на материалите																		
1.	Пшеница (24 кг/дка)	360	173	173	346	0	0	346	173	173	86	0	0	259	0	**1728**			**1728**
2.	Царевица (2 кг/дка)	274	0	11	22	0	11	16	11	5	5	0	0	16	0	**99**			**99**
3.	Фуражен грах (24 кг/дка)	400	192	192	384	0	0	384	96	96	96	0	0	288	0	**1728**			**1728**
4.	Люцерна (2,5 кг/дка)	6500	0	108	217	0	108	217	54	54	54	0	0	163	0	**975**			**975**
5.	Картофи (300 кг/дка)	400	0	2400	4800	0	0	3600	1200	1200	1200	0	0	2400	0	**16800**			**16800**
6.	Земна ябълка (150 кг/дка)	1000	0	1000	2000	0	500	1500	500	500	0	0	0	1000	500	**7500**			**7500**
7.	Прегорял оборски тор (1-2 т/дка)	10	400	920	1840	0	290	1610	660	560	430	0	0	1250	30	**7990**			**7990**
	Строеж на биотехнически съоражения																		
1.	Хранилка – ясла	100														**1700**	**100**	**0**	**1800**
2.	Висока хранилка	100														**1400**	**0**	**0**	**1400**
3.	Хранилище за дива свиня	20														**380**	**40**	**0**	**420**
4.	Солище за едър дивеч	30														**240**	**30**	**0**	**270**
5.	Калище	20														**60**	**0**	**0**	**60**
6.	Хранилка и солище за зайци	30														**2970**	**450**	**420**	**3840**
7.	Хранилка за кокошеви	30														**2220**	**210**	**540**	**2970**
8.	Високо открито чакало	750														**750**	**0**	**0**	**750**
9.	Ловен заслон, беседка	5000														**5000**	**0**	**0**	**5000**
																119411	**830**	**960**	**121201**

Таблица № 15.2

Строеж на биотехнически съоражения

№	Ловностопански район	Съоражение, бр.								
		Хранилка-ясла	Висока хранилка	Хран. за дива свиня	Солище за едър дивеч	Калище	Хран. и солище за зайци	Хранилка за кокошеви	Високо открито чакало	Ловен заслон, беседка
	ЛС „Провадия“									
1.	ЛСР „Ягнило“			1			6			1
2.	ЛСР „Белоградец“						6	7		
3.	ЛСР „Невша“						9	8		
4.	ЛСР „Равна-Неново“			3	2			6		
5.	ЛСР „Черковна-Овчага“			1	1		8	3		
6.	ЛСР „Венчан“			1	1	1	6	2		
7.	ЛСР „Златина“						5	2		
8.	ЛСР „Петров дол-Габърница-Староселец“						8	3		
9.	ЛСР „Кривня-Провадия“						13	2		
10.	ЛСР „Добрина-Манастир“	1	1	1	1			7	1	
11.	ЛСР „Житница“						1	10		
12.	ЛСР „Бозвелийско-Бързица“	2	2	2	2	1	6	3		
13.	ЛСР „Тутраканци-Чайка“	3	3	3			7			
14.	ЛСР „Комарево“						6	1		
15.	ЛСР „Храброво“						3	2		
16.	ЛСР „Блъсково-Китен“	3					5	5		
17.	ЛСР „Славейково-Черноок“	8	8	7			7	9		
18.	ЛСР „Снежина-Градинарово“				1	1	3	4		
	Общо	17	14	19	8	3	99	74	1	1
	СЛРД „Вълчи дол“									
19.	ЛСР „Доброплодно“	1		2	1		7	2		
20.	ЛСР „Момчилово-Средно село“						8	5		
	Общо	1	0	2	1	0	15	7	0	0
	СЛРД „Варна“									
21.	ЛСР „Неофит Рилски“						4	8		
22.	ЛСР „Ветрино“						7	1		
23.	ЛСР „Млада гвардия“						3	9		
	Общо	0	0	0	0	0	14	18	0	0
Всичко ТП „ДГС Провадия“		18	14	21	9	3	128	99	1	1

продължава

продължение

№	Ловностопански район	Единична цена, лв.								
		Хранилка-ясла	Висока хранилка	Хран. за дива свиня	Солище за едър дивеч	Калище	Хран. и солище за зайци	Хранилка за кокошеви	Високо открито чакало	Ловен заслон, беседка
		100	100	20	30	20	30	30	750	5000
	ЛС „Провадия“									
1.	ЛСР „Ягнило“	0	0	20	0	0	180	0	0	5000
2.	ЛСР „Белоградец“	0	0	0	0	0	180	210	0	0
3.	ЛСР „Невша“	0	0	0	0	0	270	240	0	0
4.	ЛСР „Равна-Неново“	0	0	60	60	0	0	180	0	0
5.	ЛСР „Черковна-Овчага“	0	0	20	30	0	240	90	0	0
6.	ЛСР „Венчан“	0	0	20	30	20	180	60	0	0
7.	ЛСР „Златина“	0	0	0	0	0	150	60	0	0
8.	ЛСР „Петров дол-Габърница-Староселец“	0	0	0	0	0	240	90	0	0
9.	ЛСР „Кривня-Провадия“	0	0	0	0	0	390	60	0	0
10.	ЛСР „Добрина-Манастир“	100	100	20	30	0	0	210	750	0
11.	ЛСР „Житница“	0	0	0	0	0	30	300	0	0
12.	ЛСР „Бозвелийско-Бързица“	200	200	40	60	20	180	90	0	0
13.	ЛСР „Тутраканци-Чайка“	300	300	60	0	0	210	0	0	0
14.	ЛСР „Комарево“	0	0	0	0	0	180	30	0	0
15.	ЛСР „Храброво“	0	0	0	0	0	90	60	0	0
16.	ЛСР „Блъсково-Китен“	300	0	0	0	0	150	150	0	0
17.	ЛСР „Славейково-Черноок“	800	800	140	0	0	210	270	0	0
18.	ЛСР „Снежина-Градинарово“	0	0	0	30	20	90	120	0	0
	Общо	1700	1400	380	240	60	2970	2220	750	5000
	СЛРД „Вълчи дол“									
19.	ЛСР „Доброплодно“	100	0	40	30	0	210	60	0	0
20.	ЛСР „Момчилово-Средно село“	0	0	0	0	0	240	150	0	0
	Общо	100	0	40	30	0	450	210	0	0
	СЛРД „Варна“									
21.	ЛСР „Неофит Рилски“	0	0	0	0	0	120	240	0	0
22.	ЛСР „Ветрино“	0	0	0	0	0	210	30	0	0
23.	ЛСР „Млада гвардия“	0	0	0	0	0	90	270	0	0
	Общо	0	0	0	0	0	420	540	0	0
Всичко ТП „ДГС Провадия“		1800	1400	420	270	60	3840	2970	750	5000

Таблица № 16

Ориентировъчна величина на очакваемата реализация

№	Ловностопански район	Благороден елен, бр.					Сърна, бр.					Дива свиня, бр.					
		м. троф.	м. нетр.	ж.	пр.	общо	м. троф.	м. нетр.	ж.	пр.	общо	м. троф.	м. нетр.	ж. зр.	ж. мл.	пр.	общо
		Участие, %					Участие, %					Участие, %					
		14	29	39	18	100	13	28	30	29	100	9	10	11	11	59	100
	ЛС „Провадия“																
1.	ЛСР „Ягнило“	2	4	5	2	13	1	2	2	2	8	3	3	4	4	21	35
2.	ЛСР „Белоградец“	2	5	6	3	16	2	3	4	3	12	4	4	5	5	26	44
3.	ЛСР „Невша“	2	3	5	2	12	2	3	4	4	12	8	9	10	10	51	87
4.	ЛСР „Равна-Неново“	1	2	3	1	8	1	2	3	3	9	5	6	7	7	36	61
5.	ЛСР „Черковна-Овчага“	1	2	2	1	6	1	2	3	3	9	2	3	3	3	15	26
6.	ЛСР „Венчан“	1	3	4	2	10	1	1	2	1	5	3	3	4	4	21	35
7.	ЛСР „Златина“	0	0	0	0	1	0	0	0	0	1	1	1	1	1	5	9
8.	ЛСР „Петров дол-Габърница-С	1	1	2	1	5	1	2	2	2	7	4	4	5	5	26	44
9.	ЛСР „Кривня-Провадия“	1	2	3	1	7	1	2	2	2	8	5	6	7	7	36	61
10.	ЛСР „Добрина-Манастир“	2	4	6	3	15	2	5	5	5	18	9	10	12	12	62	105
11.	ЛСР „Житница“	0	1	1	0	2	0	1	1	1	3	1	1	1	1	5	9
12.	ЛСР „Бозвелийско-Бързица“	2	5	7	3	17	3	7	8	8	26	9	10	11	11	57	96
13.	ЛСР „Тутраканци-Чайка“	4	9	12	6	31	3	6	7	6	22	8	9	10	10	51	87
14.	ЛСР „Комарево“	1	1	2	1	5	1	2	2	2	6	2	3	3	3	15	26
15.	ЛСР „Храброво“	0	0	0	0	1	0	0	1	0	2	1	1	1	1	5	9
16.	ЛСР „Блъсково-Китен“	3	5	7	3	19	3	7	8	8	26	10	11	12	12	67	113
17.	ЛСР „Славейково-Черноок“	6	12	16	8	42	8	17	18	18	61	23	25	28	28	149	253
18.	ЛСР „Снежина-Градинарово“	1	2	3	1	7	1	3	3	3	9	3	3	4	4	21	35
	Общо	**31**	**63**	**85**	**39**	**218**	**32**	**68**	**73**	**71**	**244**	**102**	**113**	**125**	**125**	**669**	**1133**
	СЛРД „Вълчи дол“																
19.	ЛСР „Доброплодно“						1	3	3	3	10	4	4	5	5	26	44
20.	ЛСР „Момчилово-Средно село“						0	0	0	0	1						
	Общо	**0**	**0**	**0**	**0**	**0**	**1**	**3**	**3**	**3**	**11**	**4**	**4**	**5**	**5**	**26**	**44**
	СЛРД „Варна“																
21.	ЛСР „Неофит Рилски“																
22.	ЛСР „Ветрино“						1	3	3	3	11						
23.	ЛСР „Млада гвардия“						1	2	2	2	7						
	Общо	**0**	**0**	**0**	**0**	**0**	**2**	**5**	**5**	**5**	**18**	**0**	**0**	**0**	**0**	**0**	**0**
Всичко ТП „ДГС Провадия“		**31**	**63**	**85**	**39**	**218**	**36**	**77**	**82**	**79**	**273**	**106**	**118**	**129**	**129**	**694**	**1177**

продължава

продължение

№	Ловностопански район	Дребен дивеч, бр.			Хищници, бр.			Дивечово месо, т						
								Бе	Сг	Дс	Зк	Фз	Яр	Общо
								Единично тегло, кг						
		Заек	Фазан	Яребица	Вълк	Чакал	Лисица	55	12	35	2	0,6	0,25	
1.	ЛСР „Ягнило“	56	82	114		184	52	0,705	0,094	1,221	0,113	0,049	0,028	2,210
2.	ЛСР „Белоградец“	141	279	341		458	130	0,898	0,140	1,526	0,281	0,168	0,085	3,098
3.	ЛСР „Невша“	130	64	207		424	120	0,641	0,147	3,051	0,259	0,038	0,052	4,189
4.	ЛСР „Равна-Неново“	87	344	153		284	81	0,449	0,107	2,136	0,174	0,206	0,038	3,110
5.	ЛСР „Черковна-Овчага“	97	348	233		322	91	0,321	0,107	0,915	0,194	0,209	0,058	1,804
6.	ЛСР „Венчан“	53	156	91		178	50	0,577	0,060	1,221	0,106	0,093	0,023	2,080
7.	ЛСР „Златина“	35	18	74		122	34	0,064	0,013	0,305	0,070	0,011	0,019	0,482
8.	ЛСР „Петров дол-Габърница-С	84	160	210		340	96	0,256	0,080	1,526	0,168	0,096	0,052	2,179
9.	ЛСР „Кривня-Провадия“	138	518	313		455	129	0,385	0,094	2,136	0,277	0,311	0,078	3,280
10.	ЛСР „Добрина-Манастир“	139	325	252		455	129	0,834	0,214	3,662	0,278	0,195	0,063	5,245
11.	ЛСР „Житница“	76	156	228		259	73	0,128	0,033	0,305	0,151	0,093	0,057	0,769
12.	ЛСР „Бозвелийско-Бързица“	115	170	255		383	109	0,962	0,314	3,357	0,229	0,102	0,064	5,027
13.	ЛСР „Тутраканци-Чайка“	69	224	125		227	64	1,731	0,267	3,051	0,137	0,135	0,031	5,353
14.	ЛСР „Комарево“	41	394	112		173	49	0,256	0,074	0,915	0,082	0,236	0,028	1,592
15.	ЛСР „Храброво“	36	105	98		122	35	0,064	0,020	0,305	0,072	0,063	0,025	0,549
16.	ЛСР „Блъсково-Китен“	115	165	249		384	109	1,026	0,314	3,967	0,231	0,099	0,062	5,699
17.	ЛСР „Славейково-Черноок“	159	632	240		523	148	2,308	0,735	8,849	0,319	0,379	0,060	12,651
18.	ЛСР „Снежина-Градинарово“	93	78	239		318	90	0,385	0,114	1,221	0,187	0,047	0,060	2,012
	Общо	**1664**	**4220**	**3533**	**0**	**5609**	**1591**	**11,990**	**2,928**	**39,669**	**3,328**	**2,532**	**0,883**	**61,330**
	СЛРД „Вълчи дол“													
19.	ЛСР „Доброплодно“	95	330	233		316	90	0,000	0,122	1,526	0,191	0,198	0,058	2,094
20.	ЛСР „Момчилово-Средно село	48	124	135		159	45	0,000	0,014	0,000	0,096	0,074	0,034	0,218
	Общо	**143**	**454**	**368**	**0**	**475**	**135**	**0,000**	**0,135**	**1,526**	**0,287**	**0,272**	**0,092**	**2,312**
	СЛРД „Варна“													
21.	ЛСР „Неофит Рилски“	93	37	242		304	86	0,000	0,000	0,000	0,187	0,022	0,060	0,269
22.	ЛСР „Ветрино“	69	147	368		445	126	0,000	0,135	0,000	0,139	0,088	0,092	0,454
23.	ЛСР „Млада гвардия“	67	92	166		221	63	0,000	0,081	0,000	0,134	0,055	0,041	0,311
	Общо	**230**	**275**	**775**	**0**	**970**	**275**	**0,000**	**0,216**	**0,000**	**0,460**	**0,165**	**0,194**	**1,035**
Всичко ТП „ДГС Провадия“		**2037**	**4948**	**4676**	**0**	**7054**	**2000**	**11,990**	**3,280**	**41,195**	**4,074**	**2,969**	**1,169**	**64,677**

през следващото десетилетие, при достигане на планираните допустими запаси в района на стопанството, могат да се реализират общо 64,677 тона дивечово месо, от които в ловностопанските райони, предоставени на ЛС „Провадия“ - 61,330 тона; на СЛРД „Вълчи дол“ - 2,312 тона и на СЛРД „Варна“ - 1,035 тона. В таблицата е посочено цялото предвидено в ловностопанските райони ползване на дивеч и е заложено 20% завишение на отстреляните през изминалия ревизионен период хищници.

В заключение, ефектът от ловностопанската дейност изразен с добива на продукция от единица площ зависи от най-вече от това, как стопанисващите дивеча в ловностопанските райони ще изпълняват предвидените ловностопански мероприятия и как ще осигуряват неговото опазване и възпроизводство.

Общи бележки

При изготвяне на настоящия ловностопански план е приложен комбинираният метод за ловоустройство.

Планираните ловностопански мероприятия са препоръчителния минимум, определен с ППЗЛОД за оптимално развитие на ловното стопанство.

Всички планирани мероприятия са съгласувани с ръководството на ТП „ДГС Провадия“ и стопанисващите дивеча.

Биотехническите съоръжения, видът им и мястото за изграждане са означени със съответния условен знак върху приложения към настоящия ловностопански план картен материал в М 1:10 000 и М 1:25 000, като са разграничени съществуващите на терена в годината на устройство от планираните.

Планът за ловностопанската дейност в района на „Североизточно държавно предприятие“ ДП - ТП „ДГС Провадия“ е изработен от инж. Стефан Й. Стефанов, инж. Силвия Димитрова и инж. Любен Желев в периода м. октомври 2023 г. - м. април 2024 г.

Използвана литература

1. Алексиев А., Стоянов В. - „Норми на хранене на селскостопанските животни и таблици за хранителността на фуражите“ - Земиздат, София, 1984 г.

2. Атанасов П., Ленков Л. - „Наръчник на агронома-полевъд“ - Земиздат, София, 1980 г.

3. Байчев Ст., Стенин Г. - „Наръчник на дивечовъда“ - Земиздат, София, 1984 г.

4. Ботев Н., Колев И., Нинов Н. - „Подборен отстрел“ - ИК „Наслука“, София, 1993 г.

5. Ботев Н., Нинов Н. - „Ловно стопанство“ - Мартилен, София, 1992 г.

6. Ботев Н., Нинов Н., Колев И., Цветков Ц. - „Ловно стопанство, дивечознание и рибовъдство“ - Земиздат, София, 1989 г.

7. Ботев Н. - „Ловно стопанство“ - Земиздат, София, 1981 г.

8. Вълчев К., Андонов Кр., Попгеоргиев Г., Плачийски Д., Аврамов Ст. - „План за действие за дивата коза в България: 2007 – 2016“ - БФБ, НУГ, София, 2006 г.

9. Вълчев К., Златанова, Д., Дуцов, А. - „Съвременни методи за таксация на мечката“ - София, 2008 г.

10. Гънчев Р. - „Бонитиране местообитанията на кафявата мечка в Стара планина“ - сп. Горско стопанство, бр. 2, София, 1988 г.

11. „Дивечът и околната среда“ - Сборник доклади от Световно ловно изложение, Пловдив, 1985 г.

12. Информационна система за защитени зони от екологична мрежа Натура 2000 – доклади по проект „Картиране и определяне на природозащитното състояние на природни местообитания и видове - фаза I“.

13. Колектив - „План за действие за кафявата мечка в България“ - МОСВ, София, 2008 г.

14. Михайлов Хр., Бояджиев М., Лозенски В., Поляков Д. - „Наръчник за доотглеждане и разселване на фермен дивеч (фазани, кеклици, яребици и полудиви патици)“ - ИК „Наслука“, София, 2005 г.

15. Найденов Я. - „Ловен туризъм в България“. Електронно издание (http://ebox.nbu.bg/loventurizam/) - НБУ, София, 2008 г.

16. Наредба № 18 за инвентаризация и планиране в горските територии (обн., ДВ, бр. 82 от 2015 г.).

17. Обретенов Ал. - „Оптимизиране на дивечови популации“ - Jusautor, София, 1990 г., 1996 г., 2000 г.

18. Обретенов Ал. - „Развъждане на дивеч“ - Нова звезда, София, 2010 г.

19. Плачийски Д., Николов, С., Попгеоргиев, Г., Аврамов, С., Вълчев, К., Шурулинков, П., Даскалова, Г. - „План за действие за глухара (Tetrao urogallus) в България за периода 2016 – 2025 г.“ - МОСВ, София, 2015 г.

20. Работна група - Специализиран доклад за горите с висока консервационна стойност на територията на ТП „ДГС Провадия“, София, 2019 г.

21. Стенин Г. - „Повреди от дивеча на младите горски култури“ - Земиздат, София, 1985 г.

22. Тодорова И., Герасков Ст., Каров Р., Тодев И. - „Практическо ръководство за адаптация и разселване на фермено произведени птици – фазан, тракийски кеклик, яребица и полудива патица“ - НЛРС „СЛРБ“.

23. Цветков В., Соколов И., Стефанов И. - „Ловно-рибарски учебник“ - Земиздат, София, 1969 г.

24. Цингарска – Седефчева Е., Спасова В., Гаврилов Г., Вълчев К. 2022. План за действие за европейския вълк (Canis lupus lupus L.) в България 2022 - 2031. София. МОСВ.

25. Червена книга на Република България. Електронно издание (http://e-ecodb.bas.bg/rdb/bg/) – съвместно издание на БАН и МОСВ, София, 2011 г.

26. Hunter.bg – портал за лов и риболов (https://www.hunter.bg/).

Приложение № 1

Заповеди и протоколи

ПРОТОКОЛ

Днес, 24.10.2023 год. на основание чл. 127, ал.1 от Наредба 18 за инвентаризация и планиране в горските територии и във връзка с приключване на теренно проучвателните ловоустройствени работи по Договор № 32/10.05.2023 г. на СИДП Шумен-ТП ДГС Провадия и № РД09-08/10.05.2023 г. на РДГ Варна се проведе съвещание на комисията по ловно стопанство в състав:

Председател на комисията: инж. Живко Живков - Директор на ТП ДГС Провадия
Секретар на комисията: инж. Асен Христов – Горски стражар към ТП ДГС Провадия и членове:

1. Николай Христов – председател на ловно сдружение ЛРД Провадия
2. Колю Панайотов - председател на ловно сдружение ЛРД Варна
3. Николай Христов – председател на ловно сдружение ЛРД Вълчи дол
4. Санял Кръстева – старши експерт към РИОСВ Варна
5. Християн Колев началник на РУ На МВР гр. Провадия
6. Стоянка Руменова Пенева – главен специалист към Община Провадия

На съвещанието присъстваха инж. Веселин Чешмеджиев – Зам. Директор на ТП ДГС Провадия, инж.Любен Желев и инж. Любислав Ковачев от КАВЕКО инженеринг ООД.
Подписите на присъствалите представители на отделните институции са съгласно присъствения списък,, който е неразделна част от протокола.

Заседанието протече при следния дневен ред

1. Обсъждане на извършените теренно-проучвателните работи по изготвяне на новия ловностопански план на ТП ДГС Провадия, след доклад от изпълнителите.

След проведените разисквания съвещанието приключи със следните констатации и решения

1. Теренно-проучвателните работи са извършени съгласно утвърденото задание.
2. Границите на ловностопанските райони са определени съгласно Заповед № РД48-4 от 28,01,2019 год.
3. Съвместно с представителите на ловните дружини е уточнено разпределението на площта на ловностопанските райони по землища и броя и наименованията на ловищата.
4. Установено е местоположението на специализираната фуражна база и изградените биотехнически съоръжения, които са отбелязани на терена.
5. За подобряване на защитните качества на местообитанията в ловностопанските райони са обособени развъдници по реда на чл.3 ал.5 от ППЗЛОД, които са съгласувани с представители на ловните дружини.
6. Всички проектирани мероприятия в ловностопанските райони са съгласувани с ръководството на стопанството,

Настоящият протокол е съставен в 8 еднообразни протокола по един за всяка от страните.

Председател на комисията: Секретар:

инж. Живко Живков инж. Асен Христов

ПРИСЪСТВЕН ЛИСТ

от проведеното съвещание на Комисия по ловно стопанство на ТП ДГС Провадия
съгласно Заповед РД05-135/24.10.2023 г. на РДГ Варна на 24.10.2023 год.

№	Име	Организация	Подпис
1	Веселин Милков Чешмеджиев	ТП ДГС Провадия	
2.	Любислав Атанасов Ковачев	КАВЕКО инж. ООД	
3.	Любен Господинов Желев	—"—	

РЕПУБЛИКА БЪЛГАРИЯ
МИНИСТЪР НА ЗЕМЕДЕЛИЕТО, ХРАНИТЕ И ГОРИТЕ

З А П О В Е Д

№ РД48-4

София, 28.01 2019 г.

На основание чл. 25, ал. 4 от Закона за администрацията и чл. 7, ал. 6 от Закона за лова и опазване на дивеча (ЗЛОД) и предложение на изпълнителния директор на Изпълнителна агенция по горите (ИАГ), внесено с докладна записка с изх. №13-3133.14.01.19г.

Н А Р Е Ж Д А М:

I. Определям границите на ловностопанските райони в района на дейност на ТП „ДГС Провадия“, с имена и граници, както следва:

1. Ловностопански район „Храброво“:

На юг – границата тръгва от м. Адата под язовира в посока изток, пресича пътя с. Комарево - с. Храброво, пресича дерето и излиза на пътя с. Храброво - гр. Провадия, в посока изток на 1,3 км от Отул дере се движи по шосето с. Храброво - гр. Провадия и завива в посока север.

На изток - в посока изток на 1,3 км от Отул дере се движи по шосето с. Храброво - гр. Провадия. След това от разклона гр. Провадия - с. Храброво в посока север, опира на източната граница на отд. 116 в м. Измътец.

На север - от последната точка завива в посока запад през отд. 116 "е" и в същата посока опира на Кору дере в м. Докуска, оттам в посока север по дерето на около 1,0 км завива в посока запад и пресича електропровод.

На запад - Оттам на около 2,0 км завива в посока югозапад, като се движи в същата посока на около 1,7 км пресича в посока юг пътя с. Храброво - с. Овчага и върви по северната граница на отд. 118, продължава на 250 м след него в посока запад. В посока юг пресича шосето с. Храброво - с. Блъсково и стига до м. Адата.

Ловностопански район „Храброво“ е с обща площ 1329,4 ха, в т.ч. 55,9 ха горски територии (отд. 118) и 1273,5 ха земеделски територии.

2. Ловностопански район „ Житница“:

На юг - границата започва от тръбопровода за разсол за гр. Девня, по жп линията на юго-изток на 1,2 км, завива по посока юго-запад на около 200 м и след това в посока югоизток на 4,5 км, завива в посока север и излиза на около 800 м източно от гара Житница. Движи се 600 м в посока югоизток по жп линията, след което завива в посока североизток и пресича шосето с. Житница - с. Царевци.

На изток - от последната точка излиза на южния край на яз. Тръстиково, като върви по неговата западна страна и пресича шосето с. Житница - с. Падина в ниската част. След това в посока северозапад опира на средата на източната част на м. Ланджите - отд. 92. В посока север обикаля м. Ланджите и се връща 600 м в посока юг, по западната страна на м. Ланджите.

На север - оттам в посока запад, пресича шосето с. Житница - с. Манастир и преди лозята на с. Добрина, завива в посока югозапад и излиза на Наджак дере.

На запад - по Наджак дере, границата се движи на югозапад, пресича шосето гр. Провадия - с. Житница и слиза на тръбопровода за разсол.

Ловностопански район „ Житница“ е с обща площ 2846,8 ха, в т.ч. 106,9 ха горски територии (отд. 92) и 2739,9 ха земеделски територии.

3. Ловностопански район „Кривня - Провадия“:

На север - от окото но отд. 100 (най-северната част на отдела), границата се движи в посока запад, по северната страна на отд. 100 и 101 в м. Али бей дере. Минава под разклона на пътя гр. Провадия - с. Петров дол и в посока север минава от южната страна на оранжериите. Оттам пресича жп линия София - Варна и Провадийска река и опира на най-северната част на поделението, като пресича пътя гр. Провадия - с. Венчан. Минава зад поделението между отд. 114 и 115, като се изкачва на м. Чуката и по ръба се движи в посока северозапад, от южната страна на отд. 73 и 72.

На запад - спуска се между отд. 72 и 58, като влиза в м. Руска река и в посока юг минава по западната страна на отд. 58. Оттам в посока юг пресича шосето с. Кривня - с. Равна и се спуска в дерето на отд. 57, което граничи със землищната граница на с. Овчага.

На юг - от пресечната точка на землищните граници на с. Храброво и с. Овчага, границата се движи в посока изток към м. Измътец. Минава от южната страна на отд.116 и се спуска на разклона на пътя гр. Провадия - с. Храброво. Пресича над разклона шосето гр. Провадия - гр. Дългопол и минава северно от яз. Малкия язовир на с.Тутраканци, южно от овощната градина за праскови. Пресича шосето гр. Провадия - с. Тутраканци и в посока към м. Соксу, минава от южната страна на гробищен парк „Айкъна“. След това в посока юг, заобикаля от западната страна Солна мина - до най-южната и част.

На изток - в посока север пресича шосето гр. Провадия - с. Бозвелийско, Провадийска река и жп линията София - Варна и опира на землищната граница между с. Житница и с. Добрина. В посока север се движи по ръба на скалата на отд. 107, докато излезе на шосето гр. Провадия - с. Добрина. След това границата се движи по източната страна на отд.106 (м. Калето), качва се на м. Табите и по западния край на скалата в посока север отива в м .Шашкъните, като заобикаля от изток Софу дере и върви по източната граница на отд. 102 и отд. 100 (в м.Бабука) и отива до най-северната точка на отд. 100 в м. Али бей дере.

Ловностопански район „ Кривня - Провадия“ е с обща площ 5030,0 ха, в т.ч. 953,9 ха горски територии (отд. 58, 100, 101, 102, 106, 107, 109, 110, 111, 112, 113, 114 и 115) и 4076,1 ха земеделски територии.

4. Ловностопански район „Момчилово - Средно село“:

На юг - границата тръгва от западната страна на отд. 22 „1“ в посока юг, на около 700 м завива в посока изток, като се движи по землищната граница на км. Ветрино, пресича шосето с. Средно село - с. Ветрино на около 900 м от с. Средно село и продължава на изток на 1,8 км, след което завива в посока север.

На изток - оттам се движи по землищната граница на с. Ветрино, с. Искър и с. Добротич, община Вълчи дол.

На север - пресича шосето с. Доброплодно - с. Добротич на около 600 м от с. Момчилово и на около 2,5 км завива в посока юг.

На запад - по землищната граница на с. Доброплодно, опира на м. Бабука, като се движи по западната страна на отд. 22 „о“ и отд. 22 „1“.

Ловностопански район „Момчилово - Средно село“ е с обща площ 1724,8 ха, в т.ч. 39,8 ха горски територии (отд. 22 „о“ и отд. 22 „1“) и 1685,0 ха земеделски територии.

5. Ловностопански район „Неофит Рилски“:

На юг - границата тръгва в посока изток от северната страна на отд. 24 „ж“, излиза на надлеза с. Неофит Рилски - гр. Девня и пресича автомагистрала Хемус, като се движи по землищните граници на община Девня.

На изток - тръгва на север и се движи по общинската граница на община Суворово, до билото на ел.подстанция.

На север - оттам пресича шосето с. Неофит Рилски - гр. Суворово в посока запад - по общинската граница на община Суворово.

На запад - продължава в посока юг по землищната граница на с. Ветрино и с. Габърница, пресича шосето с. Неофит Рилски - с. Габърница на около 700 м от разклона с. Ветрино - гр. Варна, пресича автомагистрала Хемус и опира на северния ъгъл на отд. 24 „ж“ - начална точка.

Ловностопански район „Неофит Рилски“ е с обща площ 3323,5 ха, в т.ч. 8,9 ха горски територии и 3314,6 ха земеделски територии.

6. Ловностопански район „Комарево“:

На юг – границата тръгва от отд.155 „б“ (кариерата) в посока изток, по границата на гората от южната страна на отд.155, 154, 153 „е“ и 152, пресича Гечит дере, шосето гр. Дългопол - гр. Провадия и по южния край на отд. 151 и 150 слиза по южната граница на отд. 150 „и“ в дерето на м. Чападжик.

На изток - оттам се движи по дерето на м. Чападжик, пресича р. Главница и излиза на шосето гр. Провадия - гр. Дългопол, като на 2,5 км завива в посока запад, след 1,4 км завива в посока юг и опира на съществуващ електропровод 20 КВ.

На север - от електропровода в посока запад на 1,3 км завива в посока югозапад, пресича дерето от с. Храброво, минава под язовира и излиза на дерето в западния край на бившите лозя.

На запад - по дерето се качва между отд. 156 и 155 - начална точка.

Ловностопански район „Комарево“ е с обща площ 1892,0 ха, в т.ч. 388,6 ха горски територии (отд. 150, 151, 152, 153, 154, 155, 153 „е“ и 154) и 1503,4 ха земеделски територии.

7. Ловностопански район „Черковна - Овчага“:

На юг - границата тръгва по землищната граница на с.Блъсково в м. Над ормана, пресича шосето с. Овчага - с. Храброво на 500 м от отд. 118, като граничи със землищната граница на с. Храброво в м. Горните ливади.

На изток - границата се движи в посока север по дерето на отд. 117 и стига до отд. 56. В посока север се движи по дерето на Голямата река - отд. 56. Пресича шосето с. Черковна - с. Равна и на 800 м от каптажа на с.Черковна, отива на север по източната страна на отд. 54 „з“ и се спуска по дерето на отд. 53 и 52.

На север - от последната точка границата се движи покрай долния край на отд. 51, обикаля Долния арк, като опира на р. Провадийска и в посока югозапад се движи по долния край на отд. 50 „е“ и по съществуващ черен път на отд. 50 „д“.

На запад - оттам в посока юг по Срен дол и по източната част на отд. 48 „н“, пресича шосето с. Неново - с. Равна и се спуска в дерето. Оттам границата се движи между отд. 48 и 55, по източната част на отд. 55 „г“ и 55 „б“. Обикаля яз. Черковна от западната му страна и излиза на западната част на отд. 55 „о“ и 55 „н“. Оттам в посока югоизток границата опира на северния край на отд. 118 „т“ и в посока изток се спуща към м. Горните ливади.

Ловностопански район „Черковна - Овчага“ е с обща площ 3496,4 ха, в т.ч. 356,1 ха горски територии (отд. 54 „з“, 52, 51, 50 „е“, 50 „д“, 55 и 56) и 3140,3 ха земеделски територии.

8. Ловностопански район „Невша“:

На юг - границата тръгва от горния край на м .Косовските дупки по билото в южния край на отд. 45, 46 и 47, върви по границата с отд. 49, като се спуска по м. Мъдите до Неновската река, пресича я движейки се по северния край на отд. 50 и в посока североизток опира на Провадийска река. Оттам завива в посока изток на 1,4 км от устието на Неновска река, пресича реката, жп линията и в посока североизток опира на южния край на отд. 27 „р“.

На изток - оттам в посока североизток продължава по билото над м. Бункерите, като опира на горния и край, спуска се до най-южната част на отд. 26 „б“ в м. Караорман, пресича гората между отд. 26 „г“ и отд. 26 „д“, отправя се в посока изток, като върви по северната граница на отд. 26 „д“, до дъното на м. Долен каяк. Оттам се качва по хребета - землищната граница на с. Млада гвардия, пресича автомагистрала Хемус и продължава в посока север, като излиза на разклонението на черен път за с. Млада гвардия и шосето с. Невша - с. Белоградец.

На север - в посока север се движи по синура под м. Таушан тепе, като граничи със землищната граница на с. Млада гвардия. Оттам в посока запад се спуска до м .Сенякос и опира на землищната граница на с. Зайчино Ореше. В посока запад минава под бившия язовир на с. Зайчино Ореше, пресича автомагистрала Хемус и опира на северния ъгъл на отд. 30 „и“ и ТП „ДГС Нови пазар".

На запад - качва се в посока юг към м. Софрата, като се движи по границата с ТП „ДГС Нови пазар" и ТП „ДГС Провадия", спуска се по дерето на м. Ченеколак и опира на р. Провадийска. Оттам през м. Седва опира на западния край на отд. 38

„в“, пресича жп линията и покрай старата ловджийска чешма пресича р. Провадийска и опира на западния край на отд. 45.

Ловностопански район „Невша“ е с обща площ 4671,8 ха, в т.ч. 1344,9 ха горски територии (отд. 26, 30, 31, 32, 33, 34, 35, 36, 37, 38, 39, 40, 41 42, 43, 44, 45, 46 и 47) и 3326,9 ха земеделски територии.

9. Ловностопанскн район „Петров дол - Староселец - Габърница“:

На юг - границата започва от разклона гр. Провадия - с. Петров дол. Движи се в посока изток по Али Бей дере до граничната точка на отд. 75, 76 и 77. Оттам по южната граница на отд. 76 „а“ и отд. 76 „б“ излиза на черния път Добрина - Староселец - Гроба.

На изток - оттам по границата с ТП „ДГС Суворово" и отд. 84 „д“ излиза на южния край на пионерския лагер и по дерето на североизток до чешмата на лагера. Оттам на север по източната граница на отд. 81 и границата с ТП „ДГС Суворово", излиза на източния край на отд. 80 „б“. Продължава на север на 1,3 км, като върви по землищната граница на гр. Девня, отправя се в посока северозапад по землищната граница на с. Неофит Рилски.

На север - в посока запад продължава на около 1,9 км до м. Новините.

На запад - в посока югозапад пресича автомагистрала Хемус в м.Трапа и излиза на шосето гр. Провадия - с. Ветрино. Оттам през м. Долни алчак излиза на р. Провадийска. По течението на реката върви на 2 км до черен път и разклона гр. Провадия - с. Петров дол.

Ловностопански район „Петров дол - Староселец - Габърница“ е с обща площ 3760,2 ха, в т.ч. 653,3 ха горски територии (отд. 74, 75, 76, 77 „и“, 78, 79 „е“, 80, 81, 82, 83, 84 и 97 „е“ и „ж“) и 3106,9 ха земеделски територии.

10. Ловностопанскн район „Равна - Неново“:

На юг - начална точка източната част на отд. 55 „б“, 55 „г“, 55 „д“ и 55 „е“, пресича шосето с. Неново - с. Равна, минава през Срен дол, източната част на отд.50 „н“, оттам по съществуващ черен път между отд. 50 „в“, 50 „г“ и 50 „д“, пресича Неновска река, до граничната точка на отсрещния бряг на отд. 49 и 47. Оттам пресича жп линията и р. Провадийска, влиза в дерето Студенец на отд. 53 и 52, минава през отд. 54 „и“ и излиза в м. Кьоклюка. Оттам пресича шосето с. Неново - с. Равна и влиза в дерето на отд.56 „а“, 56 „б“ и 56 „г“ /граница със с. Черковна/.

На изток - тръгва по дерето на отд. 57 и източната страна на отд.57 „и1“. Пресича шосето с. Равна - с. Кривня и опира на южната граничната точка на отд. 58 и 59, оттам се спуска в м. Руска река между отд. 58 и 59 и опира на Провадийска река. Оттам в посока запад на 1,1 км, пресича в посока север Провадийска река, жп линията, шосето за сп. Равна и излиза на южната граничната точка на отд .62 „г“. Оттам в посока север се движи по източната част на отд. 62 „б“, „л“ и „н“.

На север - границата върви на запад по северната част на отд. 62 „1“, „2“ и „л“ и излиза в дерето на отд. 64 „д“. Движи се по югоизточната част на отд. 64 „д“ и излиза на завоя на чакълирания път Бункерите. На около 500 м опира на м. Божура и по шосето се спуска в дерето под Сакар тепе. Оттам в посока североизток излиза на равното от северната страна на Сакар тепе и завива в посока запад и под билото излиза на 100 м над м. Портала. В посока запад се движи по южната граница на отд. 47, 46 и 45, като опира на Косовските дупки. Движи се по землищната граница на община Каспичан и с. Неново.

На запад - минава през просеката на отд. 55 „а“ - западна страна, след това се спуска в посока юг, пресича дерето и шосето с. Неново - с. Косово и се движи по землищната граница на община Каспичан и с. Неново.

Ловностопански район „Равна - Неново“ е с обща площ 3097,8 ха, в т.ч. 895,2 ха горски територии (отд. 50 „в“, „б“, „к‘, „м“, „л‘, 48, 49, 55, 56, 61 „а‘, 59, 60, 61, 54, 53, 64, 63 и 62) и 2202,6 ха земеделски територии.

11. Ловностопански район „Славейково - Черноок“

На юг - начална точка Джудже тепе - отд.196 „е“, „г“ и „д“, оттам границата се движи по тепето на отд. 195 „б“, „в“, „е“ и „д“, по съществуващия черен път и излиза на граничната точка на отд. 191 и 192, оттам по чакълиран път до м. Кьомурлук (бивши бараки). Оттам по чакълиран път до ловен заслон и граничната точка на отд. 184 и 187. От граничната точка по чакълиран път Каялджата (отд. 184), по съществуващ черен път през отд. 183 и 184 и по чакълирания път в посока с. Блъсково, до граничната точка на отд.177, 174 и 175. От последната гранична точка по границата на отд. 175 и 174, границата се спуска до граничната точка на отд.173, 174 и 175.

На изток - от последната гранична точка по границата на отд.175 „в“, границата се спуска до обръщача на чакълиран път - граничната точка на отд.166, 175 и 167. Оттам границата разделя отд. 166, като се движи по границата на подотдели "е", "ж" и "з" и излиза на м. Баш бунар. Спуска се по черен път за с. Блъсково и с. Славейково, пресича го и се движи покрай гората в посока с. Блъсково. На около 150 м източно от дерето, слиза в реката, разделяща с. Горно и с. Долно Славейково. По реката между с. Горно и с. Долно Славейково на 1,8 км завива на север в посока м. Вълча могила и излиза на отд. 216 „з“ и „д‘, пресича шосето с. Славейково - с. Градинарово, по съществуващия ел.провод и се спуска по границата на отд. 216. Оттам излиза на 100 м от железния мост на р. Ана дере. Оттам в посока запад по синура до граничната точка на отд. 215 и 216 и се спуска на шосето с. Градинарово - с. Черноок, като се движи по него 300 м в посока с. Черноок. Оттам в посока северозапад, излиза на ъгъла на горния край на м. Баладжи меше (отд. 217).

На север - движи се на запад по южната част на м. Баладжи меше, на 1,5 км след това се спуска на юг до асфалтиран път с. Черноок - с.Друмево.

На запад - пресича шосето с. Черноок - с. Друмево и опира на отд. 213. Оттам в посока запад излиза на м. Вълча могила. Оттам по границата на отд. 209 „в“, „а“, „б“ и „г“ слиза на Джиблер дере, оттам на граничната точка на отд. 208 и ТП ДГС "Шумен". От граничната точка се движи по границата на ТП „ДГС Шумен" и ТП „ДГС Провадия", стига до най-западната част на отд. 196 - м. Джудже тепе.

Ловностопански район „Славейково - Черноок“ е с обща площ 5643,0 ха, в т.ч. 2631,3 ха горски територии (отд. 166 „д“, „е“, „ж“ и „з“, 175, 176, 177, 178, 180, 181, 182, 183, 184, 185, 186, 187, 188, 189, 190, 191, 192, 193, 194, 195, 196, 197, 198, 199, 200, 201, 202, 203 „а“, 204, 205, 207, 208, 209, 210, 211, 212, 214, 215, 216 „4“, „з“, „а“ и „б“ и 217) и 3011,7 ха земеделски територии.

12. Ловностопански район „Снежина - Градинарово“:

На юг - начална точка м. Баладжиица (западния ъгъл на отд. 217). Оттам по южната страна на отд. 217 в посока юг до шосето с. Черноок - с. Градинарово. Границата върви по него около 1 км, след което го пресича и опира на северната страна на отд. 215. Оттам се движи в посока изток, пресича шосето с. Градинарово

- с. Славейково, движи се по югозападната страна на отд. 216 „ж“ и се спуска до р. Главница, идваща от с. Долно Славейково. Тръгва по течението и до мястото, в което се влива в р. Ана дере.

На изток - оттам пресича шосето с. Градинарово - с.Блъсково и като се движи в посока север, опира до землищната граница на с. Овчага.

На север - в западна посока се движи по землищната граница с общ. Шумен, пресича шосето с. Марково - с. Снежина и на 750 м от с. Снежина се спуска северозападно от яз. Снежина. От северния край на стената, обикаля целия язовир, като се връща в началото на отд. 220 - м. Зотката. Тръгва на запад покрай отд. 222 и 220, по северната им страна и опира на най-северната част на отд. 222 „а“.

На запад - от последната точка тръгва в посока юг по границата с ТП „ДГС Шумен" и стига до западната страна на отд. 221 „а“. Продължава в посока изток по южната страна на отд. 221, отклонява се на юг и стига до края на подотдел "г" на отд. 220. След това в посока юг се спуска на западния ъгъл на отд. 217 - м. Баладжиица.

Ловностопански район „Снежина - Градинарово“ е с обща площ 3478,5 ха, в т.ч. 439,2 ха горски територии (отд. 216 „д“, „ж“, „г“ и „1“, 220, 221 и 222) и 3039,3 ха земеделски територии.

13. Ловностопански район „Ветрино“:

На юг - границата тръгва от старата кариера в посока изток по землищната граница на с. Венчан и с. Златина, като пресича шосето на южния ъгъл на отд. 25 „и“. След като пресече шосето гр. Провадия - с. Ветрино, границата се движи в посока изток по землищната граница на с. Златина до западния край на отд. 25 „г“, минава покрай отд. 25 „д“ и завива на север.

На изток - в посока север, границата пресича шосето с. Ветрино - с. Неофит Рилски на около 3 км от с. Ветрино, оттам продължава в посока север и пресича шосето с. Ветрино - гр. Суворово на около 4 км от с. Ветрино, като граничи със землищната граница на с. Щипско, община Вълчи дол на около 4 км северно от шосето с. Ветрино - гр. Суворово.

На север - оттам границата е в посока северозапад по землищната граница на с. Искър, община Вълчи дол и с. Средно село. Пресича шосето с. Средно село -с. Ветрино и продължава в посока запад, като стига на 1 км северно от м. Чогурата.

На запад - върви в посока юг и опира на шосето с. Ветрино - гр. Нови пазар на 1,4 км от м. Чаковата мелница. Оттам продължава по шосето в посока с. Ветрино и на около 3 км завива в посока юг по землищната граница на с. Млада гвардия, като опира на старата кариера - начална точка.

Ловностопански район „Ветрино“ е с обща площ 4895,9 ха, в т.ч. 58,4 ха горски територии (отд. 23 и 25) и 4837,5 ха земеделски територии.

14. Ловностопански район „Тутраканци - Чайка“:

На юг - начало западната гранична точка на отд. 140 „д“ и ТП „ДГС Цонево". Оттам на изток по границата между ТП „ДГС Цонево" и ТП „ДГС Провадия", през м. Кум тепе в Касар дере.

На изток - от Касар дере в посока североизток, по границата между ТП „ДГС Провадия" и ТП „ДГС Цонево", по дерето в м. Горнака до граничната точка на отд. 134 - асфалтов път с. Величково - с. Бозвелийско. По шосето за с. Бозвелийско на

600 м, завива в посока северозапад по съществуващ черен път между отд. 134 и 131 и излиза на черния път с. Чайка - с. Бозвелийско. Минава по ръба на м. Канарата и опира на горния край на м. Девиз Боаз. Оттам между отд. 145 и 144, границата се спуска в посока север и пресича р. Главница, пресича пътя с. Тутраканци - с. Бозвелийско и се движи по западната страна на отд. 109.

На север - минава западно от сметището на гр. Провадия и преди гробищата завива в посока запад, като пресича шосето гр. Провадия - с. Тутраканци от южната страна на овощната градина и опира на разклона гр. Провадия - с. Храброво.

На запад - от разклона гр. Провадия - с. Храброво, границата се спуска в посока юг по шосето гр. Провадия - гр. Дългопол. На 1 км от моста на р. Главница до разклона за с.Комарево, границата завива в посока югоизток, като пресича р. Главница и стига до дерето на яз. Катранджия. Оттам се качва до м. Чанаджика в посока юг до м. Кайнаджа кулак, пресича шосето с. Чайка - с. Рояк и се спуска в дерето на м. Узункуру - отд. 141 „ж". Оттам пресича м. Деренхендек по границата на ТП „ДГС Провадия" и ТП „ДГС Цонево" и излиза на граничната точка на отд. 140 „д" - начална точка.

Ловностопански район „Тутраканци - Чайка" е с обща площ 2448,9 ха, в т.ч. 877,9 ха горски територии (отд. 134, 135, 136, 137, 138, 139, 140, 141, 143 „г" и „д", 145, 146 „а", 147, 148 и 149) и 1571,0 ха земеделски територии.

15. Ловностопански район „Венчан":

На юг - от ъгъла на отд. 62 и 68 - м. Тодорица, границата тръгва в посока юг и пресича шосето с. Венчан - сп. Равна, пресича жп линията и Провадийска река, движи се в посока изток по Провадийска река и на 1 км в посока юг, завива и излиза на граничната точка на отд. 58 - Руска река. Оттам завива в посока изток, по долния край на гората и завива в посока югоизток между отд. 72 и 58. Движи се на изток по южния край на отд. 72 и 73 до м. Мосалиева Кайнарджа. Спуска се в посока линията, по дерето на м. Кара пещера.

На изток - пресича жп линията и се движи по землищната граница със с. Златина. Пресича Провадийска река, минава помпената станция и излиза на портала на поделението. Влиза в дерето зад поделението и се движи в посока север, пресича автомагистрала Хемус на около 1,3 км западно от подлеза с. Ветрино - гр. Провадия и се движи в посока север до землищната граница на с. Млада гвардия.

На север - в посока запад върви по землищната граница на с. Ветрино и с. Млада гвардия и слиза в дерето - пресечна точка на землищните граници на с. Венчан, с. Равна и с. Невша.

На запад - от последната точка завива в посока юг и пресича автомагистрала Хемус на 300 м от разклона за с. Млада гвардия. Минава над екарисажа и опира на южната страна на отд. 26 „д" - м. Кара орман. Завива в посока югозапад и слиза в дерето на Сакар тепе от западната му страна, качва се на шосето - м. Бункерите (между отд. 66 и 65) и върви в посока югозапад по шосето до черен път за старите бункери. Оттам влиза в гората между отд. 65 „а" и 64 „д", по дерето се качва на м. Седлото и върви по южния край на отд. 64 „г" и 65 „а" и „д", като опира на граничната точка на отд. 65 и 67. Оттам се спуска на юг в посока гарата, до източния край на отд. 62 „г".

Ловностопански район „Венчан" е с обща площ 1950,3 ха, в т.ч. 444,6 ха горски територии (отд. 65, 66, 67, 68, 69, 70, 72, 73 „а" и „к") и 1505,7 ха земеделски територии.

16. Ловностопански район „Ягнило“:

На юг - начална точка Пирамидата в м.Станата. Оттам границата върви в посока изток, опира на северния край на отд. 7 и по землищната граница със с. Белоградец пресича шосето с. Белоградец - с. Ягнило на около 1 км от с. Ягнило. Оттам продължава в посока изток, като опира на източния край на отд. 13 и западния край на отд. 14.

На изток - от тази точка се движи по западния край на отд. 14 и източния на отд. 13, като пресича шосето с. Ягнило - с. Доброплодно в м. Чешмеджика. Оттам в посока север се движи по землищната граница на с. Доброплодно и на 2,5 км завива на запад.

На север - в посока запад минава по северната страна на отд. 1 „л“, „и“ и „з“ и опира на северната част на отд. 1 до м. Оющере.

На запад - оттам завива в посока юг, като се движи по западната част на отд. 2 „2“ и „1“ в м.Алталъка и продължава по западната част на отд. 4 до м. Пирамидата в м.Станата.

Ловностопански район „Ягнило“ е с обща площ 1985,9 ха, в т.ч. 403,3 ха горски територии (отд. 1 „з“, „и“, „л“, 2, 3, 4, 5, 6 и 13) и 1509,6 ха земеделски територии.

17. Ловностопански район „Златина“:

На юг - границата тръгва от м. Мосалиева Кайнарджа в посока изток и се движи по границата между отд. 115 и 73, минава през м. Чуката и се спуска на източния край на отд. 73 „е“ (зад поделението).

На изток - оттам в посока североизток пресича жп линията и Провадийска река, и излиза на разклона с. Златина - гр. Провадия. След това в посока север пресича автомагистрала Хемус източно от подлеза с. Ветрино - гр. Провадия на около 1 км. Продължава в посока север, като се движи по землищната граница на с. Ветрино.

На север - завива на запад над кариерата и излиза на пътя с. Ветрино - гр. Провадия на около 700 м от чешмата. Насочва се в посока югозапад, пресича автомагистрала Хемус на 1,3 км западно от подлеза на пътя с. Ветрино - гр. Провадия и се спуска в дерето на отд. 71 зад складова база (поделението).

На запад - минава зад портала на поделението, зад помпена станция на с. Златина, пресича Провадийска река и жп линията, и в южна посока влиза в дерето на м. Кара пещера между подотдели "б" и "в" на отд. 73. Оттам се качва до м. Мосалиева Кайнарджа - начална точка.

Ловностопански район „Златина“ е с обща площ 1345,2 ха, в т.ч. 56,3 ха горски територии (отд. 73 „в“, „г“, „д“, „е“, „2“ и „3“) и 1288,9 ха земеделски територии.

18. Ловностопански район „Добрина - Манастир“:

На юг - начална точка южния ъгъл на отд. 107 „в“. Границата тръгва в посока изток и влиза в Наджак дере на 1,2 км от шосето гр. Провадия - с. Житница. От ъгъла на добринските лозя, в посока изток, пресича шосето с. Манастир - с. Житница и излиза на долния край на западната страна на м. Ланджите, оттам в посока север се движи покрай м. Ланджите на около 600 м.

На изток - завива в посока североизток на 2,5 км източно от селото, като излиза на шосето с. Манастир - гр. Девня срещу отд. 90 „и“, оттам по шосето в посока гр. Девня, слиза до моста на Сухото дере.

На север - от моста на Сухото дере тръгва на запад по северната част на отд. 91 „е“, „г“ и „а“. Пресича м. Големия кайряк и по синура с община Девня, излиза на отд. 88 „б“. Оттам се движи по границата на ТП „ДГС Провадия" и ТП „ДГС Суворово" до северния ъгъл на отд. 85 „и“. Оттам в посока югозапад, границата минава през м. Ак Кайнарджа и отива до м. Дюз орман. Тръгва на запад по черен път Староселец (Гроба), като се движи в същата посока до м. Таш Кайнарджа. Влиза в дерето и върви по границата на отд. 76 и 99, като опира на западния край на отд. 99.

На запад - в посока юг минава между отд. 99 и 100, от източната страна на отд. 102 - м. Шашкъните, излиза на северния край на м. Табиите, като границата се движи по западният им край до най-южната им точка. Оттам се спуска в Добринското дере зад м. Калето и излиза на м. Баража, като се спуска на шосето гр. Провадия - с. Добрина, на големия завой. Оттам по границата на отд. 105 и 107 се качва на билото и върви по източната страна по ръба на скалата на отд. 107 до най-южната му точка.

Ловностопански район „Добрина - Манастир“ е с обща площ 4924,7 ха, в т.ч. 1466,5 ха горски територии (отд. 75, 85, 86, 87, 88, 89, 90, 91, 93, 94, 95, 96, 97, 98, 99, 103, 104, 105) и 3459,4 ха земеделски територии.

19. Ловностопанскн район „Бозвелийско - Бързица“

На юг - границата тръгва от м. Зандана по черен път между отд. 131 и 134, пресича шосето с. Бозвелийско - с. Величково и се движи по границата на ТП „ДГС Провадия" и ТП „ДГС Цонево", като излиза на електропровода на южния ъгъл на отд. 126 „в“. Тръгва от най-южната част на отд. 123 в посока североизток и върви от югоизточната страна на отд. 123. Пресича дерето под отд. 122 на 500 м от гората и завива в посока изток. Движи се в посока изток по границата с ТП „ДЛС Шерба", като минава южно от отд. 120.

На изток - оттам продължава в посока север, като граничи с общинската граница на община Аврен.

На север - движи се в посока запад, като граничи със землището на с. Житница, движи се успоредно на Провадийска река на около 700 м източно от реката, оттам на север стига до Солна мина, минава от южната й част и пресича р. Провадийска и шосето с. Бозвелийско - гр. Провадия и опира на землищната граница на с.Тутраканци.

На запад - в посока юг пресича на 1 км от с. Бозвелийско шосето с. Тутраканци - с. Бозвелийско и р. Главница, като опира на северната гранична точка на отд. 144 и 145. Движи се по границата на отд. 144 и 145 в посока юг и излиза на северния край на 143 „г“, оттам по западния край на отд. 143 „а“ излиза на м. Зандана.

Ловностопански район „Бозвелийско - Бързица“ е с обща площ 4153,9 ха, в т.ч. 1001,4 ха горски територии (отд. 119, 120, 121, 122, 123, 124, 125, 126, 127, 128, 129, 130, 131, 132, 133, 143 и 144) и 3152,5 ха земеделски територии.

20. Ловностопанскн район „Белоградец“:

На юг - начална точка пресечната точка на землищните граници на с. Белоградец, с. Невша и с. Млада гвардия. Границата тръгва в посока изток, пресича шосето с. Невша - с. Белоградец, отправя се в посока север и опира на шосето гр. Нови пазар - с. Ветрино на около 600 м източно от разклона за с. Белоградец. Оттам се движи по шосето за с. Ветрино, на около 2, 2 км завива в посока север.

На изток - тръгва на север и се движи по източната страна на отд. 22 - м. Бабука, продължава по североизточната част на м. Кетенлика до отд.20 "л".

На север - оттам в посока запад, границата заобикаля м .Кетенлика и се движи по западната граница на с. Доброплодно, след това в същата посока (запад), пресича шосето с. Белоградец - с. Ягнило на 1,5 км, като се движи по землищната граница на с. Ягнило, минава над лозята на с .Белоградец, пресича черен път за м. Станата и се качва по северния край на отд. 7, като стига на запад до Пирамидата.

На запад - в посока юг върви по западния край на отд. 9, 10 и 11, слиза на шосето с. Ветрино - гр. Нови пазар и го пресича на 1,5 км западно от разклона за с. Белоградец и опира на землищната граница на с. Невша и с. Зайчино Ореше.

Ловностопански район „Белоградец“ е с обща площ 4983,2 ха, в т.ч. 528,7 ха горски територии (отд. 7, 8, 9, 10, 11, 12, 20, 21 и 22) и 4454,5 ха земеделски територии.

21. Ловностопански район „Блъсково - Китен“:

На юг - границата тръгва от окото на отд. 177 и границата на ТП „ДГС Цонево", минава по дерето на м. Узун Колак, до ъгъла на отд. 174. През м. Сап дере, върви по южната граница на отд. 172 и 171 и по източната страна на отд. 170, като граничи със землищната граница на гр. Дългопол. Оттам в посока изток пресича чакълиран път с. Китен - гр. Дългопол, от ъгъла на отд. 160 „11“ по черен път между ТП „ДГС Цонево" и ТП „ДГС Провадия", до окото на отд. 159„в“, като продължава да се движи до южната страна на отд. 158 и 156 „з“.

На изток - в посока север минава дерето на м. Дядо Колчовата чешма и излиза на граничната точка в м. Кариерата. По съществуващо дере в посока север, пресича р. Ана дере и шосето с. Блъсково - с. Храброво.

На север - на 1,3 км от шосето, завива в посока запад, като заобикаля от северната страна на отд.118 „г“.

На запад - в посока юг пресича шосето с. Блъсково - с. Градинарово на 1,2 км от с. Блъсково. Оттам на югозапад пресича р. Ана дере и стига до р. Главница, идваща от с. Долно Славейково.

Ловностопански район „Блъсково - Китен“ е с обща площ 4154,4 ха, в т.ч. 1145,3 ха горски територии (отд. 156 „з“, 157 „п“, 158, 159, 160, 161, 162, 163, 164, 165, 166 „а“, „б“, „в“, „г“ и „и“, 167, 168, 169, 170, 171, 172, 173, 174 и 177 „в“) и 3009,1 ха земеделски територии.

22. Ловностопански район „Доброплодно“:

На юг - границата започва от източната страна на отд. 14, движи се на запад по южната част на отд. 14, местността Фъндъклъка, като опира на най-западната му точка и по източната страна на отд. 13 „в“, продължава в посока юг на около 1,3 км. Оттам завива на изток, като опира на м. Кетенлика, заобикаля я от нейната северна страна и опира на землищната граница на с. Момчилово.

На изток - оттам границата се движи по землищната граница на с. Доброплодно със с. Момчилово и с. Добротич, като пресича шосето с. Доброплодно - с. Добротич на 1,3 км от с.Доброплодно (на 100 м от отд. 19). Оттам продължава на север, като пресича шосето с. Доброплодно - с. Калоян на около 2 км от разклона за х. Доброплодно.

На север - оттам границата се движи по землищната граница на с. Калоян и с. Есеница. Завива на запад и опира на около 100 м от стената на яз. Доброплодно, като се движи в посока запад по северната част на язовира.

На запад - заобикаля язовира и се движи по землищната граница на с. Ягнило в посока юг до м. Чешмеджика, като преди това пресича шосето с. Доброплодно - с. Ягнило и продължава по източната част на отд. 13 и западната част на отд. 14.

Ловностопански район „Доброплодно" е с обща площ 3404,9 ха, в т.ч. 509,2 ха горски територии (отд. 14, 15, 16, 17, 18, 19) и 2967,5 ха земеделски територии.

23. Ловностопанскн район „Млада гвардия":

На юг - границата тръгва от м. Кара орман - западната част на отд. 26 "д", движи се по южната му част в посока изток и се спуска на моста на автомагистрала Хемус.

На изток - движи се по дерето в посока с. Млада гвардия и се качва до старата кариера на с. Ветрино (западно от чешмата на 1,8 км).

На север - оттам завива в посока север и се движи по землищната граница на с. Ветрино, като излиза на шосето гр. Нови пазар - с. Ветрино на около 8000 м западно от с. Ветрино. След това в посока запад по шосето гр. Нови пазар - с. Ветрино, пресича разклона за с. Белоградец и на около 2 км от разклона завива в посока юг.

На запад - в посока юг се спуска до северния синур на м. Таушап тепе и оттам по синура пресича пътя с. Невша - с. Белоградец, като стъпва на черен път за с. Млада гвардия. Оттам по хребета се движи по землищната граница на с. Невша, като излиза на източния край на м. Долен кайряк, заобикаля я и се движи по северния склон на отд. 26 „д", пресича гората между подотдели "д" и "г" на отд. 26, в посока юг и излиза на южния край на отд. 26 "д".

Ловностопански район „Млада гвардия" е с обща площ 2449,0 ха, в т.ч. 13,5 ха горски територии (отд. 26 „д") и 2435,5 ха земеделски територии.

Площите на ЛР са определени съгласно утвърдения ГСП на ТП „ДГС Провадия" от 2014 г.

Мотиви:

С промяна границите на ЛР „Ягнило" и „Доброплодно", както и актуализацията на границите на другите ЛР в териториалния обхват на ТП „ДГС Провадия", ще се създадат по-оптимални условия за правилно стопанисване на дивеча и ще се подобрят условията за безопасност при ловуване.

II. Отменям заповеди № № РД 46-1426/20.07.2001 г. и РД 49-118/18.07.2003 г. на министъра на земеделието и горите, за определяне границите на ловностопанските райони в района на дейност на ТП „ДГС Провадия".

Настоящата заповед да се сведе до знанието на изпълнителния директор на ИАГ, директора на дирекция „Ловно стопанство" в ИАГ, директора на дирекция „Търговски

дружества и държавни предприятия“ при Министерство на земеделието, храните и горите, директора на Североизточно държавно предприятие гр. Шумен и директора на ТП „ДГС Провадия“ за сведение и изпълнение.

Заповедта може да бъде обжалвана по реда на Административнопроцесуалния кодекс, пред Административния съд - София област, в 14-дневен срок от съобщаването ѝ.

РУМЕН ПОРОЖАНОВ
МИНИСТЪР

ПП/ЛС/ИАГ

МИНИСТЕРСТВО НА ЗЕМЕДЕЛИЕТО И ГОРИТЕ

ЗАПОВЕД

№ РД 49 - 118

София, 18.07. **2003 г.**

На основание чл. 7, ал. 6 от Закона за лова и опазване на дивеча и предложение на Началника на Национално управление по горите, внесено с докладна записка с изх. № 93-ИИ-73/14.07.2003 г. на Национално управление по горите.

НАРЕЖДАМ:

I. Изменям заповед № РД 46-1426/20.07.2001 г. на Министъра на земеделието и горите, както следва:

Ловностопански район на с.Храброво

- Юг - от м.Адата под язовира посока изток, пресича пътя Комарево-Храброво, пресича дерето и излиза на пътя Храброво-Провадия, посока изток на 1,3км от Отул дере се движи по шосето Храброво-Провадия и свива в посока север.

- Изток - в посока изток на 1,3км от Отул дере се движи по шосето Храброво-Провадия. След обхваща разклона Провадия-Храброво посока север опира на източната страна на отд.426 м.Измътец.

- Север - свива в посока запад през отд.426 северната част на буква "а" и в същата посока опира на Кору дере в м.Докуска, от там в посока север по дерето на около 1,0км свива в посока запад и пресича ел.провод.

- Запад - на около 2,0км свива в посока юго-запад, като се движи в същата посока на около 1,7км пресича в посока юг пътя Храброво-Овчага и върви по северната граница на отд.122 и продължава на 250м след него посока запад. В посока юг пресича шосето Храброво-Блъсково и стига до м.Адата.

Отд.122
30,6 ха - ДГФ, 1836,7 - ПФ

Ловностопански район на с.Житница

- Юг - от тръбопровода за разсол за гр.Девня по жп линията на юго-изток на 1,2км, свива посока юго-запад около 200м и след това посока юго-изток на 4,5км свива в посока север и излиза на около 800м източно от гара Житница. Движи се 600м посока

юго-изток по жп линията, след което свива в посока северо-изток и пресича шосето Житница-Царевци.

- Изток - излиза на южния край на яз.Тръстиково, като върви по неговата западна страна и пресича шосето Житница-Падина в ниската част. След това в посока северо-запад опира на средата на източната част на м.Ланджите - ПП XXIII. Посока север обикаля Ланджите и се връща 600м посока юг по западната страна на Ланджите.

- Север - посока запад пресича шосето Житница-Манастир и, преди лозята на с.Добрина, свива посока юго-запад и излиза на Наджак дере.

- Запад - движи се на юго-запад по Наджак дере и слиза на тръбопровода за разсол, като преди това пресича шосето Провадия-Житница.

ПП XXIII
69,5 ха - ДГФ, 2523,8 ха - ПФ

<u>Ловностопански район на с.Кривня-Провадия</u>

- Север – от окото но отд.83(най-северната част на отдела) посока запад се движи по северната странана отд.83 и 84 в м.Али бей дере. Манава под разклона Провадия-Петров дол и посока север минава от южната страна на оранжериите. Пресича жп линия София-Варна и Провадийска река и опира на най-северната част на поделението, като пресича черен път Провадия-Венчан. Манава зад поделението между отд. 96 и 97 като се изкачва на м.Чуката и по ръба се движи посока северо-запад от южната страна на отд.98 и 99.

- Запад – спуска се между отд.99 и 100 като влиза в м.Руска река и посока юг минава по западната страна на отд.100. излиза и пресича посока юг шосето Кривня-Равна и се спуска в дерето на отд.516, като граничи със землищната граница на с.Овчага.

- Юг – от пресечната точка на землищните граници на с.Храброво и с.Овчага се движи посока изток към м.Измътец. Минава от южната страна на отд.425 и се спуска на разклона Провадия-Храброво. Пресича шосето Провадия-Дългопол над разклона и минава северно от яз.Малкия язовир на с.Тутраканци, южно от прасковената градина. Пресича шосето Провадия-Тутраканци и посока м.Соксу минава от южната страна на гробищен парк – Айкъна. След това посока юг заобикаля от западната страна Солна мина до най-южната й част.

- Изток - в посока север пресича шосето Провадия-Бозвелийско, Провадийска река и жп линията София-Варна и опира на землищните граници на с.Житница и с.Добрина. Посока север се движи по ръба на скалата на отд.90 докато излезе на шосето Провадия-Добрина. След това границата се движи по източната страна на отд.89(Калето), качва се на м.Табите и, по западния край на скалата, посока север отива в м.Шашкъните, като заобикаля от изток Софу дере и върви по източната граница на отд.85, ПП XVII, м.Бабука и отива до най-северната точка на отд.83, м.Али бей дере.

Отд.84, 83, 85, 93, 94, 95, 92, 91, 90, 89, 96, 97, 100, 305, 308.
753,4 ха - ДГФ, 4062,9 ха – ПФ

Ловностопански район на с.Момчилово

- Юг - от западната страна на ПП VIII в посока юг, на около 700м свива посока изток, като се движи по землищната граница на км. Ветрино като пресича шосето Средно село-Ветрино на около 900м от с.Средно село и продължава на изток до 1,8км, след което свива в посока север.

- Изток - движи се по границата на км.Ветрино, км.Искър и с.Добротич, община Вълчи дол.

- Север - пресича шосето Доброплодно-Добротич на около 600м от с.Момчилово и на около 2,5км свива посока юг.

- Запад - граничи със землищната граница на с.Доброплодно, опира на м.Бабука, като се движи по западната страна на ПП VII и VIII.

ПП VII и VIII

20,8 ха - ДГФ, 1629,6 ха - ПФ

Ловностопански район на с.Неофи Рилски

- Юг - от северната страна на отд.417г в посока изток излиза на надлеза Неофит Рилски-Девня и пресича магистрала Хемус, като се движи по землищните граници н община Девня.

- Изток - свива на север и се движи по землищните граници на община Суворово, до билото на ел.подстанция.

- Север - пресича шосето Неофит Рилски-Суворово посока запад и граничи на север със землищната границана община Суворово.

- Запад - продължава посока юг и граничи със землищната границана на с.Ветрино и с.Габърница, като пресича шосето Неофит Рилски-Габърница на около 700м от разклона Ветрино-Варна, след което пресича магистрала Хемус и опира на северния ъгъл на отд.417г.

3050,2 ха - ПФ

Ловностопански район на с.Комарево

- Юг - от отд.191-б кариерата посока изток по границатана гората от южната страна на отд.191,190,XXIX ПП,188, пресича Гечит дере, шосето Дългопол-Провадия, движи се по южния край на отд.187,186 и слиза по южната граница на отд.186-к в дерето на м.Чападжик.

- Изток - движи се по дерето на Чападжик, пресича р.Главница и излиза на шосето Провадия-Дългопол, като на 2,5км свива посока запад, на 1,4км свива посока юг и опира на съществуващ ел.провод 20КВ.

- Север - посока запад на 1,3км свива посока югозапад, пресича дерето от с.Храброво минава под язовира и излиза на западния край на бившите лозя.

- Запад - по дерето се качва между отд.192 и 191.

Отд. 186,187,188,189,190,191, ПП XXIX,315

328,8 - ДГФ, 1416,6 - ПФ

Ловностопански район на с.Черковна-Овчага

- Юг - граничи със землищните граници на с.Блъсково в м.Над ормана, пресича шосето Овчага-Храброво на 500м от отд.122 като граничи със землищната граница на с.Храброво в м.Горните ливади.

- Изток - посока север се движи по дерето на отд.431 и стига до XVI ПП. В посока север се движи по дерето на Голямата река между отд. 306 и 307. Пресича шосето Черковна-Равна на 800м от каптажа на с.Черковна и отива на север по източната страна на Буква "з" на отд104 и се спуска па дерето на отд.105 и 106.

- Север - движи се покрай долния край на отд.107, обикаля Долния арк като опира на р.Провадийска и посока юго-запад се движи по долния край на отд.108-г посока юго-запад по съществуващ черен път на отд.108 между букви "в" и "б".

- Запад - излиза посока юг на Срен дол, като се движи по източната част на отд.303-в и г. Пресича шосето Неново-Равна и посока юг се спуска в дерето На дренака между отд.303 и 304, като се движи по източната част на отд.303 "з" и "и". Обикаля яз.Черковна от западната му част и излиза на западната част на отд.304-з. Оттам посока юго-изток опира на северния край на отд.432 и посока изток се спуща към м. Горните ливади.

Отд. 104-з, 106, 107, 108-г,в, 307, 304, ПП XVI
111,7 ха - ДГФ, 3150,4 ха - ПФ

Ловностопански район на с.Невша

- Юг - от горния край м.Косовските дупки по билото на южния край на отд.113, 112, 111 върви по границата с отд.110 като се спуща по м.Мъдите до Ненновската река, пресича я като върви по северния край на отд.108 и посока северо-изток опира на Провадийска река, като свива посока изток на 1,4км от устието на Неновска река, пресича реката, жп линията и посока северо-изток опира на южния край на отд.32-д.

- Изток - от там в посока северо-изток продължава по билото над м. Бункерите като опира на горния край и се спуска да най-южната част на отд.32б - м. Караорман, пресича гората между букви "б" и "в" на отд.32, отправя се посока изток, като върви по северната част на буква "в" до дъното на м. Долен каяк. От там се качва по хребета като граничи с поземлената граница на с.Млада гвардия, пресича магистрала Хемус и продължава посока север като излиза на разклонението на черен път за с.Млада гвардия и шосето Невша-Белоградец.

- Север - в посока север се движи по синура под м.Таушан тепе, като граничи с землищната граница на км.Млада гвардия. От там посока запад се спуска до м.Сенякос и опира на землищната граница на с. Зайчино Ореше. В посока запад минава под бившия язовир на с.Зайчино Ореше, пресича магистрала Хемус и опира на северния ъгъл на отд.15-а и ДЛ"Нови пазар".

- Запад - качва се в посока юг към м.Софрата като се движи по границата с ДЛ"Нови пазар" и ДЛ"Провадия", спуска се по дерето на м.Ченнеколак и опира на р.Провадийска. От там през м.Седва и опира на западния край на отд. 24-г, пресича жп линията и покрай старата ловджийска чешма пресича Провадийска река и опира на западния край на отд.113.

Отд. 16,17, 18, 19, 20, 21, 22, 23, 24, 25, 26, 27, 28, 29, 30, 32ч, 111, 112, 113
1100,3 ха - ДГФ, 3166,2 ха – ПФ

Ловностопански район на с.Петров дол-Староселец-Габърница

- Юг - от разклона Провадия-Петров дол посока изток върви по Али Бей дере до окото на отд.43, 44, 45. От там по южната граница на отд.44 "а" и "б" излиза на черния път Добрина-Староселец - Гроба.

- Изток - посока север граничи с ДЛ "Суворово" и отд.55-г,д излиза на южния край пионерския лагер, движи се на северо-изток по дерето до чешмата на лагера. Върви на север по източната част на отд.51,52 и границата с ДЛ"Суворово". От там излиза на източния край на отд.48-б и на север продължава на 1,3км като върви по землищната граница на община Девня, отправя се посока северо-запад, като се движи със землищните граници на с.Неофит Рилски.

- Север - посока запад продължава на около 1,9км до м.Новините.

- Запад - в посока юго-запад пресича магистрала Хемус покрай м.Трапа и излиза на шосето Провадия-Ветрино, през м.Долни алчак и излиза на р.Провадийска. По течението върви на 2км до черен път за разклона Провадия-Петров дол.

Отд. 42,43,44,45,46,47,48,49,50,51,52,55, ПП XI, ПП XII, ПП X,302,301
603,0 ха - ДГФ, 2904,2 ха - ПФ

Ловностопански район на с.Равна-Неново

- Юг - движи се по източната част на отд.303-и,з,ж,е,д, пресича шосето Неново-Равна, минава през Срен дол, източната част на отд.303-г,в, минава по съществуващ черен път на отд.108 между букви "б" и "в", пресича Неновска река катоопира на окто на отсрещния бряг на отд.110 и 111. Пресича жп линията, р.Провадийска и влиза в дерето Студенец на отд.105 и 106, минава между букви "ж" и "з" на отд.104 и излиза на м.Кьоклюка, пресича шосето Неново-Равна и влиза в дерето на отд.306 по западната страна на букви "а", "в" и "б"/граница с км.Черковна/.

- Изток - тръгва по дерето на отд.422 и източната страна на отд.511. Пресича шосето Равна-Кривня и опира на южното око на отд.100 и 101, от там се спуска на м.Руска река между отд. 100 и 101 и опира на Провадийска река. В посока запад на 1,1км пресича в посока север Провадийска река, жп линията, шосето за сп.Равна и излиза на южното око на отд.37-ж. От там посока север се движи по източната част на отд.37-4,3,2.

- Север - върви на запад по северната част на отд.37-2,1 и излиза в дерето на отд.35б. Движи се по юго-източната част на буква "б" и излиза на завоя на чакълиран път - Бункерите. На около 500м опора на м.Божура по шосето и се спуска в дерето под Сакар тепе. От там в посока северо-изток излиза на равното от северната страна на Сакар тепе и завива в посока запад и под билото излиза на 100м над Портала. В посока запад се движи по южния ръб на отд.111,112,113, като опира на Косовските дупки. Движи се по землищната граница на община Каспичан и с.Неново.

- Запад . минава през просеката на отд. 303-а - западна страна, след това се спуска посока юг, пресича дерето и шосето Неново-Косово и седвижи по землищната граница на община Каспичан и с.Неново.

Отд. 108б,а,ж,и,з,109,110,303,306, ППXV,101,102,103,104 без буква "З",105,35,36,37
607,6 ха - ДГФ, 2331,7 ха - ПФ

Ловностопански район на с.Славейково-Черноок

- Юг - от Джудже тепе отд.285-5,д,г,в, тепето на отд.264б,в,ж,е се движи по съществуващ черен път излиза на окото на отд.241 и 265, по чакълиран път до м.Кьомурлук (бивши бараки). От там по чакълиран път до Ловен заслон окото на отд.244 и 242, от там чакълиран път Каялджата(отд.244) минава по съществуващ черен път на отд.236 и 244, , от там чакълиран път - посока с.Блъсково до окото на отд.231, 229 и 230. От там по границата на отд.230 и 229 се спуска до окото на отд.217,229 и 230.

- Изток - по границата на отд.230-д се спуска до обръщача на чакълиран път окото на отд.212,230 и 214. От там разделя отд.212 като се движи по границата на букви "д", "ж", "з" и излиза на м.Баш бунар. Спуска се по черен път за с.Блъсково и с.Славейково, пресича го и се движи покрай гората посока с.Блъсково на около 150м източно от дерето като слиза на реката, деляща Горно и Долно Славейково. По реката между Горно и Долно Славейково на 1,8км свива на север посока м.Вълча могила и излиза на отд.121ж,б, пресича шосето Славейково-Градинарово, съществуващ ел.провод и се спуска по границата на отд.121 и излиза на 100м на железния мост на р.Ана дере. От там посока запад по синура до окото на отд.120,121 се спуска на шосето Градинарово-Черноок като се движи по него 300м посоко с.Черноок. От там посока северо-запад излиза на ъгъла на горния край на м.Баладжи меше(ПП XXIV).

- Север - движи се на запад по южната част на м.Баладжи меше, на 1,5км след Баладжи меше се спуска на юг до асфалтиран път Черноок-Друмево.

- Запад - пресича шосето Друмево-Черноок и опира на отд.434 - ССФ. От там посока запад излиза на м.Вълча могила. От там по границата на отд.275-б,а,г слиза на Джиблер дере, от там на окото на отд.276 и ДЛ"Шумен" се движи между границата на ДЛ"Шумен" и ДЛ"Провадия" стига до най-западната част на отд.285, м.Джудже тепе.

Отд.119,120,121-б,ж,к,и,230,213,212-з,ж,д,е,231,232,233,234,235,236,237,238,239,240, 241,265,264,266,267,268,242,244,280,281,282,283,284,285,312,314, ПП XXVI, ПП XXVII, ПП XV, 270а,269,279,278,277,276,271,272,273,275,274.
2371,2 ха - ДГФ, 2964,3 ха - ПФ

Ловностопански район на с.Снежина-Градинарово

- Юг - върви по южната страна на ПП XXIV - Баладжиица и опира посока юг на шосето Черноок-Градинарово, върви по него около 1км, след което го пресича и опира на северната страна на отд.120, движи се посока изток, пресича шосето Граддинарово-Славейково,движи се по югозападната страна на отд.121е. От там се спуска до р.Главница, идваща от Долно Славейково и тръгва по течението й до мястото, в което се влива в р.Ана дере.

- Изток - пресича шосето Градинарово-Блъсково и кота се движи посока север опира до землищната граница с.Овчага.

- Север - западна посока се движи по землищната граница с общ.Шумен, пресича шосето Марково-Снежина на 750м от с.Снежина и се спуска северозападно от яз. Снежина. От северния край на стената обикаля целия язовир като се връща в началото

на отд.115, м.Зотката. Тръгва н запад покрай отд.114 и 115 по северната им страна като опира на най-северната част на отд.114а.

- Запад - тръгва посока юг като граничи с ДЛ"Шумен" и стига до западната страна на отд.116-б, продължава посока изток по южната страна на отд.116 в същата посока ке отклонява на юг като стига до края на буква "г" на отд.115. След това южно се спуска на западния ъгъл на ПП XXIV - Баладжиица

Отд.114,114,116,121-б,в,е,д,г,а,2,1,4
201,5 ха - ДГФ, 2785,7 ха - ПФ

<u>Ловностопански район на с.Ветрино</u>

- Юг - от старата кариера тръгва посока изток, като гранича със землищните граници на с. Венчан като пресича шосето на южния ъгъл на отд.414-а. След като пресече шосето Провадия-Ветрино посока изток, граничи със землищната граница на с.Златина до западния край на отд.414-г, минава покрай 414-д и свива на север.

- Изток - посока север пресича шосето Ветрино-Неофит Рилски на около 3км от с.Ветрино, продължава посока север и пресича шосето Ветрино-Суворово на около 4км от с.Ветрино, като граничи със землищната граница на км.Щипско, община Вълчи дол наколо 4км северно от шосето Ветрино-Суворово.

- Север - свива росока северо-запад, като граничи със зимлищната граница на км.Искър, община Вълчи дол и км.Средно село. Пресича шосето Средно село-Ветрино и продължава посока запад като стига на 1км северно от м.Чогурата, отд.404-а.

- Запад - върви посока юг и опира на шосето Ветрино-Нови пазар на 1,4км от Чаковата мелница. От там продължава по шосето посока с.Ветрино и на около 3км свива посока юг, като опира на старата кариера и се движи по землищната граница на с.Млада гвардия.

Отд. 300, ПП XIII, ПП XIV
35,4 ха - ДГФ, 4576,9 ха - ПФ

<u>Ловностопански район на с.Тутраканци-Чайка</u>

- Юг - от западното око на отд.170-д и ДЛ"Цонево"върви на изток с граници между ДЛ"Цонево" и ДЛ"Провадия", през Кум тепе слиза в Касар дере.

- Изток - посока северо-изток между границите на ДЛ"Провадия" и ДЛ"Цонево" се движи по дерето в м.Горнака и излиза на окото на отд.176 - асфалтов път - Величково-Бозвелийско. По шосето на 600м завива посока с.Бозвелийско завива посока северо-запад по съществуващ черен път между отд.176 и 177 и излиза на черния път Чайка-Бозвелийско. Минава по източния край на ПП XXX и по ръба на Канарата опира на Девиз Боаз на горния край. Върви между отд.182 и 181 и се спуска посока север като пресича р.Главница, пресича пътя Тутраканци-Бозвелийско и се движи по западната страна на отд.91.

- Север – манава западно от градското сметище и преди гробищата завива посока запад, като пресиче шосето Провадия-Тутраканци от южната страна на прасковената градина и опира на разклона Провадия-Храброво.

- Запад - от разклона Провадия- Храброво посока юг се спуска по шосето Провадия-Дългопол, като на 1км от моста на р.Главница до разклона за с.Комарево свива посока юго-изток, като пресича р.Главница и стига до дерето на яз.Катранджия. От там се качва до м.Чанаджика посока юг по м.Кайнаджа кулак, пресича шосето Чайка-Рояк и се спуска в дерето на м.Узункуру, отд.232, западната част на буква "б", пресича м.Деренхендек по границата н ДЛ"Провадия" и ДЛ"Цонево" и излиза на окото на отд.170-д.

Отд.176, 175, 174, 173, 168, 169, 170, 171, 185, 184, 183, 182, ПП XXXI, ПП XXX, 321, 319, 320.

796,2 ха - ДГФ, 1647,4 ха – ПФ

<u>Ловностопански район на с.Венчан</u>

- Юг - от ъгъла на отд.37 и 38 – м.Тодорица посока юг пресича шосето Венчан-сп.Равна, пресича жп линията и Провадийска река, движи се посока изток по Провадийска река и на 1км свива посока юг и излиза на окото на отд.100 - Руска река, от там завива посока изток по долния край на гората и свива посока юго-изток между отд.99 и 100. Движи се на изток по южния край на отд.99 и 98 до м.Мосалиева кайнарджа. Спуска се посока линията по дерето на Кара пещера.

- Изток - пресича жп линията и се движи по землищните граници на км. Златина. Пресича Провадийска река, минава помпена станция и излиза на портала на поделението. Влиза в дерето зад поделението и се движи посока север, пресича магистрала Хемус на около 1,3км западно от подлеза Ветрино-Провадия. Движи се посока север до южния ъгъл на отд.414-а.

- Север - посока запад върви по землищните граници на км.Ветрино и км.Млада гвардия, слиза в дерето.

- Запад - свива в посока юг и пресича магистрала Хемус на 300м от разклона Млада гвардия. Минава над екарисажа и опира на южната страна на отд.32-в, м.Кара орман. Свива посока юго-запад и слиза в дерето на Сакар тепе от западната му страна и се качва на шосето - Бункерите между отд.33 и 34 и върви посока юго-запад по шосето до черен път за старите бункери. От там влиза в гората между отд.34-а и 35-г по дерето и се качва на Седлото и върви по южния край на отд.34-а,в, катоопира на окото на отд.34 и 40. Спуска се на юг посока гарата до източния край на отд.37-ж.

Отд. 98-а,б,1,2, 99, 38, 39, 40, 41, 33, 34

348,0 ха - ДГФ, 1471,7 ха - ПФ

<u>Ловностопански район на с.Ягнило</u>

- Юг - от Пирамидата, м.Станата, върви посока изток опира на северния край на отд.8 и по землищните граници със с.Белоградец пресича шосето Белоградец-Ягнило на около 1км от с.Ягнило и продължава посока изток, като опира на източния край на отд.7 и южния край на отд.56.

- Изток - движи се по източния край на отд.56 и отд.7, като пресича шосето Ягнило-Доброплодно в м.Чешмеджика и посока север се движи по землищната граница на с.Доброплодно и на 2,5км свива на запад.

- Север - в посока запад минава по северната страна на ПП III, ПП II, ПП I и опира на северната част на отд.1 до м.Оющере.

- Запад - свива посока юг – като се движи по западната част на отд.2, ПП IV, м.Алталъка и продължава по западната част на отд.4 до Пирамидата.

Отд.1,2,3,4,5,6,7,56,ПП I, ПП II, ПП III
427,8 ха - ДГФ, 1614,2 ха - ПФ

Ловностопански район на с.Златина

- Юг – границата тръгва от м.Мосалиева кайнарджа посока изток и се движи на границата между отд.97 и 98, минава м.Чуката и се спуска на източния край на отд.98-е (зад поделението).

- Изток – пресича жп линията посока северо-изток и Провадийска река, и излиза на разклона Златина-Провадия. След това посока север пресича магистрала Хемус източно от подлеза Ветрино-Провадия на около 1км. Продължава посока север, като се движи по землищната граница на с.Ветрино.

- Север – завива на запад над кариерата и излиза на пътя Ветрино-Провадия на около 700м от чешмата. Насочва се посока юго-запад, пресича магистрала Хемус на 1,3км западно от подлеза на пътя Ветрино-Провадия и се спуска в дерето на отд.506 зад складова база(поделението).

- Запад – минава зад портала на поделението зад помпена станция с.Златина, пресича Провадийска река, жп линията и в южна посока влиза в дерето на м.Кара пещера между буквите "б" и "в" на отд.98 и се качва до м.Мосалиева кайнарджа.

Отд. 98-в,г,д,е,3,4
46,0 ха - ДГФ, 1231,0 ха – ПФ

Ловностопански район на с.Добрина-Манастир

- Юг – от южния ъгъл на отд.90-д посока изток влиза в Наджак дере на 1,2км от шосето Провадия-Житница. От ъгъла на добринските лозя, посока изток просича шосето Манастир-Житница и излиза на долния край на западната страна на м.Ладжите, от там посока север се движи покрай м.Ланджите на около 600м.

- Изток – свива в посока северо-изток на 2,5км източно от селото като излиза на шосето Манастир-Девня срещу отд.70-л, от там по шосето посока гр.Девня, слиза до моста на Сухото дере.

- Север – по Сухото дере тръгва на запад по северната част на отд.69-д,2,1,а. Пресича м.Големия кайряк и по синура с община Девня, излиза на отд.64-б. От там се движи по границата на ДЛ"Провадия" и ДЛ"Суворово" до северния ъгъл на отд.61-з. Посока юго-запад през м.Ак кайнарджа, отива до м.Дюз орман. На запад тръгва по черен път Староселец(Гроба), като се движи в същата посока до м.Таш кайнарджа, като влиза в дерето и върви по границата на отд.44 и 82, като опира на западния край на отд.82.

- Запад – в посока юг минава между отд.82 и 83, от източната страна на отд.85, м.Шашкъните, излиза на северния край на м.Табиите, като границата се движи по западният им край до най-южната им точка. От там се спеска в Добринското дере зад

Калето и излиза на Баража, като се спуска на шосето Провадия-Добрина на големия завой. От там по границата на отд.88 и 90 се качва на билото и върви по източната страна по ръба на скалата на отд.90 до най-южната му точка.

Отд. 69, 70, 64, 61, 62, 63, 79, ПП XX, ПП XXI, ПП XIX, ПП XVII, 76, 77, 78, 80, 81, 82, 86, 87, 88, ПП XVIII.

1145,0 ха – ДГФ, 3453,7 ха – ПФ

Ловностопански район на с.Бозвелийско-Бързица

- Юг – от м.Зандана по черен път между отд.177 и 176, пресича шосето Бозвелийско-Величково и се движи по границата на ДЛ"Провадия" и ДЛ"Цонево", като излиза на далекопровода на южния ъгъл на отд.153-в. Тръгва от най-южната част на отд.146 посока северо-изток и върви от юго-източната страна на отд.146. Пресича дерето под отд.145 на 500м от гората и завива посока изток. Движи се посока изток като граничи с ДДС"Шерба – Горен Чифлик" и минава южно от отд.322.
- Изток – тръгва посока север, като граничи със землищната граница на община Аврен.
- Север – движи се в посока запад като граничи със землището на с.Житница, движи се успоредно на Провадийска река на около 700м източно от реката, като се движи на север стига до Солна мина и минава от южната й част и пресича р.Провадийска и шосето Бозвелийско-Провадия и опира на землищната граница на км.Тутраканци.
- Запад – в посока юг пресича на 1км от с.Бозвелийско шосето Тутраканци-Бозвелийска и р.Главница и опира на северното око но отд.181 и 182. Движи се по границата на отд.181 и 182 посока юг и излиза на северния край на ПП XXX, от там по западния край на отд.180-а излиза на м.Зандана.

Отд. 156, 157, 158, 159, 153, 144, 154, 146, 145, 143, 155, 177, 178, 179, 180, 181, 322

925,7 ха – ДГФ, 2969,7 ха – ПФ

Ловностопански район на с.Белоградец

- Юг – посока изток граничи със землищната граница на с.Невша и с.Млада гвардия, пресича шосето Невша-Белоградец, отправя се посока север и опира на шосето Нови пазар-Ветрино на около 600м източно от разклона за с.Белоградец. От там се движи по шосето за с.Ветрино на около 2,2км свива посока север.
- Изток – тръгва на север и се движи по източната страна на ПП VI – м.Бабука, продължава по северо-източната част на м.Кетенликау отд.14-д.
- Север – в посока запад заобикаля м.Кетенлика и се движи по западната граница на с.Доброплодно, след това в същата посока(запад), пресича шосето Белоградец-Ягнило на 1,5км, като се движи по землищната граница на км.Ягнило, минава над лозята на с.Белоградец, пресича черен път за м.Станата и се качва по северния крайна отд.8 и стига на запад до Пирамидата.
- Запад – в посока юг върви по западния край на отд.10, 11, 12 и слиза на шосето Ветрино-Нови пазар и го пресича на 1,5км западно от разклона за с.Белоградец и опира на землищната граница на с.Невша и Зайчино Ореше.

Отд.14, 15, 13, 12, 11, 10, 8, 9, ПП XVI
422,6 ха – ДГФ, 4374,8 ха – ПФ

Ловностопански район на с.Блъсково-Китен

- Юг – от окото на отд.231 и границата на ДЛ"Цонево" по дерето на Узун Колак до ъгъла на отд.229, през м.Сап дере върви по южната граница на отд.220 и 219 и по източната страна на отд.218, като граничи със землищната граница на Община Цонево. От там посока изток пресича чакълиран път Китен-Дългопол от ъгъла на отд.206-з по черен път между ДЛ"Цонево" и ДЛ"Провадия" до окото на отд.195-б като продължава да се движи до южната страна на отд.194 и ПП XXVIII.
- Изток – посока север минавав дерето на Дядо Колчовата чешма и излиза на окото на м.Кариерата. По съществуващо дере посока север пресича р.Ана дере и шосето Блъсково-Храброво.
- Север – на 1,3км от шосето свива в посока запад, като заобикаля от северната страна на отд.432.
- Запад – в посока юг пресича шосето Блъсково-Градинарово на 1,2км от с.Блъсково. От там пресича р.Ана дере на юго-запаз и стига до р.Главница, идваща от с.Долно Славейково.

Отд.194, 192, 195, 193-2, 207, 208, 209, 210, 211, 212-а,и,г,в,б, 214, 217, 229, 231-в, 316, 318, 317, ПП XXVIII, 216, 219, 220, 206, 195, 218, 215.
955,4 ха – ДГФ, 2912,5 ха - ПФ

Ловностопански район на с.Доброплодно

- Юг – от м.Чешмиджите се движи на изток по северната част на отд.7 и 56, м.Фъндъклъка, като опира на най-източната му точка. От там свива посока юго-запад и се движи по юго-източната част на отд.56, свива по неговата южна част и по източната страна на отд.7-б. Продължава посока юг на около 1,3км, от там свива на изток, като опира на м.Кетенлика, заобикаля го от неговата северна страна и опира на землищната граница на с.Момчилово.
- Изток – движи се с поземлените граници на с.Момчилово и с.Добротич, като пресича шосето Доброплодно-Добротич на 1,3км от с.Доброплодно(на 100м от отд.60), от там продължава на север катопресича шосето Доброплодно-Калоян на около 2км от разклона за х.Доброплодно.
- Север – граничи със землищната граница на с.Калоян и с.Есеница. От там свива на запад и опира на около 100м от стената на яз.Доброплодно, като се движи посока запад по северната част на язовира.
- Запад – заобикаля язовира и се движи по землищната граница на с.Ягнило посока юг до м.Чешмеджика, като преди това пресиче шосето Доброплодно-Ягнило на 2км от с.Доброплодно.

Отд. 60, 57, 58, 59.
385,6 ха – ДГФ, 2822,0 ха – ПФ

Ловностопански район на с.Млада гвардия

- Юг – тръгва от м.Кара орман – западнатачаст на буква "в" на отд.32, движи се по южната му част и посока изток се спуска на моста на магистрала Хемус.

- Изток – движи се по дерето посока с.Млада гвардия и се качва до старата кариера на с.Ветрино(западно от чешмата на 1,8км).

- Север – свива в посока север и се движи по землищните граници на с.Ветрино, като излиза на шосето Нови пазар-Ветрино на около 800м западно от с.Ветрино. След това върви в посока гр.Нови пазар по шосето Нови пазар-Ветрино, пресича разклона за с.Белоградец и на около 2км от разклона свива в посока юг.

- Запад – в посока юг се спуска до северния синур на м.Таушан тепе и от там по синура пресича пътя Невша-Белоградец, като стъпва на черен път за с.Млада гвардия. От там по хребета се движи по землищната граница на с.Невша, като излиза на източния край на м.Долен кайряк, заобикаля и се движи по северния склон на отд.32-в и пресича гората между беквите "в" и "б" на отд.32, в посока юг и излиза на южния край на буква "в".

Отд.32-в
13,7 ха – ДГФ, 2299,6 ха – ПФ

II. Окончателната площ на ловностопанските райони да се уточни с ловоустройствените проекти на гореописаните ловностопански райони.

III. Настоящата заповед да се сведе до знанието на Началника на Национално управление по горите за сведение и изпълнение.

IV. Контролът по изпълнението на настоящата заповед възлагам на ресорния заместник министър.

ЮР

МИНИСТЪР:

/М. ДИКМЕ/

МИНИСТЕРСТВО НА ЗЕМЕДЕЛИЕТО И ГОРИТЕ

ЗАПОВЕД

No. РД46-1426

София, 20.07.2001 г.

На основание чл. 7, ал. 5 от Закона за лова и опазване на дивеча и предложение на началника на Национално управление по горите, внесено с докладна записка с изх. No. 93-Т-138/10.07.2001 г. на Национално управление по горите.

НАРЕЖДАМ

I. Определям границите на следните ловностопански райони в района на дейност на ДЛ "Провадия"

Ловностопански район на с.Блъсково

- Юг От окото на отд.231 и границите с ДЛ-Цонево по дерето на Узун Колак до ъгъла на отд 229. Оттова през Сап Дере върви по южнатаа граница на отд. 220 и 219 и по източната страна на отд.218. като граничи с землищната граница на Община Цонево. От там в посока изток пресича чакалиран път Китен-Дългопол по 'ъгъла на отд,206з по черен път между ДЛ-Цонево и ДЛ Провадия до окото на отд.195б като продължава да се движи ио южната страна на отд,194 и Парково пасище XXVIII.

Изток- Посока север минава в дерето на Двдо Колювата чешма и излиза на окото иа Кариерата. По съществуващото дере посока север пресича река Ана Дере и шосето Блъсково-Храброво.

• Север На 1.5км от шосето свива посока запад като заобикаля от северната страна иа отд.432. Запад Посока юг пресича шосето Блъсково-Градинарово на 1.2км от с.Блъсково. От там пресича река Ана Дере на югозапад стига до река Главница идваща от с. Долно Славейково. отд.194 192 195 193^2 207 208 209 210; 211; 212а,и,г,в,б 214 217 229 231в 316 318 317 XXVIII 216 219 220 206 195 218 215

955,4ха - ДГФ 2912.5ха - ПФ

Ловно стопански район на с.Белоградец

- Юг В посока изток като граничи със землищната граница на с Невша и с.Мл.Гвардия. пресича шосето Невша-Белоградец, отправя се пс сока север и опира на шосето Нови Пазар-Ветрино. на около 6ООм източно от разклона за с.Белоградец. От там се движи по шосето за с.Ветрино на около 2.2км свива в посока север.

- Изток Тръгва на север и се движи по източната част на Парково пасище VI - Бабука, продължава по североизточната част ва Кетенлика отд.14д.

- Север В посока запад, заобикаля Кетенлика и се движи по запад ната граница на с.Доброплодно. След това в същата посока (запад) пре сича шосето Белоградец-

Ягнило на 1.5км к[illegible] се движи по землищната гра ница с км.Ягнило, минава над лозята на с.Белоградец, [illegible]ча черен път за м. Ставата и се качва до северния край на отд.8 и стига на запад до [illegible]амидата.

- Запад В по[illegible]а юг върви по западния край на отд.10, 11, 12 и слиза на шосето Ветрино-Нови Па[illegible] го пресича на 4.5км западно от разклона за с.Белоградец и опира на землищната гр[illegible]а на с.Невша и Зайчино Ореше.

Ловностоп[illegible]ски район на с.Бозвелийско

-юг От З[illegible]а по черен път между отдели 177 и 176 пресича шосето Боавелийско-Вел[illegible]во й се движи по границата **на** ДЛ-Провадия и ДЛ-Цонево като излива далекопро[illegible] на южния ъгъл **на** отдел 153в.

Тръгва от [illegible]-южнате част на отдел 146 посока североизток и върви от югоизточната стр[illegible]а отдел 146 пресича дерето под отдел 145 на 500м от гората и завива посока изто[illegible] Движи се посока изток като граничи с ДД-Шерба" като минава южно от отдел 322.

- Изток Тр[illegible] посока север, като граничи със землищната граница на Община Аврен.

- Север Дв[illegible] **се** в посока запад като граничи със землището **на** с. Житница. Движи се успоред[illegible]на Провадийска река на около 700м източно от реката. Като се движи **на** север ст[illegible] до Солна **мина** като минава от южната й част и пресича река Провадийска и [illegible]то БозвелиЙско-Провадия и опира в землищната граница **на** кметство Тутракан[illegible]

-Запад ос[illegible]юг пресича на 1км. от с.Бозвелийско шосето Тутраканци-Бозвелийско и р.[illegible]ница и опира на северното око на отд.181 и 182 Движи се по границата на отд.[illegible] и 182 посока юг и излиза на северния край на Парково пасище XXX, от **там** по за[illegible]ния край на отд.180а излиза на Зандана.

отд.156 157 [illegible] 159 153 144 154 146 145 143 155 177 178 179 180 181 322

925,7ха - Д[illegible] 2969.7ха - ПФ

За землищ[illegible]е граници на с.Доброплодно

- Юг От м[illegible]стта Чешмеджите се движи на изток по северната част на отц.7 и отд.56 м.Фъндъкл[illegible] като опира на най-източната му точка. От там свива в посока югозапад и се дви[illegible]о югоизточната част на отд.56, свива по неговата южна част и по източната част на [illegible]76. Продължава посока юг на около 1.3км от там свива изток като опира на м.Кетенл[illegible]заобикаля го от неговата северна страна и опира на зем- лищната граница на с.Мом[illegible]во.

Изток Дв[illegible]е с поземлените граници на с.Момчилово и с.Добротич като пресича шосето Д[illegible]плодно-Добротич на 1.3км от с.Доброплодно (на 100м от отд.60) от там продължава [illegible]север като пресича шосето Доброплодно-Калоян на около 2.0км (от разклона за х[illegible] Доброплодно) - Север Граничи със землищната граница на С.Калоян и о.Есен[illegible] От там свива на ззпад и опира на около 100м над стената на яз.Доброплодно ка[illegible]е движи посока запад по северната част на язовира.

Запад Заоб[illegible]я го и се движи по землищната граница с км.Ягнилс посока юг до местността Чеш[illegible]ка, като преди това пресича шосето Доброплодно-Ягкило ka 2км от с.Доброплодн[illegible]

60,57,58,59

385.6 ха ДГ[illegible]

Ловностопа[illegible] [illegible] район [illegible] с.Храброво

- юг От А[illegible] под язо[illegible]ра посока изток пресича пътя между Комарево и Храброво. пресич[illegible]ето н изл[illegible]а **на** пътя Хрвброво-Провадия. Посока изток на 1,3км от Отул дере се дв[illegible] по шосето Храброво-Провадия и свива посока север.

- Изток От [illegible]ето посо[illegible]а север към местността Измътец, като обхваща от разклона Провадия-[illegible]вня посо[illegible]а север отд.92 с мест.Тобите и се движи като опира в землищната границ[illegible] с.Кривня.

- Север Св[illegible]осока запа[illegible]д през отд426 северна част на буква "а" и в същата посока опира на [illegible] дере в ме[illegible]ността Докузка, от там в посока север по дерето на около 1.0км свив[illegible]ка запад [illegible]есича ел. провод.

Запад На о[illegible] 2.Окм с[illegible]ве в посока югозапад, като се движи в същата посоке ва около 1,7км прес[illegible] посока ю[illegible] пътя Храброво-Овчага и върви по северната граница на отд.122 и продъл[illegible]а на 250м след него в посока запад. В посока юг пресича шосето Храброво-Блъсково [illegible]ига до А[illegible]ета.

- **отд.12[illegible]ха - ДГ[illegible] 1836.7ха - ПФ**

Ловностоп[illegible] [illegible] район [illegible] с.Житница

- юг .От тр[illegible]провода[illegible] разсол за гр.Девня по ЖП линията на югоизток ва 1.2км, свива потока[illegible]озапад [illegible]коло 200м и след това посока югоизток около 4.5км свива посока север[illegible]лиза на [illegible]00м източно от ЖП гара Житница. Движи се 6ООм посока югоизток [illegible]П линия[illegible]а след което свива в посока североизток и пресича шосето Житница-[illegible]ди.

- Изток Из[illegible]а южния[illegible]рай на яз.Тръстиково, като върви по неговата западна страна и пресич[illegible]ето Жи[illegible]ица-Падина в ниската част. След това в посока северозапад опира [illegible]дата на[illegible]точната част на Ланджите ПК XXIII.

По посока [illegible] обика[illegible] Лвнджите и се връща на 6ООм в посока юг по западната страна на [illegible]жите.

- Север В[illegible] запад[illegible]есича шосето Житница-Манастир и преди лозята на с.Добрина свива [illegible]огозапа[illegible] и излиза на Наджак дере.

Ловностоп[illegible] [illegible] район [illegible] с.Комарево

- Юг Отд.19[illegible]иерата[illegible]осока изток, по границата на гората от южната стрвте на отнели 191; 19[illegible] XIX [illegible] отд.188. пресича Гечит дере шосето Дългопол-Провадияq след т[illegible] южни[illegible] край на отделите 187 и 186 като слиза по южната граница на 186к в[illegible] на мес[illegible]ността Чападжик

- Изток Д[illegible]е по [illegible]ето на Чападжик. пресича р.Главница и излиза на шосето Провади[illegible]-Д[illegible]пол кат[illegible] на 2,5км свива посока запад, на 1.4 км свива посока юг и опира на ст[illegible]щ Ел[illegible]вод 20кв.

- Север По[illegible] запад [illegible] 1.3км свива посока югозапад, пресича дерето **от** с.Храброво и мин[illegible]язови[illegible]и излиза на западния край на бившите лозя.

- Запад **По**[illegible] се кач[illegible] между отд.192 и 191.

186,187,18[illegible]0,191[illegible]XIX,315

Ловно ст[illegible] [illegible] район [illegible] Кривня -

- Юг Пос[illegible] грани[illegible] с землищната граница на с.Храброво и с.Комарево.

- Изток П[illegible]евер пре[illegible]ча щосето Провадия-Кривня минава над Провадийски юрт[illegible]излиза [illegible]еверното око на отдел 92. От там по ръба на скалата посока север се дви[illegible] запад[illegible]та част на отд.93, пресича посока изток Провадийска река, ЖП линиятa [illegible] мести[illegible]та Шашкъните обикаля по източната страна на

отдели 85 и 84, като се спуска по разклона Провадия-Петров дол, минава западно от оранжерията и опира на северния край на отд.95.

- Север Дивата се по ръбата на скалата на отд.95 над хижа Фазанария огражда м.Куплика и опира до Куплишки дол и се качва на Чуката и върви по северната част на отд.97. От там върви по билото и стига до ъгъла на отд.100б, спуска се посока ЖП линията посока север покрай южната част на отд.10Об влиза в дерето на Руска река.

- Запад Дивата е по дерето на Руска река между отд.100 и 101 и излиза на най-южната част на отд.100; 101. По пътя шосето Кривня-Равна и влиза в дерето на отд.511 и върви по землищната граница на Кривня и Черковна и с.Храброво. отд.84; 85; 95; 96; 97; 100; 305; 308;

354.4ха - , ДГС 356.8ха - ДФ

Ловностопански район на с.Манастир

- юг От ъгъла на отдел 90д посока изток влиза в Наджак дере на 1.2км от шосето Провадия-Житница.

От ъгъла на Добринския лозя посока изток пресича шосето Манастир-Житница и излиза на долния край на западната страна на Ланджите, от там в посока север покрай Ланджите на около 6 дка.

- Изток Свивата в посока североизток на 2,5км източно от селото, като излиза на шосето Манастир - Девня срещу отд,70д, от там по шосето в посока Девня до моста на сухото дере,

- Север По сухото дере тръгва на запад, пресича големия кайряк и по синора с общ.Девня излиза на отд.64б. От там се движи по границата на ДЛ-Провадия и ДЛ-Суворовс до северния ъгъл на отд.61 а. В посока югозапад през местн. Ак Кайнаджа отива до Дюз Орман.

На запад тръгва по черен път Староселец (Гроба) като се движи на запад в посока Таш Кайнджа. Влиза в дерето и върви по границата на отд.49 и 82. Движи се по Алтъ Дере до кръстовището на свинарника око на отд.83, 84

- Запад По юг се движи до западния край на Парково пасище XVII и тръгва посока изток по южния му край. Излиза на северния край на местн.Табите. Движи се по хребета на западния хребет на местн.Табите до най-южната им точка. От там се спуска на Баражата на големия язовир на Добринско дере. От там по границата на отд.88 и 90е качва на билото по посока "Боаза". От там върви по високото - източен край на 90 до най-южната точка.

ОТД. 69 [illegible] 62 [illegible] 79 XX, XXI , XIX, XVII, 76 77 78 80 81 82 86 87 88 89 83 XVIII.

1272.7ха - [illegible] 34.[illegible]ха -

Ловностопански район на с.Мл.Гвардия

- юг Тръгва от местността Кара Орман - западната част **на** буква*в" на 32 отдел, движи се по южната [illegible] посока изток се спуска на моста на магистрала Хемус,

- Изток Дивата се [illegible] по посока Мл.Гвардия и се качва до стара кариера на с.Ветрино (западно [illegible] а 1.8км).

- Север Свивата [illegible] север и се двияи по землищните граници на с.Еетрино, като излиза на шосето Н.Пазар - Ветрино **на** около 8ООм западно от с.Ветрино.

След това вървим по Пазар по шосето Н.Пазар-Ветрино пресича разклона за с.Белоградец и по [illegible] от разклона свива посока юг.

- Запад По [illegible] ца до северния синор на Таушан тепе и от там по синора, пресича [illegible] градец, като стъпва на черен път за с.Мл.Гвардия. От там по хребета [illegible] лищните граници на с.Невша като излиза на източния

край на м.Долен ка[illegible]ля я и се движи по северния склон на отд.32в и пресича гората м/у букви "в[illegible]ка юг и излиза на южния край на буква "в".

13.7 ха ДГФ[illegible]
2299.6 ПФ

Ловностопа[illegible] на с.Момчилово

От западнат[illegible] Парково пасище VIII посока юг на около 700м свива посока изток, като [illegible]о землищната граница на км. Ветрино, като пресича шосето Средно сел[illegible]а около 900м от с, Средно село и продължава на изток до 1.8км след което [illegible]ока север.

- Изток Движ[illegible]ницата с км.Ветриао и км.Искър и с.Добрятич Община - В.дол.

- Север Пр[illegible]го Доброплодно-Добротич на около 6ООм от с.Момчилово и на около 2[illegible] посока юг.

- Запад Гра[illegible]лищната граница на с.Доброплодно, опира на м.Бабука, като се движи по з[illegible]ана на Парково пасище VII и VIII.

ОтдVII VI[illegible]
20.8ха - ДГФ[illegible]
1629.6ха - П[illegible]

За землищн[illegible] и на с.Неофит Рилски

- Юг От сев[illegible]на на отд.417г посока изток излиза на надлеза Н.Рилски-Девня и пресича м[illegible]емус, като се движи по землищните граници на Община Девня.

- Изток Свив[illegible]и се движи по землищните граници на Община Суворово до билото на ел.по[illegible]

- Север Пре[illegible]о Н.Рилски-Суворово и посока запад и граничи на север със землищната гр[illegible]щина Суворово.

- Запад Прод[illegible]сока юг и граничи със землищната граница на с.Ветрино и с.Габърница като [illegible]посето Н.Рилски-Габърница на около 700м от разклона Ветрино-Варна сле[illegible]есича магистрала Хемус и опира на северния ъгъл на отд.417г.

Ловностопа[illegible]н на с.Невша

-Юг От горн[illegible] Косовските дупки по билото на южния край на отд.113; 112; 111 до гранич[illegible]0 като се спуска по м.Мъдите до Неновска река, пресича я, като върви по се[illegible]ай отд.108 и посока североизток опира на Провадийска река, като свива по[illegible]и на 1.4 от устието на Неновска река, пресича реката, ЖП линията и посока се[illegible] опира на южния край на отд32д

- Изток От т[illegible]ка североизток, продължава по билото над па бункерите, като опира на горн[illegible]и се спуща до най-южната част на отд.326 - Кара Орман, като пресича гора[illegible]б" и "в" 52 отд.. отпра[illegible]я се посока изток, като върви по северната част на б[illegible] дъното на местност[illegible] Долен Каяк. От там се качва по : бета като граничи[illegible]ната граница на с. Млада Гвардия, пресича магистрала Хемус и продълж[illegible]а север като излиза на разклоне нието на черен път за с.Млада Гвардия и [illegible]вша-Белоградец.

- Север В по[illegible]р се движи по синора под местността Таушан тепе като граничи с поземле[illegible]ци на км.Мл.Гвардия. От там посока запад се спуска до м.Сенякоз и опира н[illegible]ната граница с.Зайчино. Оттеше В посока запад минава под

бившия язовир на [illegible] Ореше пресича магистрала Хемус и опира на северния ъгъл на отд 15а и Д[illegible]зар.

- Запад Кач[illegible]ка юг към м. Софрата като се движи по границата с ДЛ-Нови Пазар и ДЛ[illegible]. Спуска се по дерето на м.Ченне колак и опира на р.Провадийска. От [illegible] местността Седва и опира на западния край на отд. 24г, пресича ЖП линия[illegible] старата ловджийска чешма, пресича Провадийска река, и опира на запада край [illegible]13.

16,17,18,19,2[illegible].24,25,26,27,28,29,30,3[illegible]11,112,113

1100ха ДГФ[illegible]

3166.2ха П[illegible]

<u>Ловно стоп[illegible]он на с.Петров дол</u>

- Юг От раз[illegible]ровадия-Петров дол посока изток върви по Али Бей Дере до окото на отд.43; [illegible] там по южната граница на отд.44а;б излиза на черния път Добрина-Старосел[illegible]

- Изток Пос[illegible]граничи с ДЛ-Суворово и отд.55г,д излиза н южния край на Пионерски лаге[illegible] на североизток по дерето до четната на лагера. Върви на север по източната [illegible]отд.51, 52 и границата с ДЛ-Суворово. От там излиза на източния край на [illegible]а север продължава на 1.3км като върви по землищната граница на Общин[illegible]гправя в посока северозапад, като се движи с землищните граници на с.Н.Рил[illegible]

- Север В по[illegible] продължава на около 1.9км до местността "Новините".

- Запад В [illegible]озапад пресича магистрала "Хемус" покрай мес ността "Трапа" и излиза [illegible] Провадия-Ветрино. през местността "Долният Алчак" и излиза на река Пр[illegible] По течението върви на 2.0км до черния път за разклона Петров дол-Провад[illegible] 43; 44;45; 46; 47; 48; 49; 50; 51; 52; 55; XI; XII; X; 302;301

600.3ха - Д[illegible]

2904.2ха – [illegible]

<u>Ловностопа[illegible]н на с.Равна</u>

-юг Движи[illegible]чната част на отд.30[illegible],з,ж,е,д пресича шосетоНПеново-Равна, минава пре[illegible] източната част на отд.303г,в спуска се по съществуващ черен път на отд.1[illegible]уквите б,в, пресича Неновска река като опира на окото на отсрещния бряг на [illegible] 111. Пресича ЖП линията, река Провадийска и влиза в дерето Студенец на [illegible] 106 и минава между буквите "ж" и "з" аа отд.104 в излиза на мл.Кьоклюка, [illegible]осето Неново-Равна и влиза в дерето на отд.306 по западната страна на [illegible] "в" "б" (граница с кмет. Черковна).

- Изток Тръ[illegible]ето на отд.422 и източната страна яа отд. 511. Пресича шосето Равна •Кр[illegible]а на южното око на отд.100 и 101. От там се спуска по *Руска* река между [illegible]01 r опира аа Про вадийска река. В посока запад kd 1.1 км пресича посока сев[illegible]ийска река ЖП линията. шосето за спирка Равна и излиза на южното око на [illegible] там в посока север се движи по източната част на отд.37

-север Върви [illegible] по северната част на [illegible]37 и слиза в дерето на отд.35б. Даижи се по Юго[illegible] част на буква б и и[illegible] на завоя на чакълиран път - Бункерите, На окол[illegible]ира на Божура по шосе[illegible] се спуща в дерето под Сакар тепе От там в посо[illegible]ток излиза на равнот[illegible]северната страна на Сакар тепе и завива в посока з[illegible]ад [illegible]илото излиза на 100м [illegible] портала. Посока запад се движи по южния ръб ва от де[illegible]1;112 113 като опира на Косовските дупки. Движи се по землищната граница [illegible] на Каспичан и с,Неново.

- Запад Минава п[illegible] росеката на отд.ЗОЗа - западна страна. След това се спуща посока юг, пресича дер[illegible] шосето Неново-Косово и се движи по землищната граница на Община Каспичан и [illegible] ово. отд.108 б,а,ж,и,з 10[illegible] 110 ЗОЗ 306 XV 101 102 103 104 без "з" 105, 35, 36, 37

Ловностопанск[illegible] и на с.Славейково

-ЮГ От Джуд[illegible] е отд.285 д г в; теч[illegible] отд.264б в ж е по съществуващ черен пъ[illegible] а на окото на отд.241 и [illegible]65 по чакълиран път до Кьоморлук (бивши бар[illegible] т там по чакълиран п[illegible] до ловен зас-лон окото не отд.244 и 242 от т[illegible] чйкълиран път Ееялд[illegible] (отд.244) от там по съществуващ черен пт[illegible] тд,236 и 244 от там п[illegible] екълираг път - посока Блъсково до окото на о[illegible] 229 и 230 от там по гр[illegible]ите на отд.230 и 229 до окото на отд.217. 22[illegible]

- Изток Граница[illegible] отд,230ц, а до обръща[illegible] на чакълиран път (око 212; 230, 214) Оттам разделя отд[illegible] го се движи по границ[illegible] на буквите ц, и излиза на Баш Бунар. Спуска се на че[illegible] т за с. Блъсково и с.С[illegible]ейково, пресича го и се движи покрай гората, посока с[illegible] ово на около 150м из[illegible] от дерето, като слиза на реката деляща Горно и Долно [illegible]ково.

По реката между [illegible] и Долно Славейково [illegible].8км свива на север по посока Вълча могила и излиза н[illegible] тдел 121ж,б, пресича [illegible]шосето Славейково-Градинарово, Електропровода и се спус[illegible] о границата на отд.1[illegible] и излиза на 100м на железния мост на р.Ана Дере. От [illegible] посока запад по син[illegible] до окото на отд.120 и 121 и се спуска на шосето между [illegible]инарово-Черноок кат[illegible] движи по него – 300м в посока с«Черноок. От там посо[illegible] ерозапад излиза на ъг[illegible] на горния край на Балажда меше (XXIV Парково пасище)

- Север движи се [illegible] запад по южната част [illegible] Беладжа меше (XXIV Парково пасгще) на 1.5км след Бел[illegible]ка меше и се слуша [illegible] до асвал-тиран път Черноок, Друмево.

- Запад Пресича п[illegible] о Друмево-Черноок [illegible]пира на отд.434 - ССФ От **там** посока запад излази на В[illegible] могила. От **там** по [illegible]ницата на отд.275б,а.г слиза на Джиблер дере. От там на[illegible] о на отд.276 и ДЛ-[illegible]. От там между границата на ДЛ-Шумен и ДЛ Провади[illegible]ига до най-западната ч[illegible] на отд.285. местн.Джудже тепе, отд 119 120 121ж к и 230 [illegible] 212 з ж д е 231 232 [illegible] 234 235 236 237 238 239 240 241 265 264 266 267 26[illegible] 2 244 280 281 282 [illegible] 284 285 312 314 XVI XXVII XXV 270а 269

Ловностопански р[illegible] и на с.Снежина

Юг Върви по южн[illegible] страна на XXIV Парк[illegible] пасище - Баладжий ца и опира посока юг на шосето Чер[illegible]к-Градинарово, върви [illegible] него около 1км, след като го пресича и опира на северн[illegible] страна на отд,120, дви[illegible] се посока изток пресича шосето Градинарово-Славейково, [illegible]жи се по югозападн[illegible] страна на отд.121е. От там се спуща по р.Главница идва[illegible] от Долно Славейково [illegible]ръгва по течението и до местото където се влива в р.Ана де[illegible]

- Изток Пресича п[illegible] о Градинарово-Блъс[illegible] и като се движи посока север опира **до** землищната гран[illegible] **на** с.Овчага.

- Север Западна по[illegible] се движи по земли[illegible]та граница с Община Шумен, пресича шосето Марково-[illegible]кина на 750м от с.С[illegible] и се спуща северозападно от яз.Снежина. От северния [illegible]й нв стената обика[illegible]лия язовир, като се връща в началото на отд .115 мест.[illegible]ката. След това на за[illegible]ръгва покрай отд.114 и 115 по северната им страна, като [illegible]а на най-северната ч[illegible] отд.114а,

- Запад Тръгва в посока юг като граничи с ДЛ-Шумен и стига до западната страна на отд.116б, продължава посока изток по западна страна на отд.116. в същвта посока се отклонява на юг и стига до края **на** бук на 115 отдел. След това южно се спуща **на** западния ъгъл на XIV Парково пасище Ходжийца.

отд. 114 115 116 1 Ведга 2 1 4

201.5ха – ДГФ 278.5.7ха - ПФ

<u>Ловностопански райони с.Тутраканци</u>

Юг От западното о а отд170д и ДЛ-Цо рви на изток с граници между ДЛ-Цонево и ДЛ-Провадия ез Кум тепе слиза в Б ере.

- Изток Посока сев ток между границите ДЛ-Провадия и ДЛ-Цо-нево се движи по дерето в местно Горнака и излиза На ото на отд.176 - асвалтов път - Величково-Бозвелийско. По шосето на бООм завива ока Бозвелийско завива посока северозапад по съществуващ черен път между отде б и 177 и излиза на черния път Чайка-Бозвелийско. Минав източния край на XX П и по ръба на Канарата опира на Девиз Боаз на горния кр

Върви между отде 182 и 181 и се а посока север като пресича р.Главница, пресича пътя аканци-Бозвелийско движи по западната страна на Солницата.

- Север Обикаля (обх ища) отдел 91 от из та му страна, пресича посока север ЖП линията и Прова ска река и обикаля от източно от гр.Провадия, Запад

От разклона Пров -Кривня посока юг спуска по шосето Провадия-Дългопол, като на 1км. от та на р.Главница до р ка за с.Комарево свива посока югоизток, като пресича р.Г ница и стига до дере с.Катранджия.

От там се качва до аджика посока яг по ладжа Кулак, пресича шосето Чайка-Рояк и се спуща в дер на Узункуру отд.232 адната част на буква"б пресича Деренхендек по границата на ДЛ-Провадия и нево и излиза на окото на отд.170д. отд.176; 175; 174 168 169 170 171. 184 183; 182 XXX; XXX; 321; 319 320

853,8ха - ДГФ 1647 – ПФ

<u>Ловностопански р на с. Венчан</u>

-ЮГ От ъгъла на от 38 - Тодорица посо пресича

шосето Венчан-спи авна пресича ЖП л и Провадийска река. Движи се посока изток по Прова а река и на 1км свв ка юг излиза на окото на отд. 100 - Руска река, от там а посока изток до рай на гората и свива посока югоизток между отдали 9 0 Движи се на изто ния край на отдел 99 и 98 до местността Мос лиева Кай ка. Спуща се посока та по дерето на Кара пещера,

-ИЗТОК Пресича линията посока северо ок пресича Провадийска река и излиза на разклона Злати овадия. След това ока север пресича магистрала Хемус източно от подле етрино-Провадия на 1.0км. Продължава посока север, като се движи по з а граница с.Ветри

- Север Завива на над кариерата и пътя Ветрино Провадия на около 700м от чешмата. а се посока югоза ича магистрала Хемус на 1 .3км западно от подлеза и Ветрино-Провади ска в дерето на отд.506 зад складова база (поделение)

Запад Завива в по г.» пресича магистр емус на ЗООм

от разклона Мл.Г минава над Екар пира на южната страна на отд.32в м.Кара Орман

Свива посока юго[illegible] слиза в дерето на [illegible] леот западната му страна и се качва на шосето - Бунк[illegible] покрай отд.33 и 3[illegible] посока югозапад по шосето до черен път за старите бунк[illegible]. От там влива в [illegible] отд.34а и 35г по дерето и се качва на седлото и върви по[illegible]кния край на отд.3[illegible] опира на окото на отд.34 и 40, Спуща се на юг посока [illegible]та до източния край [illegible] отд.37ж 98 99 38 39 40 41 33 34

394.0ха - ДГФ 2702.7х[illegible] – ПФ

<u>Ловностопански [illegible] на с.Ягнило</u>

- Юг От Пирамидата [illegible]тената върви посо[illegible] опира **на** се верния край на отд.8 [illegible] землищните гра[illegible] Белоградец пресича шосето Бедоградец-Ягнило на около[illegible] от с.Ягнило и пр[illegible] в посо ка изток, като опира на източния край на отд.7 и ю[illegible]ния край **на** отд. м.Ф[illegible]дъ[illegible]ка.
- Изток Движи се по [illegible]очния край на отд[illegible] с[illegible] в посока северо запад и се движи по североизточн[illegible]й на отд.56 Фъни[illegible] отд7 като пресича шосето Ягнило-Доброплодно в м.[illegible]дъ[illegible]ика и посока [illegible] се движи по землищната граница с с.Доброилодно [illegible]м свива ва запад.
- Север В посока [illegible]пава по северната [illegible] Парково па сище III; II; I и опира на северната част [illegible] от[illegible] до м.Оющере.
- Запад Свива посока [illegible] като се движи по [illegible]та част на отд. 2; Парково пасище IV м.Алталъка и пр[illegible]кава пак **на** запад[illegible] ч[illegible] отд.4 до Пирамидата.

Отд 1,2,3,4,5,6,7,5[illegible]

4278ха дгф

1614,2 ха ПФ

II. Окончателна[illegible] на ловностопа[illegible] райони да се уточни с ловоустройствените проекти [illegible]описаните ло[illegible]ски райони.

III. Настоящата з[illegible] да се сведе до з[illegible] началника на Национално управление по горите за [illegible] изпълнение.

IV. Контролът по [illegible]нието на насто[illegible]ред възлагам на ресорния заместник министър.

МИНИСТЪР:

/В. ВЪРБАНОВ/

МИНИСТЕРСТВО НА ЗЕМЕДЕЛИЕТО И ГОРИТЕ

Приложение № 2

Изходна база данни

Таблица № 17

Сборни листове на ловностопанските райони

№ на ЛСР	ЛС „Провадия“ - ЛСР „Ягнило“																		
	Благороден елен	403,5 ha	2,5 бон.	Муфлон	0,0 ha	### бон.	Яребица	1241,8 ha	3,0 бон.										
	Елен лопатар	0,0 ha	### бон.	Дива коза	0,0 ha	### бон.	Кеклик	0,0 ha	### бон.										
	Сърна ГЕТ	403,5 ha	2,5 бон.	Глухар	0,0 ha	### бон.	Фазан	87,9 ha	2,3 бон.										
	Дива свиня	403,5 ha	1,4 бон.	Заек	1932,5 ha	4,0 бон.	Мечка	0,0 ha	### бон.										
	Опис на площите,	Площ,	Вид	Индекс	Паша	Сняг	Вид дивеч / Бонитет												
	Отдел / НТП	ха	терит.	ДМО	да/не	да/не	бе	ел	сг	дс	мф	дк	гл	зк	яр	кк	фз		мч
1	1 без 7	93,7	ГТ	9_1			2,0		2,0	1,0				4,0					
1	1-7	0,1	нГТ	-	-	-	-	-	-	-	-	-	-	-	-	-	-	-	-
1	2 (цял)	35,2	ГТ	3_1			3,0		3,0	4,0				4,0			ФМ-6	2,0	
1	3 (цял)	74,5	ГТ	15_1			2,0		2,0	2,0				4,0					
1	4 (цял)	56,6	ГТ	11_3			3,0		3,0	1,0				4,0					
1	5 (цял)	74,5	ГТ	11_3			3,0		3,0	1,0				4,0					
1	6 без 1, 2	27,9	ГТ	7_2			3,0		3,0	1,0				4,0			ФМ-7	3,0	
1	6-1, 2	1,3	нГТ	-	-	-	-	-	-	-	-	-	-	-	-	-	-	-	-
1	13 (цял)	40,8	ГТ	8_2			2,0		2,0	1,0				4,0					
1	14 (част)	0,3	ГТ	8_3			3,0		3,0	1,0				4,0					
1	Общо ГТ	404,9																	
1	Обработваеми площи	1217,0	ЗТ											4,0	3,0				
1	Овощни градини	0,6	ЗТ											4,0	3,0		ФМ-6	2,0	
1	Лозя	13,9	ЗТ											4,0	3,0		ФМ-6	2,0	
1	Естествени ливади	17,0	ЗТ											4,0					
1	Пасища	270,2	ЗТ											4,0					
1	Пасища с храсти		ЗТ																
1	Трайни укрития	10,3	ЗТ											4,0	3,0		ФМ-6	2,0	
1	Полски пътища	33,8	ЗТ																
1	Водни площи	2,4	ЗТ																
1	Дивечонеприг. площи	15,8	нЗТ	-	-	-	-	-	-	-	-	-	-	-	-	-	-	-	-
1	Общо ЗТ	1581,0																	
1	Всичко	1985,9																	

№ на ЛСР	ЛС „Провадия“ - ЛСР „Белоградец“																		
	Благороден елен	531,3 ha	2,5 бон.			Муфлон	0,0 ha	### бон.			Яребица	3717,7 ha	3,0 бон.						
	Елен лопатар	0,0 ha	### бон.			Дива коза	0,0 ha	### бон.			Кеклик	0,0 ha	### бон.						
	Сърна ГЕТ	531,3 ha	2,4 бон.			Глухар	0,0 ha	### бон.			Фазан	269,4 ha	2,2 бон.						
	Дива свиня	531,3 ha	1,5 бон.			Заек	4805,9 ha	4,0 бон.			Мечка	0,0 ha	### бон.						
	Опис на площите,	Площ,	Вид	Индекс	Паша	Сняг	Вид дивеч / Бонитет												
	Отдел / НТП	ха	терит.	ДМО	да/не	да/не	бе	ел	сг	дс	мф	дк	гл	зк	яр	кк	фз		мч
2	7 (цял)	86,3	ГТ	11_1			1,0		1,0	1,0				4,0					
2	8 (цял)	36,6	ГТ	6_1			4,0		4,0	3,0				4,0					
2	9 (цял)	31,7	ГТ	9_3			3,0		2,0	1,0				4,0					
2	10 (цял)	63,5	ГТ	9_1			2,0		2,0	1,0				4,0					
2	11 (цял)	49,7	ГТ	6_1			4,0		4,0	3,0				4,0					
2	12 (цял)	48,4	ГТ	7_3			4,0		4,0	1,0				4,0			ФМ-7	3,0	
2	20 (част)	72,1	ГТ	8_2			2,0		2,0	1,0				4,0					
2	21 (част)	27,9	ГТ	3_1			3,0		3,0	4,0				4,0			ФМ-6	2,0	
2	22 (част)	115,1	ГТ	9_1			2,0		2,0	1,0				4,0					
2	Общо ГТ	531,3																	
2	Обработваеми площи	3524,6	ЗТ											4,0	3,0				
2	Овощни градини		ЗТ																
2	Лозя	164,2	ЗТ											4,0	3,0		ФМ-6	2,0	
2	Естествени ливади	11,6	ЗТ											4,0					
2	Пасища	489,4	ЗТ											4,0					
2	Пасища с храсти	55,9	ЗТ											4,0					
2	Трайни укрития	28,9	ЗТ											4,0	3,0		ФМ-6	2,0	
2	Полски пътища	88,7	ЗТ																
2	Водни площи	19,7	ЗТ																
2	Дивечонеприг. площи	68,8	нЗТ	-	-	-	-	-	-	-	-	-	-	-	-	-	-	-	-
2	Общо ЗТ	4451,8																	
2	Всичко	4983,1																	

№ на ЛСР	ЛС „Провадия“ - ЛСР „Невша“																		
	Благороден елен	1238,2 ha	3,5 бон.		Муфлон	0,0 ha	### бон.		Яребица	2266,2 ha	3,0 бон.								
	Елен лопатар	0,0 ha	### бон.		Дива коза	0,0 ha	### бон.		Кеклик	0,0 ha	### бон.								
	Сърна ГЕТ	1238,2 ha	3,5 бон.		Глухар	0,0 ha	### бон.		Фазан	65,0 ha	2,2 бон.								
	Дива свиня	1238,2 ha	2,6 бон.		Заек	4444,8 ha	4,0 бон.		Мечка	0,0 ha	### бон.								
	Опис на площите, Отдел / НТП	Площ, ха	Вид терит.	Индекс ДМО	Паша да/не	Сняг да/не	Вид дивеч / Бонитет												
							бе	ел	сг	дс	мф	дк	гл	зк	яр	кк	фз		мч
3	26 (част)	76,8	ГТ	6_1			4,0		4,0	3,0				4,0					
3	27 (цял)	71,5	ГТ	6_1			4,0		4,0	3,0				4,0					
3	28 (цял)	98,3	ГТ	нзп>10										4,0					
3	29 (част)	12,6	ГТ	7_2			3,0		3,0	1,0				4,0			ФМ-7	3,0	
3	30 (цял)	90,1	ГТ	11_1			1,0		1,0	1,0				4,0					
3	31 (цял)	59,4	ГТ	6_1			4,0		4,0	3,0				4,0					
3	32 (цял)	51,3	ГТ	6_1			4,0		4,0	3,0				4,0					
3	33 (цял)	54,0	ГТ	11_2			2,0		2,0	1,0				4,0					
3	34 (цял)	82,0	ГТ	6_1			4,0		4,0	3,0				4,0					
3	35 (цял)	55,9	ГТ	6_1			4,0		4,0	3,0				4,0					
3	36 (цял)	67,8	ГТ	6_1			4,0		4,0	3,0				4,0					
3	37 (цял)	59,4	ГТ	6_1			4,0		4,0	3,0				4,0					
3	38 (цял)	44,6	ГТ	6_1			4,0		4,0	3,0				4,0					
3	39 (цял)	55,5	ГТ	6_1			4,0		4,0	3,0				4,0					
3	40 без 5, 6, 8, 9	75,7	ГТ	6_1			4,0		4,0	3,0				4,0					
3	40-5, 6, 8, 9	2,2	нГТ	-	-	-	-	-	-	-	-	-	-	-	-	-	-	-	-
3	41 без 3, 18, 19, 20	102,3	ГТ	6_1			4,0		4,0	3,0				4,0					
3	41-3, 18, 19, 20	1,0	нГТ	-	-	-	-	-	-	-	-	-	-	-	-	-	-	-	-
3	42 (цял)	91,0	ГТ	6_1			4,0		4,0	3,0				4,0					
3	43 без 2, 7, 10	32,6	ГТ	6_1			4,0		4,0	3,0				4,0					
3	43-2, 7, 10	1,9	нГТ	-	-	-	-	-	-	-	-	-	-	-	-	-	-	-	-
3	44 без 6, 7	39,5	ГТ	6_1			4,0		4,0	3,0				4,0					
3	44-6, 7	0,2	нГТ	-	-	-	-	-	-	-	-	-	-	-	-	-	-	-	-
3	45 (цял)	35,2	ГТ	11_2			2,0		2,0	1,0				4,0					
3	46 (цял)	34,4	ГТ	14_1			2,0		2,0	2,0				4,0					
3	47 (цял)	45,9	ГТ	11_2			2,0		2,0	1,0				4,0					

3	50 (част)	0,2	ГТ	6_1			4,0		4,0	3,0				4,0					
3	51 (част)	0,5	ГТ	6_1			4,0		4,0	3,0				4,0					
3	Общо ГТ	1341,8																	
3	Обработваеми площи	2213,8	ЗТ											4,0	3,0				
3	Овощни градини		ЗТ																
3	Лозя	30,6	ЗТ											4,0	3,0		ФМ-6	2,0	
3	Естествени ливади	3,1	ЗТ											4,0					
3	Пасища	533,7	ЗТ											4,0					
3	Пасища с храсти	305,3	ЗТ											4,0					
3	Трайни укрития	21,8	ЗТ											4,0	3,0		ФМ-6	2,0	
3	Полски пътища	82,6	ЗТ																
3	Водни площи	17,1	ЗТ																
3	Дивечонеприг. площи	122,0	нЗТ	-	-	-	-	-	-	-	-	-	-	-	-	-	-	-	-
3	Общо ЗТ	3330,0																	
3	Всичко	4671,8																	

№ на ЛСР	ЛС „Провадия“ - ЛСР „Равна-Неново“																		
	Благороден елен	861,5 ha	3,5 бон.			Муфлон	0,0 ha	### бон.		Яребица	1676,7 ha	3,0 бон.							
	Елен лопатар	0,0 ha	### бон.			Дива коза	0,0 ha	### бон.		Кеклик	0,0 ha	### бон.							
	Сърна ГЕТ	861,5 ha	3,5 бон.			Глухар	0,0 ha	### бон.		Фазан	315,6 ha	2,0 бон.							
	Дива свиня	861,5 ha	2,7 бон.			Заек	2979,4 ha	4,0 бон.		Мечка	0,0 ha	### бон.							
	Опис на площите, Отдел / НТП	Площ, ха	Вид терит.	Индекс ДМО	Паша да/не	Сняг да/не	Вид дивеч / Бонитет												
							бе	ел	сг	дс	мф	дк	гл	зк	яр	кк	фз		мч
4	48 (цял)	89,8	ГТ	6_1			4,0		4,0	3,0				4,0					
4	49 (цял)	67,3	ГТ	6_1			4,0		4,0	3,0				4,0					
4	50 (част)	55,1	ГТ	6_1			4,0		4,0	3,0				4,0					
4	51 (част)	0,5	ГТ	6_1			4,0		4,0	3,0				4,0					
4	53 (част)	59,9	ГТ	6_1			4,0		4,0	3,0				4,0					
4	54 (част)	69,8	ГТ	15_2			3,0		3,0	2,0				4,0					
4	55 (част)	38,9	ГТ	12_1			1,0		1,0	2,0				4,0			ФМ-3	2,0	
4	56 (част)	70,2	ГТ	11_2			2,0		2,0	1,0				4,0					
4	57 (част)	32,5	ГТ	12_1			1,0		1,0	2,0				4,0			ФМ-3	2,0	
4	58 (част)	0,6	ГТ	6_1			4,0		4,0	3,0				4,0					
4	59 (цял)	53,6	ГТ	6_1			4,0		4,0	3,0				4,0					

4	60 (част)	65,2	ГТ	6_1			4,0		4,0	3,0				4,0					
4	61 (цял)	71,2	ГТ	6_1			4,0		4,0	3,0				4,0					
4	62 (част)	54,6	ГТ	6_1			4,0		4,0	3,0				4,0					
4	63 (цял)	55,7	ГТ	нзп>10			-		-	-				4,0					
4	64 (част)	132,2	ГТ	6_1			4,0		4,0	3,0				4,0					
4	117 (част)	0,1	ГТ	12_1			1,0		1,0	2,0				4,0			ФМ-3	2,0	
4	Общо ГТ	917,2																	
4	Обработваеми площи	1432,6	ЗТ											4,0	3,0				
4	Овощни градини	19,8	ЗТ											4,0	3,0		ФМ-6	2,0	
4	Лозя	153,8	ЗТ											4,0	3,0		ФМ-6	2,0	
4	Естествени ливади		ЗТ																
4	Пасища	243,3	ЗТ											4,0					
4	Пасища с храсти	142,2	ЗТ											4,0					
4	Трайни укрития	70,5	ЗТ											4,0	3,0		ФМ-6	2,0	
4	Полски пътища	62,1	ЗТ																
4	Водни площи	3,9	ЗТ																
4	Дивечонеприг. площи	52,4	нЗТ	-	-	-	-	-	-	-	-	-	-	-	-	-	-	-	-
4	Общо ЗТ	2180,6																	
4	Всичко	3097,8																	

№ на ЛСР	ЛС „Провадия“ - ЛСР „Черковна-Овчага“																		
	Благороден елен	355,7 ha	2,1 бон.			Муфлон	0,0 ha	### бон.		Яребица	2543,2 ha	3,0 бон.							
	Елен лопатар	0,0 ha	### бон.			Дива коза	0,0 ha	### бон.		Кеклик	0,0 ha	### бон.							
	Сърна ГЕТ	355,7 ha	2,1 бон.			Глухар	0,0 ha	### бон.		Фазан	304,5 ha	2,0 бон.							
	Дива свиня	355,7 ha	2,1 бон.			Заек	3330,7 ha	4,0 бон.		Мечка	0,0 ha	### бон.							
	Опис на площите,	Площ,	Вид	Индекс	Паша	Сняг	Вид дивеч / Бонитет												
	Отдел / НТП	ха	терит.	ДМО	да/не	да/не	бе	ел	сг	дс	мф	дк	гл	зк	яр	кк	фз		мч
5	50 (част)	56,6	ГТ	6_1			4,0		4,0	3,0				4,0					
5	51 (част)	44,7	ГТ	6_1			4,0		4,0	3,0				4,0					
5	52 (цял)	48,5	ГТ	12_1			1,0		1,0	2,0				4,0					
5	53 (част)	1,4	ГТ	6_1			4,0		4,0	3,0				4,0					
5	54 (част)	6,1	ГТ	15_2			3,0		3,0	2,0				4,0					
5	55 (част)	65,4	ГТ	12_1			1,0		1,0	2,0				4,0			ФМ-3	2,0	
5	56 (част)	66,2	ГТ	11_2			2,0		2,0	1,0				4,0					

5	117 (част)	66,4	ГТ	12_1			1,0		1,0	2,0				4,0			ФМ-3	2,0	
5	118 (част)	0,4	ГТ	11_2			2,0		2,0	1,0				4,0			ФМ-3	2,0	
5	Общо ГТ	355,7																	
5	Обработваеми площи	2370,9	ЗТ											4,0	3,0				
5	Овощни градини	2,4	ЗТ											4,0	3,0		ФМ-6	2,0	
5	Лозя	109,7	ЗТ											4,0	3,0		ФМ-6	2,0	
5	Естествени ливади	1,3	ЗТ											4,0					
5	Пасища	281,7	ЗТ											4,0					
5	Пасища с храсти	148,8	ЗТ											4,0					
5	Трайни укрития	60,2	ЗТ											4,0	3,0		ФМ-6	2,0	
5	Полски пътища	95,8	ЗТ																
5	Водни площи	24,0	ЗТ																
5	Дивечонеприг. площи	45,9	нЗТ	-	-	-	-	-	-	-	-	-	-	-	-	-	-	-	-
5	Общо ЗТ	3140,7																	
5	Всичко	3496,4																	

№ на ЛСР	ЛС „Провадия“ - ЛСР „Венчан“																		
	Благороден елен	454,8 ha	3,4 бон.			Муфлон	0,0 ha	### бон.		Яребица	994,1 ha	3,0 бон.							
	Елен лопатар	0,0 ha	### бон.			Дива коза	0,0 ha	### бон.		Кеклик	0,0 ha	### бон.							
	Сърна ГЕТ	454,8 ha	3,4 бон.			Глухар	0,0 ha	### бон.		Фазан	135,8 ha	2,0 бон.							
	Дива свиня	454,8 ha	2,5 бон.			Заек	1835,3 ha	4,0 бон.		Мечка	0,0 ha	### бон.							
	Опис на площите, Отдел / НТП	Площ, ха	Вид терит.	Индекс ДМО	Паша да/не	Сняг да/не	Вид дивеч / Бонитет												
							бе	ел	сг	дс	мф	дк	гл	зк	яр	кк	фз		мч
6	58 (част)	0,4	ГТ	6_1			4,0		4,0	3,0				4,0					
6	60 (част)	1,8	ГТ	6_1			4,0		4,0	3,0				4,0					
6	62 (част)	8,3	ГТ	6_1			4,0		4,0	3,0				4,0					
6	64 (част)	6,4	ГТ	6_1			4,0		4,0	3,0				4,0					
6	65 (цял)	53,0	ГТ	14_1			2,0		2,0	2,0				4,0					
6	66 (цял)	44,1	ГТ	6_1			4,0		4,0	3,0				4,0					
6	67 (цял)	63,0	ГТ	6_1			4,0		4,0	3,0				4,0					
6	68 (цял)	30,4	ГТ	6_1			4,0		4,0	3,0				4,0					
6	69 (цял)	55,7	ГТ	7_2			3,0		3,0	1,0				4,0					
6	70 (цял)	63,5	ГТ	6_1			4,0		4,0	3,0				4,0					
6	71 (част)	3,9	ГТ	6_1			4,0		4,0	3,0				4,0					

6	72 (част)	72,4	ГТ	6_1			4,0		4,0	3,0				4,0					
6	73 (част)	51,9	ГТ	14_1			2,0		2,0	2,0				4,0					
6	Общо ГТ	454,8																	
6	Обработваеми площи	858,3	ЗТ											4,0	3,0				
6	Овощни градини	24,7	ЗТ											4,0	3,0		ФМ-6	2,0	
6	Лозя	17,0	ЗТ											4,0	3,0		ФМ-6	2,0	
6	Естествени ливади		ЗТ																
6	Пасища	199,5	ЗТ											4,0					
6	Пасища с храсти	186,9	ЗТ											4,0					
6	Трайни укрития	94,1	ЗТ											4,0	3,0		ФМ-6	2,0	
6	Полски пътища	51,5	ЗТ																
6	Водни площи	22,7	ЗТ																
6	Дивечонеприг. площи	40,8	нЗТ	-	-	-	-	-	-	-	-	-	-	-	-	-	-	-	-
6	Общо ЗТ	1495,5																	
6	Всичко	1950,3																	

№ на ЛСР	ЛС „Провадия“ - ЛСР „Златина“																		
	Благороден елен	58,3 ha	2,4 бон.			Муфлон	0,0 ha	### бон.		Яребица	809,7 ha	3,0 бон.							
	Елен лопатар	0,0 ha	### бон.			Дива коза	0,0 ha	### бон.		Кеклик	0,0 ha	### бон.							
	Сърна ГЕТ	58,3 ha	2,4 бон.			Глухар	0,0 ha	### бон.		Фазан	15,1 ha	2,0 бон.							
	Дива свиня	58,3 ha	2,2 бон.			Заек	1260,4 ha	4,0 бон.		Мечка	0,0 ha	### бон.							
	Опис на площите, Отдел / НТП	Площ, ха	Вид терит.	Индекс ДМО	Паша да/не	Сняг да/не	Вид дивеч / Бонитет												
							бе	ел	сг	дс	мф	дк	гл	зк	яр	кк	фз		мч
7	71 (част)	12,3	ГТ	6_1			4,0		4,0	3,0				4,0					
7	73 (част)	46,0	ГТ	14_1			2,0		2,0	2,0				4,0					
7	Общо ГТ	58,3																	
7	Обработваеми площи	794,6	ЗТ											4,0	3,0				
7	Овощни градини		ЗТ																
7	Лозя	11,2	ЗТ											4,0	3,0		ФМ-6	2,0	
7	Естествени ливади		ЗТ																
7	Пасища	77,0	ЗТ											4,0					
7	Пасища с храсти	315,4	ЗТ											4,0					
7	Трайни укрития	3,9	ЗТ											4,0	3,0		ФМ-6	2,0	
7	Полски пътища	35,0	ЗТ																

7	Водни площи	9,1	ЗТ																
7	Дивечонеприг. площи	40,7	нЗТ	-	-	-	-	-	-	-	-	-	-	-	-	-	-	-	-
7	Общо ЗТ	1286,9																	
7	Всичко	1345,2																	

№ на ЛСР	ЛС „Провадия“ - ЛСР „Петров дол-Габърница-Староселец“																		
	Благороден елен	661,6 ha	3,6 бон.	Муфлон	0,0 ha	### бон.	Яребица	2291,3 ha	3,0 бон.										
	Елен лопатар	0,0 ha	### бон.	Дива коза	0,0 ha	### бон.	Кеклик	0,0 ha	### бон.										
	Сърна ГЕТ	661,6 ha	3,5 бон.	Глухар	0,0 ha	### бон.	Фазан	144,4 ha	2,0 бон.										
	Дива свиня	661,6 ha	2,6 бон.	Заек	3533,8 ha	4,0 бон.	Мечка	0,0 ha	### бон.										
	Опис на площите,	Площ,	Вид	Индекс	Паша	Сняг	Вид дивеч / Бонитет												
	Отдел / НТП	ха	терит.	ДМО	да/не	да/не	бе	ел	сг	дс	мф	дк	гл	зк	яр	кк	фз		мч
8	24 (част)	13,6	ГТ	3_1			3,0		3,0	4,0				4,0			ФМ-6	2,0	
8	74 (цял)	50,0	ГТ	6_1			4,0		4,0	3,0				4,0					
8	75 (цял)	58,7	ГТ	6_1			4,0		4,0	3,0				4,0					
8	76 (цял)	44,1	ГТ	6_1			4,0		4,0	3,0				4,0					
8	77 (цял)	71,2	ГТ	6_1			4,0		4,0	3,0				4,0					
8	78 без 2	65,1	ГТ	6_1			4,0		4,0	3,0				4,0					
8	78-2	0,1	нГТ	-	-	-	-	-	-	-	-	-	-	-	-	-	-	-	-
8	79 (цял)	75,4	ГТ	6_1			4,0		4,0	3,0				4,0					
8	80 без 6	80,9	ГТ	6_1			4,0		4,0	3,0				4,0					
8	80-6	0,1	нГТ	-	-	-	-	-	-	-	-	-	-	-	-	-	-	-	-
8	81 (цял)	33,9	ГТ	9_3			3,0		2,0	1,0				4,0					
8	82 (цял)	47,8	ГТ	9_1			2,0		2,0	1,0				4,0					
8	83 (цял)	58,2	ГТ	6_1			4,0		4,0	3,0				4,0					
8	84 (цял)	62,7	ГТ	9_1			2,0		2,0	1,0				4,0					
8	Общо ГТ	661,8																	
8	Обработваеми площи	2160,5	ЗТ											4,0	3,0				
8	Овощни градини		ЗТ																
8	Лозя	96,2	ЗТ											4,0	3,0		ФМ-6	2,0	
8	Естествени ливади	37,9	ЗТ											4,0					
8	Пасища	538,2	ЗТ											4,0					
8	Пасища с храсти	4,8	ЗТ											4,0					
8	Трайни укрития	34,6	ЗТ											4,0	3,0		ФМ-6	2,0	

8	Полски пътища	88,5	ЗТ																
8	Водни площи	20,9	ЗТ																
8	Дивечонеприг. площи	116,8	нЗТ	-	-	-	-	-	-	-	-	-	-	-	-	-	-	-	-
8	Общо ЗТ	3098,4																	
8	Всичко	3760,2																	

№ на ЛСР	ЛС „Провадия“ - ЛСР „Кривня-Провадия“																		
	Благороден елен	937,5 ha	3,8 бон.	Муфлон	0,0 ha	### бон.	Яребица	3416,5 ha	3,0 бон.										
	Елен лопатар	0,0 ha	### бон.	Дива коза	0,0 ha	### бон.	Кеклик	0,0 ha	### бон.										
	Сърна ГЕТ	937,5 ha	3,8 бон.	Глухар	0,0 ha	### бон.	Фазан	455,8 ha	2,0 бон.										
	Дива свиня	937,5 ha	2,9 бон.	Заек	4742,8 ha	4,0 бон.	Мечка	0,0 ha	### бон.										
	Опис на площите,	Площ,	Вид	Индекс	Паша	Сняг	Вид дивеч / Бонитет												
	Отдел / НТП	ха	терит.	ДМО	да/не	да/не	бе	ел	сг	дс	мф	дк	гл	зк	яр	кк	фз		мч
9	57 (част)	12,7	ГТ	12_1			1,0		1,0	2,0				4,0			ФМ-3	2,0	
9	58 (част)	109,6	ГТ	6_1			4,0		4,0	3,0				4,0					
9	72 (част)	7,1	ГТ	6_1			4,0		4,0	3,0				4,0					
9	99 (част)	1,4	ГТ	14_1			2,0		2,0	2,0				4,0					
9	100 (част)	43,6	ГТ	6_1			4,0		4,0	3,0				4,0					
9	101 (част)	62,1	ГТ	6_1			4,0		4,0	3,0				4,0					
9	101-10, 12, 14	0,6	нГТ	-	-	-	-	-	-	-	-	-	-	-	-	-	-	-	-
9	102 (част)	63,1	ГТ	6_1			4,0		4,0	3,0				4,0					
9	102-8, 11, 12	0,7	нГТ	-	-	-	-	-	-	-	-	-	-	-	-	-	-	-	-
9	105 (част)	6,4	ГТ	6_1			4,0		4,0	3,0				4,0					
9	106 (част)	48,3	ГТ	6_1			4,0		4,0	3,0				4,0					
9	106-2, 6, 7	0,3	нГТ	-	-	-	-	-	-	-	-	-	-	-	-	-	-	-	-
9	107 (част)	70,1	ГТ	6_1			4,0		4,0	3,0				4,0					
9	107-5	0,1	нГТ	-	-	-	-	-	-	-	-	-	-	-	-	-	-	-	-
9	109 без 9	43,4	ГТ	6_1			4,0		4,0	3,0				4,0					
9	109-9	0,1	нГТ	-	-	-	-	-	-	-	-	-	-	-	-	-	-	-	-
9	110 без 3	73,4	ГТ	6_1			4,0		4,0	3,0				4,0					
9	110-3	0,1	нГТ	-	-	-	-	-	-	-	-	-	-	-	-	-	-	-	-
9	111 без 3, 5, 6, 7	39,7	ГТ	6_1			4,0		4,0	3,0				4,0					
9	111-3, 5, 6, 7	0,4	нГТ	-	-	-	-	-	-	-	-	-	-	-	-	-	-	-	-
9	112 (цял)	58,2	ГТ	6_1			4,0		4,0	3,0				4,0					

9	113 без 2, 8	57,0	ГТ	6_1			4,0		4,0	3,0				4,0					
9	113-2, 8	0,7	нГТ	-	-	-	-	-	-	-	-	-	-	-	-	-	-	-	-
9	114 (цял)	101,9	ГТ	6_1			4,0		4,0	3,0				4,0					
9	115 (цял)	98,3	ГТ	6_1			4,0		4,0	3,0				4,0					
9	116 (част)	31,2	ГТ	12_1			1,0		1,0	2,0				4,0			ФМ-3	2,0	
9	117 (част)	10,0	ГТ	12_1			1,0		1,0	2,0				4,0			ФМ-3	2,0	
9	Общо ГТ	940,5																	
9	Обработваеми площи	3014,6	ЗТ											4,0	3,0				
9	Овощни градини	26,2	ЗТ											4,0	3,0		ФМ-6	2,0	
9	Лозя	43,1	ЗТ											4,0	3,0		ФМ-6	2,0	
9	Естествени ливади		ЗТ																
9	Пасища	233,0	ЗТ											4,0					
9	Пасища с храсти	155,8	ЗТ											4,0					
9	Трайни укрития	332,6	ЗТ											4,0	3,0		ФМ-6	2,0	
9	Полски пътища	92,6	ЗТ																
9	Водни площи	42,8	ЗТ																
9	Дивечонеприг. площи	148,8	нЗТ	-	-	-	-	-	-	-	-	-	-	-	-	-	-	-	-
9	Общо ЗТ	4089,5																	
9	Всичко	5030,0																	

№ на ЛСР	ЛС „Провадия“ - ЛСР „Добрина-Манастир“																		
	Благороден елен	1477,2 ha	3,4 бон.			Муфлон	0,0 ha	### бон.		Яребица	2752,2 ha	3,0 бон.							
	Елен лопатар	0,0 ha	### бон.			Дива коза	0,0 ha	### бон.		Кеклик	0,0 ha	### бон.							
	Сърна ГЕТ	1477,2 ha	3,3 бон.			Глухар	0,0 ha	### бон.		Фазан	287,2 ha	2,0 бон.							
	Дива свиня	1477,2 ha	2,3 бон.			Заек	4762,1 ha	4,0 бон.		Мечка	0,0 ha	### бон.							
	Опис на площите,	Площ,	Вид	Индекс	Паша	Сняг	Вид дивеч / Бонитет												
	Отдел / НТП	ха	терит.	ДМО	да/не	да/не	бе	ел	сг	дс	мф	дк	гл	зк	яр	кк	фз		мч
10	85 (цял)	51,2	ГТ	9_3			3,0		2,0	1,0				4,0					
10	86 (цял)	71,0	ГТ	6_1			4,0		4,0	3,0				4,0					
10	87 без 5	136,5	ГТ	6_1			4,0		4,0	3,0				4,0					
10	87-5	0,1	нГТ	-	-	-	-	-	-	-	-	-	-	-	-	-	-	-	-
10	88 (цял)	53,7	ГТ	11_3			3,0		3,0	1,0				4,0					
10	89 (цял)	134,5	ГТ	6_1			4,0		4,0	3,0				4,0					
10	90 (цял)	79,6	ГТ	3_1			3,0		3,0	4,0				4,0			ФМ-6	2,0	

10	91 (цял)	64,0	ГТ	7_3			4,0		4,0	1,0				4,0					
10	92 (част)	10,8	ГТ	11_1			1,0		1,0	1,0				4,0			ФМ-3	2,0	
10	93 (цял)	98,5	ГТ	9_1			2,0		2,0	1,0				4,0					
10	94 (цял)	32,7	ГТ	11_2			2,0		2,0	1,0				4,0					
10	95 (цял)	78,1	ГТ	9_3			3,0		2,0	1,0				4,0					
10	96 (част)	144,7	ГТ	6_1			4,0		4,0	3,0				4,0					
10	97 (част)	93,1	ГТ	6_1			4,0		4,0	3,0				4,0					
10	98 без 7	47,7	ГТ	6_1			4,0		4,0	3,0				4,0					
10	98-7	0,1	нГТ	-	-	-	-	-	-	-	-	-	-	-	-	-	-	-	-
10	99 (част)	66,5	ГТ	14_1			2,0		2,0	2,0				4,0					
10	100 (част)	37,2	ГТ	6_1			4,0		4,0	3,0				4,0					
10	101 (част)	2,3	ГТ	6_1			4,0		4,0	3,0				4,0					
10	102 (част)	7,3	ГТ	6_1			4,0		4,0	3,0				4,0					
10	103 (цял)	86,6	ГТ	6_1			4,0		4,0	3,0				4,0					
10	104 без 1	109,9	ГТ	9_1			2,0		2,0	1,0				4,0					
10	104-1	0,4	нГТ	-	-	-	-	-	-	-	-	-	-	-	-	-	-	-	-
10	105 (част)	68,3	ГТ	6_1			4,0		4,0	3,0				4,0					
10	106 (част)	1,7	ГТ	6_1			4,0		4,0	3,0				4,0					
10	107 (част)	1,3	ГТ	6_1			4,0		4,0	3,0				4,0					
10	Общо ГТ	1477,8																	
10	Обработваеми площи	2555,4	ЗТ											4,0	3,0				
10	Овощни градини	42,2	ЗТ											4,0	3,0		ФМ-6	2,0	
10	Лозя	87,9	ЗТ											4,0	3,0		ФМ-6	2,0	
10	Естествени ливади	14,8	ЗТ											4,0					
10	Пасища	457,8	ЗТ											4,0					
10	Пасища с храсти	60,1	ЗТ											4,0					
10	Трайни укрития	66,7	ЗТ											4,0	3,0		ФМ-6	2,0	
10	Полски пътища	83,9	ЗТ																
10	Водни площи	38,7	ЗТ																
10	Дивечонеприг. площи	39,4	нЗТ	-	-	-	-	-	-	-	-	-	-	-	-	-	-	-	-
10	Общо ЗТ	3446,9																	
10	Всичко	4924,7																	

№ на ЛСР	ЛС „Провадия“ - ЛСР „Житница“																			
	Благороден елен	108,0 ha	1,6 бон.	Муфлон	0,0 ha	### бон.	Яребица	2488,4 ha	3,0 бон.											
	Елен лопатар	0,0 ha	### бон.	Дива коза	0,0 ha	### бон.	Кеклик	0,0 ha	### бон.											
	Сърна ГЕТ	108,0 ha	1,6 бон.	Глухар	0,0 ha	### бон.	Фазан	134,0 ha	2,0 бон.											
	Дива свиня	108,0 ha	2,0 бон.	Заек	2607,1 ha	4,0 бон.	Мечка	0,0 ha	### бон.											
	Опис на площите,	Площ,	Вид	Индекс	Паша	Сняг	Вид дивеч / Бонитет													
	Отдел / НТП	ха	терит.	ДМО	да/не	да/не	бе	ел	сг	дс	мф	дк	гл	зк	яр	кк	фз		мч	
11	92 (част)	73,5	ГТ	11_1			1,0		1,0	1,0				4,0			ФМ-3	2,0		
11	108 (цял)	34,5	ГТ	3_1			3,0		3,0	4,0				4,0			ФМ-6	2,0		
11	Общо ГТ	108,0																		
11	Обработваеми площи	2462,4	ЗТ											4,0	3,0					
11	Овощни градини	4,5	ЗТ											4,0	3,0		ФМ-6	2,0		
11	Лозя	19,0	ЗТ											4,0	3,0		ФМ-6	2,0		
11	Естествени ливади		ЗТ																	
11	Пасища	10,4	ЗТ											4,0						
11	Пасища с храсти	0,3	ЗТ											4,0						
11	Трайни укрития	2,5	ЗТ											4,0	3,0		ФМ-6	2,0		
11	Полски пътища	52,7	ЗТ																	
11	Водни площи	119,6	ЗТ																	
11	Дивечонеприг. площи	67,4	нЗТ	-	-	-	-	-	-	-	-	-	-	-	-	-	-	-	-	
11	Общо ЗТ	2738,8																		
11	Всичко	2846,8																		

№ на ЛСР	ЛС „Провадия“ - ЛСР „Бозвелийско-Бързица“																			
	Благороден елен	1011,6 ha	1,9 бон.	Муфлон	0,0 ha	### бон.	Яребица	2779,1 ha	3,0 бон.											
	Елен лопатар	0,0 ha	### бон.	Дива коза	0,0 ha	### бон.	Кеклик	0,0 ha	### бон.											
	Сърна ГЕТ	1011,6 ha	1,9 бон.	Глухар	0,0 ha	### бон.	Фазан	148,7 ha	2,0 бон.											
	Дива свиня	1011,6 ha	1,0 бон.	Заек	3933,8 ha	4,0 бон.	Мечка	0,0 ha	### бон.											
	Опис на площите,	Площ,	Вид	Индекс	Паша	Сняг	Вид дивеч / Бонитет													
	Отдел / НТП	ха	терит.	ДМО	да/не	да/не	бе	ел	сг	дс	мф	дк	гл	зк	яр	кк	фз		мч	
12	119 (цял)	116,7	ГТ	11_1			1,0		1,0	1,0				4,0						
12	120 (цял)	26,0	ГТ	9_3			3,0		2,0	1,0				4,0						
12	121 (цял)	37,4	ГТ	9_1			2,0		2,0	1,0				4,0						

12	122 (цял)	45,8	ГТ	11_1			1,0		1,0	1,0				4,0					
12	123 без 2	55,7	ГТ	9_1			2,0		2,0	1,0				4,0					
12	123-2	0,1	нГТ	-	-	-	-	-	-	-	-	-	-	-	-	-	-	-	-
12	124 (цял)	74,6	ГТ	9_1			2,0		2,0	1,0				4,0					
12	125 без 2, 7	89,5	ГТ	9_1			2,0		2,0	1,0				4,0					
12	125-2, 7	0,2	нГТ	-	-	-	-	-	-	-	-	-	-	-	-	-	-	-	-
12	126 (цял)	54,9	ГТ	9_1			2,0		2,0	1,0				4,0					
12	127 (цял)	29,3	ГТ	9_1			2,0		2,0	1,0				4,0					
12	128 (цял)	47,8	ГТ	9_1			2,0		2,0	1,0				4,0					
12	129 (цял)	62,8	ГТ	9_1			2,0		2,0	1,0				4,0					
12	130 без 1	69,1	ГТ	9_1			2,0		2,0	1,0				4,0					
12	130-1	0,3	нГТ	-	-	-	-	-	-	-	-	-	-	-	-	-	-	-	-
12	131 (цял)	72,9	ГТ	9_1			2,0		2,0	1,0				4,0					
12	132 (цял)	82,9	ГТ	9_1			2,0		2,0	1,0				4,0					
12	133 (част)	60,7	ГТ	9_1			2,0		2,0	1,0				4,0					
12	143 (част)	47,1	ГТ	8_3			3,0		3,0	1,0				4,0					
12	144 (част)	38,4	ГТ	9_1			2,0		2,0	1,0				4,0					
12	Общо ГТ	1012,2																	
12	Обработваеми площи	2630,4	ЗТ											4,0	3,0				
12	Овощни градини	2,8	ЗТ											4,0	3,0		ФМ-6	2,0	
12	Лозя	57,6	ЗТ											4,0	3,0		ФМ-6	2,0	
12	Естествени ливади		ЗТ																
12	Пасища	80,5	ЗТ											4,0					
12	Пасища с храсти	62,6	ЗТ											4,0					
12	Трайни укрития	88,3	ЗТ											4,0	3,0		ФМ-6	2,0	
12	Полски пътища	100,2	ЗТ																
12	Водни площи	71,8	ЗТ																
12	Дивечонеприг. площи	47,5	нЗТ	-	-	-	-	-	-	-	-	-	-	-	-	-	-	-	-
12	Общо ЗТ	3141,7																	
12	Всичко	4153,9																	

№ на ЛСР	ЛС „Провадия“ - ЛСР „Тутраканци-Чайка“																			
	Благороден елен	877,7 ha	2,0 бон.			Муфлон	0,0 ha	### бон.			Яребица	1358,1 ha	3,0 бон.							
	Елен лопатар	0,0 ha	### бон.			Дива коза	0,0 ha	### бон.			Кеклик	0,0 ha	### бон.							
	Сърна ГЕТ	877,7 ha	2,0 бон.			Глухар	0,0 ha	### бон.			Фазан	196,5 ha	2,0 бон.							
	Дива свиня	877,7 ha	1,1 бон.			Заек	2362,9 ha	4,0 бон.			Мечка	0,0 ha	### бон.							
	Опис на площите,	Площ,	Вид	Индекс	Паша	Сняг	Вид дивеч / Бонитет													
	Отдел / НТП	ха	терит.	ДМО	да/не	да/не	бе	ел	сг	дс	мф	дк	гл	зк	яр	кк	фз		мч	
13	133 (част)	2,3	ГТ	9_1			2,0		2,0	1,0				4,0						
13	134 (цял)	57,8	ГТ	9_1			2,0		2,0	1,0				4,0						
13	135 (цял)	73,2	ГТ	9_1			2,0		2,0	1,0				4,0						
13	136 (цял)	64,0	ГТ	9_3			3,0		2,0	1,0				4,0						
13	137 (цял)	54,4	ГТ	9_1			2,0		2,0	1,0				4,0						
13	138 (цял)	73,9	ГТ	9_1			2,0		2,0	1,0				4,0						
13	139 (цял)	61,9	ГТ	9_1			2,0		2,0	1,0				4,0						
13	140 (цял)	49,9	ГТ	9_1			2,0		2,0	1,0				4,0						
13	141 (цял)	75,6	ГТ	9_1			2,0		2,0	1,0				4,0						
13	142 (цял)	67,0	ГТ	9_1			2,0		2,0	1,0				4,0						
13	143 (част)	19,1	ГТ	8_3			3,0		3,0	1,0				4,0						
13	144 (част)	3,4	ГТ	9_1			2,0		2,0	1,0				4,0						
13	145 (цял)	48,5	ГТ	11_1			1,0		1,0	1,0				4,0						
13	146 (цял)	58,8	ГТ	14_1			2,0		2,0	2,0				4,0						
13	147 (цял)	71,0	ГТ	9_1			2,0		2,0	1,0				4,0						
13	148 (цял)	63,7	ГТ	9_1			2,0		2,0	1,0				4,0						
13	149 (част)	30,8	ГТ	14_1			2,0		2,0	2,0				4,0						
13	150 (част)	2,4	ГТ	3_1			3,0		3,0	4,0				4,0			ФМ-6	2,0		
13	Общо ГТ	877,7																		
13	Обработваеми площи	1164,0	ЗТ											4,0	3,0					
13	Овощни градини	13,3	ЗТ											4,0	3,0		ФМ-6	2,0		
13	Лозя	51,9	ЗТ											4,0	3,0		ФМ-6	2,0		
13	Естествени ливади	7,4	ЗТ											4,0						
13	Пасища	111,5	ЗТ											4,0						
13	Пасища с храсти	8,2	ЗТ											4,0						
13	Трайни укрития	128,9	ЗТ											4,0	3,0		ФМ-6	2,0		

13	Полски пътища	44,1	ЗТ																
13	Водни площи	30,7	ЗТ																
13	Дивечонеприг. площи	11,2	нЗТ	-	-	-	-	-	-	-	-	-	-	-	-	-	-	-	-
13	Общо ЗТ	1571,2																	
13	Всичко	2448,9																	

№ на ЛСР	ЛС „Провадия“ - ЛСР „Комарево“																		
	Благороден елен	390,1 ha	2,9 бон.			Муфлон	0,0 ha	### бон.			Яребица	1223,3 ha	3,0 бон.						
	Елен лопатар	0,0 ha	### бон.			Дива коза	0,0 ha	### бон.			Кеклик	0,0 ha	### бон.						
	Сърна ГЕТ	390,1 ha	2,9 бон.			Глухар	0,0 ha	### бон.			Фазан	348,8 ha	2,0 бон.						
	Дива свиня	390,1 ha	2,8 бон.			Заек	1791,2 ha	4,0 бон.			Мечка	0,0 ha	### бон.						
	Опис на площите,	Площ,	Вид	Индекс	Паша	Сняг	Вид дивеч / Бонитет												
	Отдел / НТП	ха	терит.	ДМО	да/не	да/не	бе	ел	сг	дс	мф	дк	гл	зк	яр	кк	фз		мч
14	116 (част)	3,1	ГТ	12_1			1,0		1,0	2,0				4,0			ФМ-3	2,0	
14	149 (част)	4,0	ГТ	14_1			2,0		2,0	2,0				4,0					
14	150 (част)	55,7	ГТ	3_1			3,0		3,0	4,0				4,0			ФМ-6	2,0	
14	151 без 7	47,3	ГТ	7_3			4,0		4,0	1,0				4,0					
14	151-7	0,2	нГТ	-	-	-	-	-	-	-	-	-	-	-	-	-	-	-	-
14	152 (цял)	92,3	ГТ	3_1			3,0		3,0	4,0				4,0			ФМ-6	2,0	
14	153 (цял)	64,2	ГТ	6_1			4,0		4,0	3,0				4,0					
14	154 (цял)	72,2	ГТ	15_1			2,0		2,0	2,0				4,0					
14	155 (цял)	51,3	ГТ	15_1			2,0		2,0	2,0				4,0					
14	Общо ГТ	390,3																	
14	Обработваеми площи	1025,6	ЗТ											4,0	3,0				
14	Овощни градини	8,7	ЗТ											4,0	3,0		ФМ-6	2,0	
14	Лозя	151,9	ЗТ											4,0	3,0		ФМ-6	2,0	
14	Естествени ливади		ЗТ																
14	Пасища	169,1	ЗТ											4,0					
14	Пасища с храсти	8,7	ЗТ											4,0					
14	Трайни укрития	37,1	ЗТ											4,0	3,0		ФМ-6	2,0	
14	Полски пътища	28,2	ЗТ																
14	Водни площи	37,3	ЗТ																
14	Дивечонеприг. площи	35,1	нЗТ	-	-	-	-	-	-	-	-	-	-	-	-	-	-	-	-
14	Общо ЗТ	1501,7																	

14	Всичко	1892,0																	

№ на ЛСР	ЛС „Провадия“ - ЛСР „Храброво“																		
	Благороден елен	57,8 ha	1,7 бон.		Муфлон	0,0 ha	### бон.		Яребица	1075,1 ha	3,0 бон.								
	Елен лопатар	0,0 ha	### бон.		Дива коза	0,0 ha	### бон.		Кеклик	0,0 ha	### бон.								
	Сърна ГЕТ	57,8 ha	1,7 бон.		Глухар	0,0 ha	### бон.		Фазан	94,4 ha	2,0 бон.								
	Дива свиня	57,8 ha	1,3 бон.		Заек	1238,9 ha	4,0 бон.		Мечка	0,0 ha	### бон.								
	Опис на площите,	Площ,	Вид	Индекс	Паша	Сняг	Вид дивеч / Бонитет												
	Отдел / НТП	ха	терит.	ДМО	да/не	да/не	бе	ел	сг	дс	мф	дк	гл	зк	яр	кк	фз		мч
15	116 (част)	16,0	ГТ	12_1			1,0		1,0	2,0				4,0			ФМ-3	2,0	
15	117 (част)	2,3	ГТ	12_1			1,0		1,0	2,0				4,0			ФМ-3	2,0	
15	118 (част)	39,5	ГТ	11_2			2,0		2,0	1,0				4,0			ФМ-3	2,0	
15	118-8	0,1	нГТ	-	-	-	-	-	-	-	-	-	-	-	-	-	-	-	-
15	Общо ГТ	57,9																	
15	Обработваеми площи	1038,5	ЗТ											4,0	3,0				
15	Овощни градини		ЗТ																
15	Лозя	16,0	ЗТ											4,0	3,0		ФМ-6	2,0	
15	Естествени ливади		ЗТ																
15	Пасища	36,8	ЗТ											4,0					
15	Пасища с храсти	69,2	ЗТ											4,0					
15	Трайни укрития	20,6	ЗТ											4,0	3,0		ФМ-6	2,0	
15	Полски пътища	41,1	ЗТ																
15	Водни площи	30,8	ЗТ																
15	Дивечонеприг. площи	18,5	нЗТ	-	-	-	-	-	-	-	-	-	-	-	-	-	-	-	-
15	Общо ЗТ	1271,5																	
15	Всичко	1329,4																	

№ на ЛСР	ЛС „Провадия“ - ЛСР „Блъсково-Китен“																		
	Благороден елен	1145,5 ha	2,2 бон.		Муфлон	0,0 ha	### бон.		Яребица	2719,6 ha	3,0 бон.								
	Елен лопатар	0,0 ha	### бон.		Дива коза	0,0 ha	### бон.		Кеклик	0,0 ha	### бон.								
	Сърна ГЕТ	1145,5 ha	2,2 бон.		Глухар	0,0 ha	### бон.		Фазан	145,8 ha	2,0 бон.								
	Дива свиня	1145,5 ha	1,2 бон.		Заек	3953,5 ha	4,0 бон.		Мечка	0,0 ha	### бон.								
	Опис на площите,	Площ,	Вид	Индекс	Паша	Сняг	Вид дивеч / Бонитет												
	Отдел / НТП	ха	терит.	ДМО	да/не	да/не	бе	ел	сг	дс	мф	дк	гл	зк	яр	кк	фз		мч

16	118 (част)	10,3	ГТ	11_2			2,0		2,0	1,0				4,0			ФМ-3	2,0	
16	118-7	0,6	нГТ	-	-	-	-	-	-	-	-	-	-	-	-	-	-	-	-
16	156 (цял)	77,6	ГТ	14_2			3,0		3,0	2,0				4,0					
16	157 без 10, 11	69,3	ГТ	6_1			4,0		4,0	3,0				4,0					
16	157-10, 11	0,4	нГТ	-	-	-	-	-	-	-	-	-	-	-	-	-	-	-	-
16	158 (цял)	52,2	ГТ	14_1			2,0		2,0	2,0				4,0					
16	159 (цял)	52,5	ГТ	9_1			2,0		2,0	1,0				4,0					
16	160 (цял)	79,9	ГТ	9_1			2,0		2,0	1,0				4,0					
16	161 без 2	77,7	ГТ	9_1			2,0		2,0	1,0				4,0					
16	161-2	0,6	нГТ	-	-	-	-	-	-	-	-	-	-	-	-	-	-	-	-
16	162 без 2	51,0	ГТ	9_1			2,0		2,0	1,0				4,0					
16	162-2	0,3	нГТ	-	-	-	-	-	-	-	-	-	-	-	-	-	-	-	-
16	163 без 2	75,7	ГТ	9_1			2,0		2,0	1,0				4,0					
16	163-2	0,7	нГТ	-	-	-	-	-	-	-	-	-	-	-	-	-	-	-	-
16	164 (цял)	48,2	ГТ	9_1			2,0		2,0	1,0				4,0					
16	165 (част)	55,2	ГТ	9_1			2,0		2,0	1,0				4,0					
16	166 (част)	19,0	ГТ	9_1			2,0		2,0	1,0				4,0					
16	167 без 1	77,4	ГТ	9_1			2,0		2,0	1,0				4,0					
16	167-1	0,9	нГТ	-	-	-	-	-	-	-	-	-	-	-	-	-	-	-	-
16	168 (цял)	44,2	ГТ	9_1			2,0		2,0	1,0				4,0					
16	169 (цял)	38,6	ГТ	9_1			2,0		2,0	1,0				4,0					
16	170 цял)	98,5	ГТ	9_1			2,0		2,0	1,0				4,0					
16	171 (цял)	21,2	ГТ	9_1			2,0		2,0	1,0				4,0					
16	172 (цял)	42,5	ГТ	9_1			2,0		2,0	1,0				4,0					
16	173 (цял)	58,2	ГТ	9_1			2,0		2,0	1,0				4,0					
16	174 (цял)	72,2	ГТ	9_1			2,0		2,0	1,0				4,0					
16	175 (част)	13,3	ГТ	9_1			2,0		2,0	1,0				4,0					
16	177 без 1	10,8	ГТ	11_1			1,0		1,0	1,0				4,0					
16	177-1	0,2	нГТ	-	-	-	-	-	-	-	-	-	-	-	-	-	-	-	-
16	Общо ГТ	1149,2																	
16	Обработваеми площи	2584,1	ЗТ											4,0	3,0				
16	Овощни градини	8,6	ЗТ											4,0	3,0		ФМ-6	2,0	
16	Лозя	85,1	ЗТ											4,0	3,0		ФМ-6	2,0	
16	Естествени ливади		ЗТ																

16	Пасища	77,8	ЗТ											4,0					
16	Пасища с храсти	10,6	ЗТ											4,0					
16	Трайни укрития	41,8	ЗТ											4,0	3,0		ФМ-6	2,0	
16	Полски пътища	104,4	ЗТ																
16	Водни площи	59,7	ЗТ																
16	Дивечонеприг. площи	33,1	нЗТ	-	-	-	-	-	-	-	-	-	-	-	-	-	-	-	-
16	Общо ЗТ	3005,2																	
16	Всичко	4154,4																	

№ на ЛСР	ЛС „Провадия“ - ЛСР „Славейково-Черноок“																		
	Благороден елен	2646,3 ha		2,4 бон.		Муфлон	0,0 ha	### бон.		Яребица	2618,2 ha	3,0 бон.							
	Елен лопатар	0,0 ha		### бон.		Дива коза	0,0 ha	### бон.		Кеклик	0,0 ha	### бон.							
	Сърна ГЕТ	2646,3 ha		2,2 бон.		Глухар	0,0 ha	### бон.		Фазан	554,4 ha	2,0 бон.							
	Дива свиня	2646,3 ha		1,2 бон.		Заек	5458,4 ha	4,0 бон.		Мечка	0,0 ha	### бон.							
	Опис на площите,	Площ,	Вид	Индекс	Паша	Сняг	Вид дивеч / Бонитет												
	Отдел / НТП	ха	терит.	ДМО	да/не	да/не	бе	ел	сг	дс	мф	дк	гл	зк	яр	кк	фз		мч
17	165 (част)	4,4	ГТ	9_1			2,0		2,0	1,0				4,0					
17	166 (част)	23,1	ГТ	9_1			2,0		2,0	1,0				4,0					
17	166-1	0,2	нГТ	-	-	-	-	-	-	-	-	-	-	-	-	-	-	-	-
17	175 (част)	33,0	ГТ	9_1			2,0		2,0	1,0				4,0					
17	176 без 1	21,8	ГТ	11_1			1,0		1,0	1,0				4,0					
17	176-1	0,4	нГТ	-	-	-	-	-	-	-	-	-	-	-	-	-	-	-	-
17	177 (част)	28,7	ГТ	11_1			1,0		1,0	1,0				4,0					
17	177-2	0,2	нГТ	-	-	-	-	-	-	-	-	-	-	-	-	-	-	-	-
17	178 (цял)	66,2	ГТ	9_1			2,0		2,0	1,0				4,0					
17	179 (цял)	22,4	ГТ	3_1			3,0		3,0	4,0				4,0			ФМ-6	2,0	
17	180 (цял)	72,8	ГТ	3_1			3,0		3,0	4,0				4,0			ФМ-6	2,0	
17	181 (цял)	72,5	ГТ	3_1			3,0		3,0	4,0				4,0			ФМ-6	2,0	
17	182 (цял)	42,8	ГТ	11_1			1,0		1,0	1,0				4,0					
17	183 (цял)	72,6	ГТ	8_3			3,0		3,0	1,0				4,0					
17	184 (цял)	74,8	ГТ	8_2			2,0		2,0	1,0				4,0					
17	185 (цял)	79,9	ГТ	8_3			3,0		3,0	1,0				4,0					
17	186 (цял)	81,9	ГТ	9_1			2,0		2,0	1,0				4,0					
17	187 (цял)	71,3	ГТ	14_2			3,0		3,0	2,0				4,0					

17	188 (цял)	73,9	ГТ	9_2			3,0		3,0	1,0				4,0					
17	189 без 26	100,2	ГТ	9_1			2,0		2,0	1,0				4,0					
17	189-26	0,1	нГТ	-	-	-	-	-	-	-	-	-	-	-	-	-	-	-	-
17	190 (цял)	73,8	ГТ	9_3			3,0		2,0	1,0				4,0					
17	191 (цял)	74,9	ГТ	8_2			2,0		2,0	1,0				4,0					
17	192 (цял)	54	ГТ	9_1			2,0		2,0	1,0				4,0					
17	193 (цял)	49,7	ГТ	9_3			3,0		2,0	1,0				4,0					
17	194 (цял)	80,7	ГТ	9_3			3,0		2,0	1,0				4,0					
17	195 (цял)	56,8	ГТ	9_3			3,0		2,0	1,0				4,0					
17	196 (цял)	82,0	ГТ	8_3			3,0		3,0	1,0				4,0					
17	197 (цял)	30,8	ГТ	9_1			2,0		2,0	1,0				4,0					
17	198 (цял)	49,6	ГТ	9_1			2,0		2,0	1,0				4,0					
17	199 (цял)	68,1	ГТ	9_1			2,0		2,0	1,0				4,0					
17	200 (цял)	73,0	ГТ	9_3			3,0		2,0	1,0				4,0					
17	201 (цял)	69,6	ГТ	9_3			3,0		2,0	1,0				4,0					
17	202 (цял)	62,5	ГТ	9_1			2,0		2,0	1,0				4,0					
17	203 (цял)	135,2	ГТ	9_1			2,0		2,0	1,0				4,0					
17	204 (цял)	83,8	ГТ	9_1			2,0		2,0	1,0				4,0					
17	205 (цял)	57,2	ГТ	9_3			3,0		2,0	1,0				4,0					
17	206 (цял)	74,4	ГТ	9_3			3,0		2,0	1,0				4,0					
17	207 (цял)	75,0	ГТ	9_3			3,0		2,0	1,0				4,0					
17	208 (цял)	37,4	ГТ	9_3			3,0		2,0	1,0				4,0					
17	209 (цял)	55,2	ГТ	9_1			2,0		2,0	1,0				4,0					
17	210 (цял)	43,5	ГТ	9_1			2,0		2,0	1,0				4,0					
17	211 (цял)	55,6	ГТ	9_1			2,0		2,0	1,0				4,0					
17	212 (цял)	39,3	ГТ	9_1			2,0		2,0	1,0				4,0					
17	213 (цял)	91,8	ГТ	9_1			2,0		2,0	1,0				4,0					
17	214 (цял)	51,1	ГТ	9_1			2,0		2,0	1,0				4,0					
17	215 (цял)	51,2	ГТ	9_1			2,0		2,0	1,0				4,0					
17	216 (част)	13,5	ГТ	3_2			2,0		2,0	3,0				4,0			ФМ-6	2,0	
17	217 (част)	14,3	ГТ	9_1			2,0		2,0	1,0				4,0					
17	Общо ГТ	2647,2																	
17	Обработваеми площи	2245,0	ЗТ											4,0	3,0				
17	Овощни градини	97,1	ЗТ											4,0	3,0		ФМ-6	2,0	

17	Лозя	198,4	ЗТ											4,0	3,0		ФМ-6	2,0	
17	Естествени ливади	2,7	ЗТ											4,0					
17	Пасища	150,8	ЗТ											4,0					
17	Пасища с храсти	40,4	ЗТ											4,0					
17	Трайни укрития	77,7	ЗТ											4,0	3,0		ФМ-6	2,0	
17	Полски пътища	116,7	ЗТ																
17	Водни площи	40,3	ЗТ																
17	Дивечонеприг. площи	26,7	нЗТ	-	-	-	-	-	-	-	-	-	-	-	-	-	-	-	-
17	Общо ЗТ	2995,8																	
17	Всичко	5643,0																	

№ на ЛСР	ЛС „Провадия“ - ЛСР „Снежина-Градинарово“																		
	Благороден елен	437,7 ha	2,3 бон.			Муфлон	0,0 ha	### бон.		Яребица	2611,7 ha	3,0 бон.							
	Елен лопатар	0,0 ha	### бон.			Дива коза	0,0 ha	### бон.		Кеклик	0,0 ha	### бон.							
	Сърна ГЕТ	437,7 ha	2,3 бон.			Глухар	0,0 ha	### бон.		Фазан	72,5 ha	2,0 бон.							
	Дива свиня	437,7 ha	1,6 бон.			Заек	3208,0 ha	4,0 бон.		Мечка	0,0 ha	### бон.							
	Опис на площите,	Площ,	Вид	Индекс	Паша	Сняг	Вид дивеч / Бонитет												
	Отдел / НТП	ха	терит.	ДМО	да/не	да/не	бе	ел	сг	дс	мф	дк	гл	зк	яр	кк	фз		мч
18	118 (част)	0,4	ГТ	11_2			2,0		2,0	1,0				4,0			ФМ-3	2,0	
18	216 (част)	46,9	ГТ	3_2			2,0		2,0	3,0				4,0			ФМ-6	2,0	
18	217 (част)	73,1	ГТ	9_1			2,0		2,0	1,0				4,0					
18	218 (цял)	58,2	ГТ	8_2			2,0		2,0	1,0				4,0					
18	219 (цял)	37,7	ГТ	8_1			1,0		1,0	1,0				4,0					
18	220 (цял)	92,1	ГТ	6_1			4,0		4,0	3,0				4,0					
18	221 (цял)	49,2	ГТ	11_2			2,0		2,0	1,0				4,0					
18	222 (цял)	80,1	ГТ	11_2			2,0		2,0	1,0				4,0					
18	Общо ГТ	437,7																	
18	Обработваеми площи	2586,5	ЗТ											4,0	3,0				
18	Овощни градини		ЗТ																
18	Лозя	9,3	ЗТ											4,0	3,0		ФМ-6	2,0	
18	Естествени ливади	1,0	ЗТ											4,0					
18	Пасища	150,8	ЗТ											4,0					
18	Пасища с храсти	6,8	ЗТ											4,0					
18	Трайни укрития	15,9	ЗТ											4,0	3,0		ФМ-6	2,0	

18	Полски пътища	109,7	ЗТ																
18	Водни площи	90,3	ЗТ																
18	Дивечонеприг. площи	70,5	нЗТ	-	-	-	-	-	-	-	-	-	-	-	-	-	-	-	-
18	Общо ЗТ	3040,8																	
18	Всичко	3478,5																	

№ на ЛСР	СЛРД „Вълчи дол“ - ЛСР „Доброплодно“																		
	Благороден елен	515,5 ha	2,7 бон.			Муфлон	0,0 ha	### бон.		Яребица	2552,3 ha	3,0 бон.							
	Елен лопатар	0,0 ha	### бон.			Дива коза	0,0 ha	### бон.		Кеклик	0,0 ha	### бон.							
	Сърна ГЕТ	515,5 ha	2,7 бон.			Глухар	0,0 ha	### бон.		Фазан	290,6 ha	2,0 бон.							
	Дива свиня	515,5 ha	2,2 бон.			Заек	3265,5 ha	4,0 бон.		Мечка	0,0 ha	### бон.							
	Опис на площите,	Площ,	Вид	Индекс	Паша	Сняг	Вид дивеч / Бонитет												
	Отдел / НТП	ха	терит.	ДМО	да/не	да/не	бе	ел	сг	дс	мф	дк	гл	зк	яр	кк	фз		мч
19	14 (част)	73,2	ГТ	8_3			3,0		3,0	1,0				4,0					
19	14-5	0,1	нГТ	-	-	-	-	-	-	-	-	-	-	-	-	-	-	-	-
19	15 без 3	100,3	ГТ	3_1			3,0		3,0	4,0				4,0			ФМ-6	2,0	
19	15-3	0,7	нГТ	-	-	-	-	-	-	-	-	-	-	-	-	-	-	-	-
19	16 (цял)	71,9	ГТ	8_2			2,0		2,0	1,0				4,0					
19	17 (цял)	97,0	ГТ	3_1			3,0		3,0	4,0				4,0			ФМ-6	2,0	
19	18 без 1, 2	97,2	ГТ	8_3			3,0		3,0	1,0				4,0					
19	18-1, 2	0,3	нГТ	-	-	-	-	-	-	-	-	-	-	-	-	-	-	-	-
19	19 (цял)	71,0	ГТ	11_2			2,0		2,0	1,0				4,0			ФМ-3	2,0	
19	20 (част)	2,5	ГТ	8_2			2,0		2,0	1,0				4,0					
19	21 (част)	2,4	ГТ	3_1			3,0		3,0	4,0				4,0			ФМ-6	2,0	
19	Общо ГТ	516,6																	
19	Обработваеми площи	2532,4	ЗТ											4,0	3,0				
19	Овощни градини	1,3	ЗТ											4,0	3,0		ФМ-6	2,0	
19	Лозя	16,4	ЗТ											4,0	3,0		ФМ-6	2,0	
19	Естествени ливади	10,2	ЗТ											4,0					
19	Пасища	187,5	ЗТ											4,0					
19	Пасища с храсти		ЗТ																
19	Трайни укрития	2,2	ЗТ											4,0	3,0		ФМ-6	2,0	
19	Полски пътища	62,9	ЗТ																
19	Водни площи	58,2	ЗТ																

19	Дивечонеприг. площи	17,2	нЗТ	-	-	-	-	-	-	-	-	-	-	-	-	-	-	-	-
19	Общо ЗТ	2888,3																	
19	Всичко	3404,9																	

№ на ЛСР	СЛРД „Вълчи дол“ - ЛСР „Момчилово-Средно село“																		
	Благороден елен	39,8 ha	2,0 бон.	Муфлон	0,0 ha	### бон.	Яребица	1471,1 ha	3,0 бон.										
	Елен лопатар	0,0 ha	### бон.	Дива коза	0,0 ha	### бон.	Кеклик	0,0 ha	### бон.										
	Сърна ГЕТ	39,8 ha	2,0 бон.	Глухар	0,0 ha	### бон.	Фазан	111,7 ha	2,0 бон.										
	Дива свиня	39,8 ha	1,0 бон.	Заек	1663,8 ha	4,0 бон.	Мечка	0,0 ha	### бон.										
	Опис на площите,	Площ,	Вид	Индекс	Паша	Сняг	Вид дивеч / Бонитет												
	Отдел / НТП	ха	терит.	ДМО	да/не	да/не	бе	ел	сг	дс	мф	дк	гл	зк	яр	кк	фз		мч
20	22 (част)	39,8	ГТ	9_1			2,0		2,0	1,0				4,0			ФМ-3	2,0	
20	Общо ГТ	39,8																	
20	Обработваеми площи	1399,2	ЗТ											4,0	3,0				
20	Овощни градини	5,6	ЗТ											4,0	3,0		ФМ-6	2,0	
20	Лозя	21,6	ЗТ											4,0	3,0		ФМ-6	2,0	
20	Естествени ливади		ЗТ																
20	Пасища	152,9	ЗТ											4,0					
20	Пасища с храсти		ЗТ																
20	Трайни укрития	44,7	ЗТ											4,0	3,0		ФМ-6	2,0	
20	Полски пътища	33,4	ЗТ																
20	Водни площи	7,0	ЗТ																
20	Дивечонеприг. площи	20,6	нЗТ	-	-	-	-	-	-	-	-	-	-	-	-	-	-	-	-
20	Общо ЗТ	1685,0																	
20	Всичко	1724,8																	

№ на ЛСР	СЛРД „Варна“ - ЛСР „Неофит Рилски“																		
	Благороден елен	0,0 ha	### бон.	Муфлон	0,0 ha	### бон.	Яребица	2640,2 ha	3,0 бон.										
	Елен лопатар	0,0 ha	### бон.	Дива коза	0,0 ha	### бон.	Кеклик	0,0 ha	### бон.										
	Сърна ГЕТ	0,0 ha	### бон.	Глухар	0,0 ha	### бон.	Фазан	36,4 ha	2,0 бон.										
	Дива свиня	0,0 ha	### бон.	Заек	3199,1 ha	4,0 бон.	Мечка	0,0 ha	### бон.										
	Опис на площите,	Площ,	Вид	Индекс	Паша	Сняг	Вид дивеч / Бонитет												
	Отдел / НТП	ха	терит.	ДМО	да/не	да/не	бе	ел	сг	дс	мф	дк	гл	зк	яр	кк	фз		мч
21	24 (част)	6,6	ГТ	3_1										4,0			ФМ-6	2,0	

21	Общо ГТ	6,6																	
21	Обработваеми площи	2610,4	ЗТ											4,0	3,0				
21	Овощни градини	12,6	ЗТ											4,0	3,0		ФМ-6	2,0	
21	Лозя	13,3	ЗТ											4,0	3,0		ФМ-6	2,0	
21	Естествени ливади	50,8	ЗТ											4,0					
21	Пасища	501,5	ЗТ											4,0					
21	Пасища с храсти		ЗТ																
21	Трайни укрития	3,9	ЗТ											4,0	3,0		ФМ-6	2,0	
21	Полски пътища	61,1	ЗТ																
21	Водни площи	1,3	ЗТ																
21	Дивечонеприг. площи	62,0	нЗТ	-	-	-	-	-	-	-	-	-	-	-	-	-	-	-	-
21	Общо ЗТ	3316,9																	
21	Всичко	3323,5																	

№ на ЛСР	СЛРД „Варна“ - ЛСР „Ветрино“																		
	Благороден елен	0,0 ha	### бон.			Муфлон	0,0 ha	### бон.			Яребица	4019,2 ha	3,0 бон.						
	Елен лопатар	0,0 ha	### бон.			Дива коза	0,0 ha	### бон.			Кеклик	0,0 ha	### бон.						
	Сърна ГЕТ	55,9 ha	3,6 бон.			Глухар	0,0 ha	### бон.			Фазан	131,4 ha	2,0 бон.						
	Дива свиня	0,0 ha	### бон.			Заек	4651,3 ha	4,0 бон.			Мечка	0,0 ha	### бон.						
	Опис на площите,	Площ,	Вид	Индекс	Паша	Сняг	Вид дивеч / Бонитет												
	Отдел / НТП	ха	терит.	ДМО	да/не	да/не	бе	ел	сг	дс	мф	дк	гл	зк	яр	кк	фз		мч
22	23 (цял)	19,6	ГТ	3_1					3,0					4,0			ФМ-6	2,0	
22	25 без 3, 4	36,3	ГТ	6_1					4,0					4,0					
22	25-3, 4	1,9	нГТ	-	-	-	-	-	-	-	-	-	-	-	-	-	-	-	-
22	Общо ГТ	57,8																	
22	Обработваеми площи	3924,0	ЗТ											4,0	3,0				
22	Овощни градини	45,4	ЗТ											4,0	3,0		ФМ-6	2,0	
22	Лозя	38,1	ЗТ											4,0	3,0		ФМ-6	2,0	
22	Естествени ливади	92,3	ЗТ											4,0					
22	Пасища	467,3	ЗТ											4,0					
22	Пасища с храсти	16,6	ЗТ											4,0			ФМ-6	2,0	
22	Трайни укрития	11,7	ЗТ											4,0	3,0		ФМ-6	2,0	
22	Полски пътища	113,7	ЗТ																
22	Водни площи	6,2	ЗТ																

22	Дивечонеприг. площи	122,8	нЗТ	-	-	-	-	-	-	-	-	-	-	-	-	-	-	-	-
22	Общо ЗТ	4838,1																	
22	Всичко	4895,9																	

№ на ЛСР	СЛРД „Варна“ - ЛСР „Млада гвардия“																		
	Благороден елен	0,0 ha	### бон.			Муфлон	0,0 ha	### бон.			Яребица	1811,3 ha	3,0 бон.						
	Елен лопатар	0,0 ha	### бон.			Дива коза	0,0 ha	### бон.			Кеклик	0,0 ha	### бон.						
	Сърна ГЕТ	13,5 ha	3,9 бон.			Глухар	0,0 ha	### бон.			Фазан	140,0 ha	3,0 бон.						
	Дива свиня	0,0 ha	### бон.			Заек	2311,3 ha	4,0 бон.			Мечка	0,0 ha	### бон.						
	Опис на площите, Отдел / НТП	Площ, ха	Вид терит.	Индекс ДМО	Паша да/не	Сняг да/не	Вид дивеч / Бонитет												
							бе	ел	сг	дс	мф	дк	гл	зк	яр	кк	фз		мч
23	26 (част)	12,8	ГТ	6_1					4,0					4,0					
23	29 (част)	0,7	ГТ	7_2					3,0					4,0			ФМ-7	3,0	
23	Общо ГТ	13,5																	
23	Обработваеми площи	1787,7	ЗТ											4,0	3,0				
23	Овощни градини		ЗТ																
23	Лозя		ЗТ																
23	Естествени ливади		ЗТ																
23	Пасища	370,8	ЗТ											4,0					
23	Пасища с храсти	115,7	ЗТ											4,0			ФМ-7	3,0	
23	Трайни укрития	23,6	ЗТ											4,0	3,0		ФМ-7	3,0	
23	Полски пътища	57,4	ЗТ																
23	Водни площи	0,5	ЗТ																
23	Дивечонеприг. площи	79,8	нЗТ	-	-	-	-	-	-	-	-	-	-	-	-	-	-	-	-
23	Общо ЗТ	2435,5																	
23	Всичко	2449,0																	

Приложение № 3

Ведомост за площите на специализираната фуражна база

Таблица № 18

Ведомост за площите на специализираната фуражна база

Отдел	Индекс	Вид	Обща площ	Използв. площ	Оран	Фуражни култури								Неизп. площ
						Пшеница	Царевица	Фур. грах	Люцерна	Картофи	Земна яб.	Лив. трева	Бръст	
						д	е	к	а	р	и			
1	2	3	4	5	6	7	8	9	10	11	12	13	14	15
ЛС „Провадия“														
2. ЛСР „Белоградец“														
7-1	дн 1	д. нива	4	4	4	2		2						0
Общо ДН			4	4	4	2	0	2	0	0	0	0		0
3. ЛСР „Невша“														
30-3	дн 1	поляна	6	5	6		2		2		2			1
36-5	дн 2	д. нива	12	11	6	2		2		2		2		1
Общо ДН			18	16	12	2	2	2	2	2	2	2		2
39-1; 40-4	дл 1	д. ливада	9	8								8		1
Общо ДЛ			9	8								8		1
4. ЛСР „Равна-Неново“														
64-3, ЗТ	дн 1	д. нива	24	24	24	4	4	4	4	4	4			
Общо ДН			24	24	24	4	4	4	4	4	4	0		0
6. ЛСР „Венчан“														
67-6	дл 1	поляна	19	17								17		2
Общо ДЛ			19	17								17		2
7. ЛСР „Златина“														
73-4, 10	лпр 1	просека	8	8									8	
73-5	лпр 2	просека	7	7									7	
Общо ЛПР			15	15									15	
8. ЛСР „Петров дол-Габърница-Староселец“														
80-1	дн 1	д. нива	21	15	5		2		2		1	10		6
Общо ДН			21	15	5	0	2	0	2	0	1	10		6
84-1	дл 1	д. ливада	4	4								4		0
84-2	дл 2	д. ливада	2	2								2		0
Общо ДЛ			6	6								6		0
9. ЛСР „Кривня-Провадия“														
58-5	дн 1	д. нива	26	17	17	3	3	3	3	3	2			9
115-17	дн 2	обр.площ	3	3	3	1			1		1			0
115-18	дн 3	обр.площ	1	1	1			1						0
Общо ДН			30	21	21	4	3	4	4	3	3			9
115-6	лпр 1	просека	8	8									8	
115-7	лпр 2	просека	13	13									13	

Общо ЛПР			21	21									21	
10. ЛСР „Добрина-Манастир“														
85-2	дл 1	поляна	9	8								8		1
99-3	дл 2	поляна	1	1								1		0
Общо ДЛ			10	9								9		1
11. ЛСР „Житница“														
108-3	дн 1	обр.площ	3	3	3	1		1		1				0
108-6	дн 2	д. нива	5	4	4		2		1		1			1
108-2	дн 3	обр.площ	1	1	1	1								0
Общо ДН			9	8	8	2	2	1	1	1	1	0		1
108-13	лпр 1	просека	4	4									4	
92-4	лпр 2	просека	9	9									9	
Общо ЛПР			13	13									13	
12. ЛСР „Бозвелийско-Бързица“														
125-4; 130-2	дн 1	д. нива	8	7	7	2	1	1	1	1	1			1
Общо ДН			8	7	7	2	1	1	1	1	1	0		1
128-1; 129-1; 130-4	лпр 1	просека	44	44									44	
121-3; 124-1, 5; 126-2	лпр 2	просека	40	40									40	
122-1; 123-1; 124-3; 126-1, 4	лпр 3	просека	82	82									82	
Общо ЛПР			166	166									166	
13. ЛСР „Тутраканци-Чайка“														
147-2	дн 1	д. нива	6	5	5	1	1	1	1	1				1
Общо ДН			6	5	5	1	1	1	1	1	0	0		1
146-2; 147-1	дл 1	поляна	26	23								23		3
Общо ДЛ			26	23								23		3
134-1; 135-1; 136-1	лпр 1	просека	27	27									27	
137-2	лпр 2	просека	9	9									9	
Общо ЛПР			36	36									36	
14. ЛСР „Комарево“														
150-1; 151-1; 152-5	лпр 1	просека	16	16									16	
150-2; 151-3	лпр 2	просека	35	35									35	
Общо ЛПР			51	51									51	
15. ЛСР „Храброво“														
118-6	лпр 1	просека	5	5									5	
118-5	лпр 2	просека	4	4									4	

118-1	лпр 3	просека	8	8									8	
118-2	лпр 4	просека	9	9									9	
Общо ЛПР			26	26									26	
16. ЛСР „Блъсково-Китен“														
160-5, 6	дн 1	поляна	16	14	16	3	3	3	3	2	2			2
Общо ДН			16	14	16	3	3	3	3	2	2	0		2
157-3	лпр 1	просека	11	11									11	
157-4	лпр 2	просека	21	21									21	
157-5	лпр 3	просека	17	17									17	
Общо ЛПР			49	49									49	
17. ЛСР „Славейково-Черноок“														
205-2	дн 1	д. нива	1	1	1						1			0
Общо ДН			1	1	1	0	0	0	0	0	1	0		0
201-2	дл 1	поляна	1	1								1		0
Общо ДЛ			1	1								1		0
Общо ЛС „Провадия“														
Всичко ДН			**137**	**115**	**103**	**20**	**18**	**18**	**18**	**14**	**15**	**12**		**22**
Всичко ДЛ			**71**	**64**								**64**		**7**
Всичко ЛПР			**377**	**377**									**377**	
Всичко ТП „ДГС Провадия“														
Всичко ДН			**137**	**115**	**103**	**20**	**18**	**18**	**18**	**14**	**15**	**12**		**22**
Всичко ДЛ			**71**	**64**								**64**		**7**
Всичко ЛПР			**377**	**377**									**377**	

Приложение № 4

Работни схеми и количествени сметки на биотехническите съоражения

ХРАНИЛКА-ЯСЛА

РАЗМЕРИ В СМ

ИЗГЛЕД

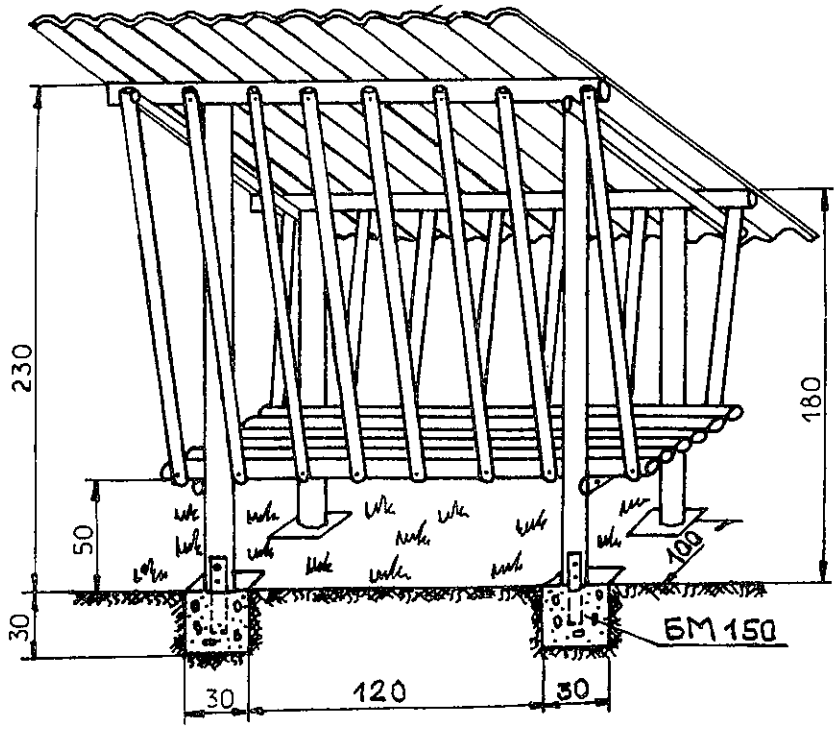

Конструкцията е изпълнена от дялани греди с размери 4x4 см

Подпори с размер 7x7 см

Хранилка – ясла

Количествена сметка

№ по ред	Наименование	Мярка	Количество
1	Дървена конструкция	м³	0,24
2	Изкоп за бетонови стъпки	м³	0,11
3	Бетон М-150	м³	0,11
4	Поцинкована ламарина 0.5 мм	м²	2,90
5	Болтове	бр.	16
6	Гайки	бр.	16
7	Метални планки 250x15x5 мм	бр.	8
8	Пирони	кг	0,40
9	Безир	кг	1,00

ВИСОКА ХРАНИЛКА С ПОКРИВ

РАЗМЕРИ В СМ

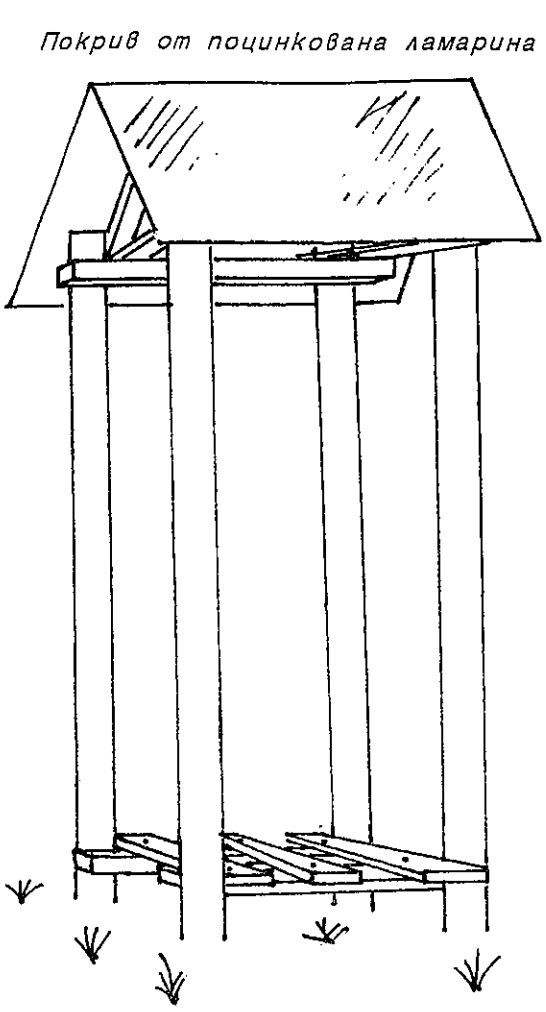

Панорамен вид

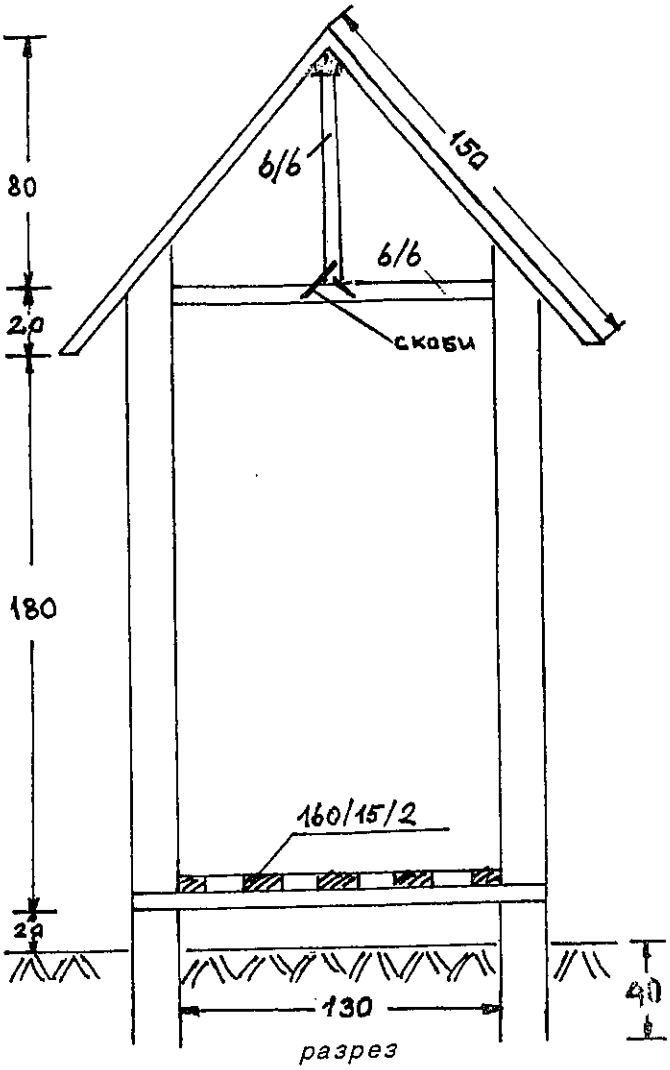

разрез

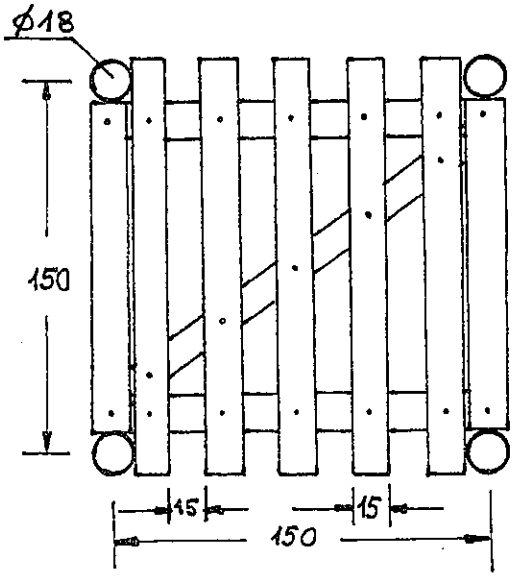

Под

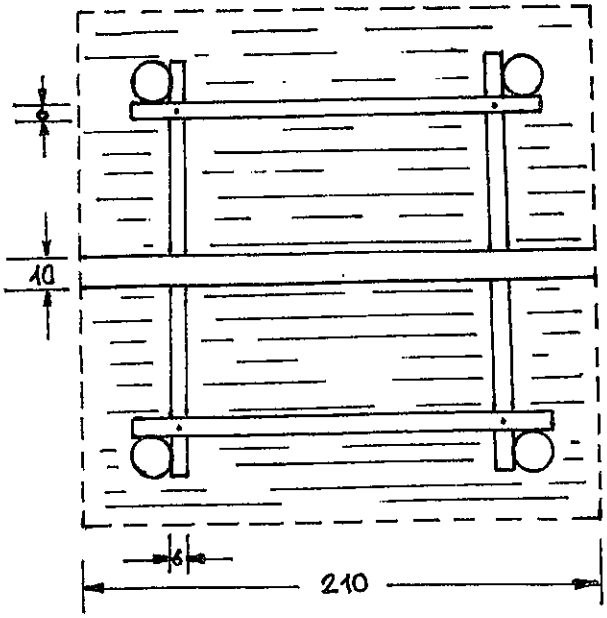

покрив

Висока хранилка с покрив

Количествена сметка

№ по ред	Наименование	Мярка	Количество
1	Дървена конструкция	$м^3$	1,00
2	Покривна конструкция	$м^3$	0,10
3	Обшивка на покрив с дъски 2.5 см	$м^2$	4,40
4	Поцинкована ламарина 0.5 мм	$м^2$	4,40
5	Пирони	кг	0,20
6	Безир	кг	0,20

НАЗЕМНА ХРАНИЛКА ЗА ДИВА СВИНЯ

РАЗМЕРИ В СМ

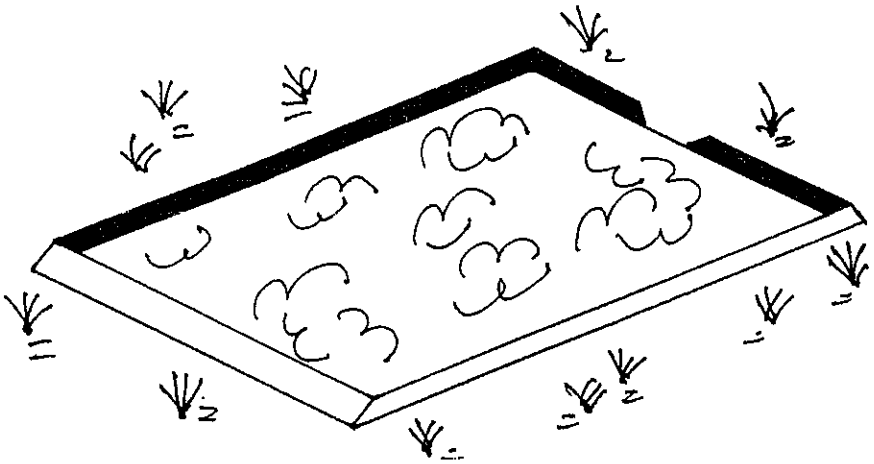

ПАНОРАМЕН ВИД

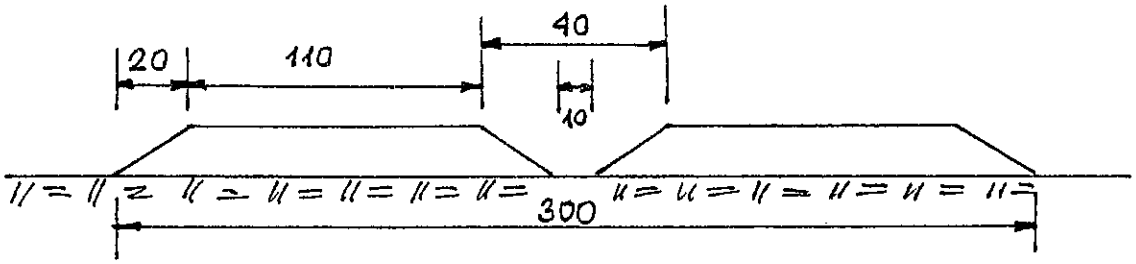

ИЗГЛЕД ОТПРЕД

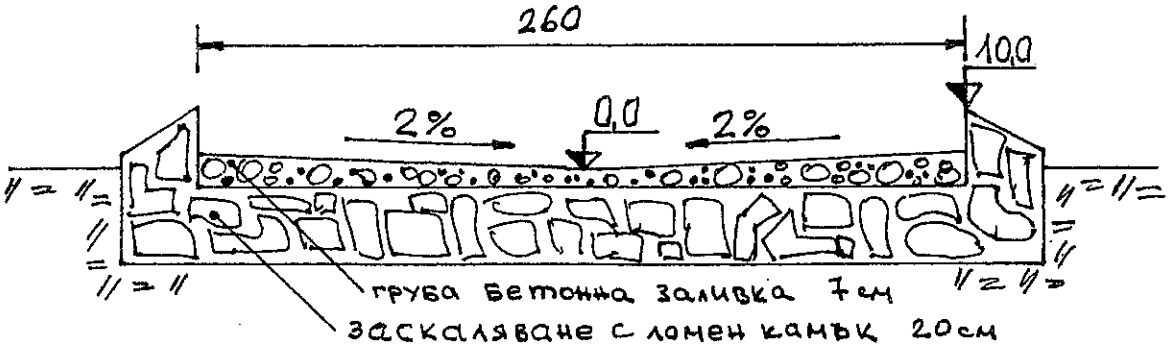

НАПРЕЧЕН РАЗРЕЗ

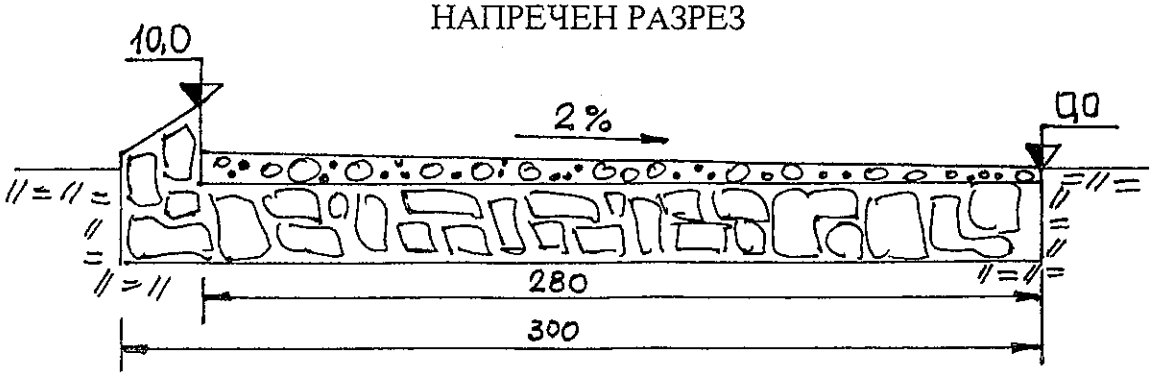

НАДЛЪЖЕН РАЗРЕЗ

Наземна хранилка за дива свиня

Количествена сметка

№ по ред	Наименование	Мярка	Количество
1	Ломен камък	$м^3$	2.50
2	Бетон М-150	$м^3$	0.70

СОЛИЩА ЗА ЕДЪР ДИВЕЧ

РАЗМЕРИ В М

ВИСОКО СОЛИЩЕ НА ДЪРВО

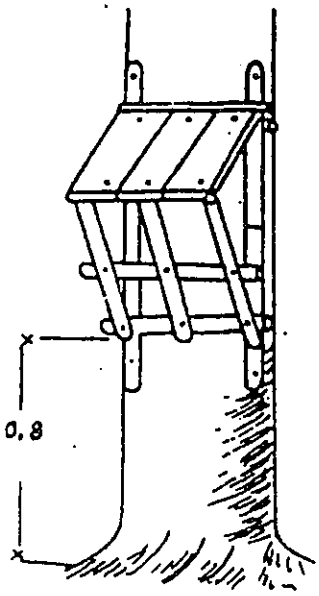

ВИСОКО СОЛИЩЕ

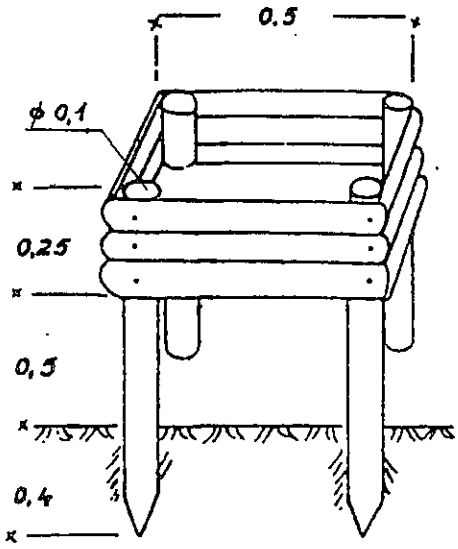

НИСКО СОЛИЩЕ

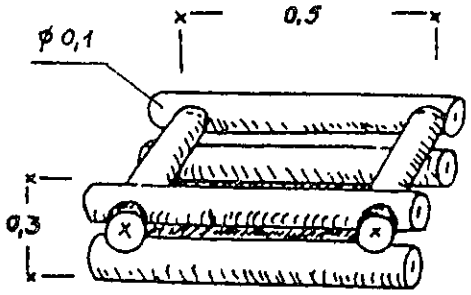

Солище за едър дивеч

Количествена сметка

№ по ред	Наименование	Мярка	Количество
1	Конструкция от дървен материал	$м^3$	0,05
2	Пирони	кг	0,50
3	Безир	кг	0,50

ХРАНИЛКИ ЗА ДРЕБЕН ДИВЕЧ

РАЗМЕРИ В СМ

хранилка за груб фураж

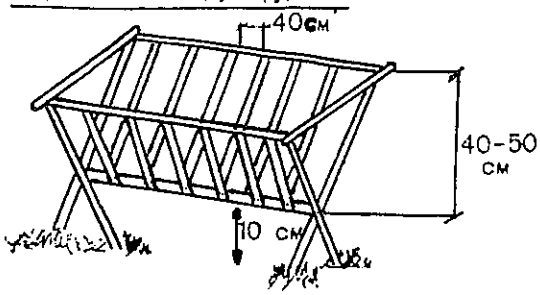

хранилка заолон

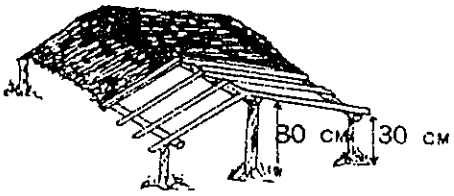

плетен кош

хранилка-заслон

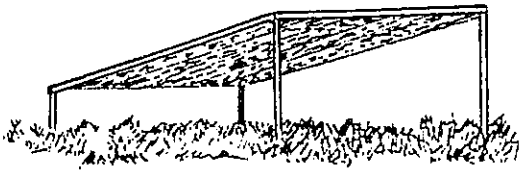

изглед отстрани

изглед отгоре

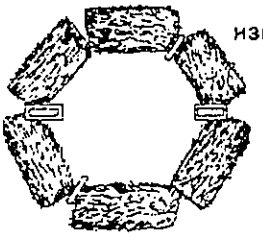

ЗЪРНОХРАНИЛКИ

дървена

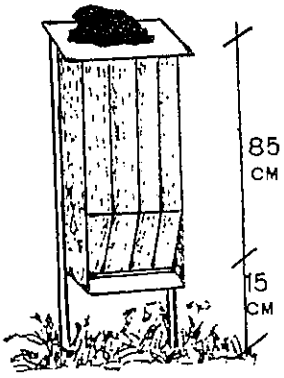

бидон

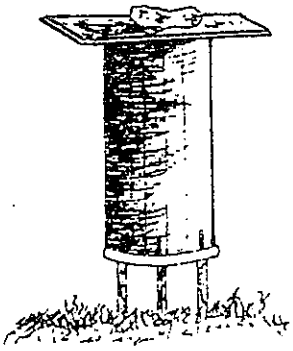

маркуч

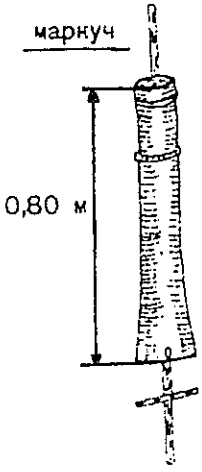

ламаринена

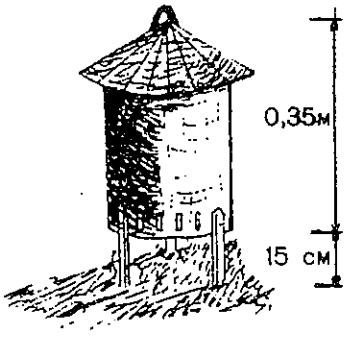

Хранилки за дребен дивеч

Количествена сметка

№ по ред	Наименование	Мярка	Количество
	Хранилка-заслон		
1	Скелет за стени от дървен матириал	$м^3$	0.02
2	Пирони	кг	0.40
3	Безир	кг	0.50
	Хранилка за зърнен фураж		
1	Скелет за стени от дървен матириал	$м^3$	0.01
2	Обшивка на стени с дъски 2.5 см	$м^2$	2.80
3	Пирони	кг	0.40
4	Безир	кг	0.50
	Хранилка за груб фураж		
1	Скелет за стени от дървен матириал	$м^3$	0.03
2	Пирони	кг	0.40
3	Безир	кг	0.50

ХРАНИЛКИ ЗА ПЕРНАТ ДИВЕЧ

РАЗМЕРИ В СМ

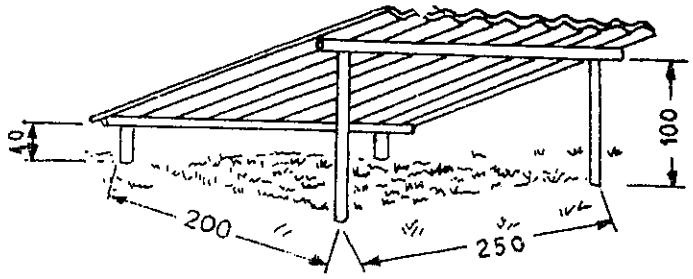

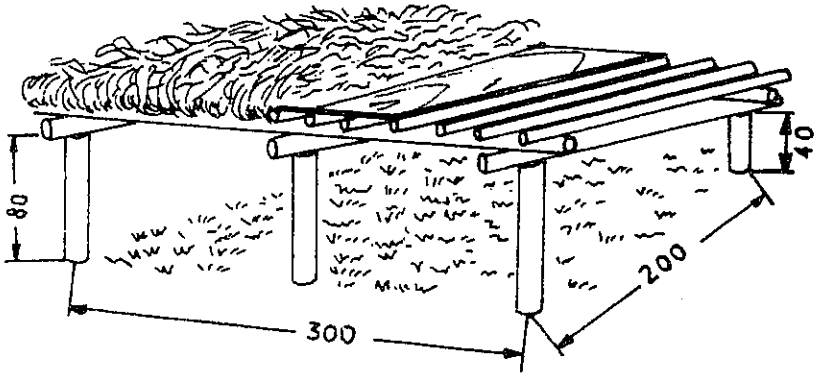

ХРАНИЛКИТЕ СЕ ИЗПЪЛНЯВАТ С ОБЛИ МАТЕРИАЛИ С D 4,6 И 8 СМ

И ДЪСКИ С Р-РИ 250/10/2СМ

Хранилки за пернат дивеч

Количествена сметка

№ по ред	Наименование	Мярка	Количество
1	Конструкция от дървен материал	$м^3$	0.12
2	Обшивка на покрив с дъски 2.5 см	$м^2$	6.00
3	Поцинкована ламарина 0.5 мм	$м^2$	5.00
4	Пирони	кг	0.80
5	Безир	кг	1.00

ХРАНИЛКА ЗА ПЛАНИНСКИ КЕКЛИК

РАЗМЕРИ В СМ

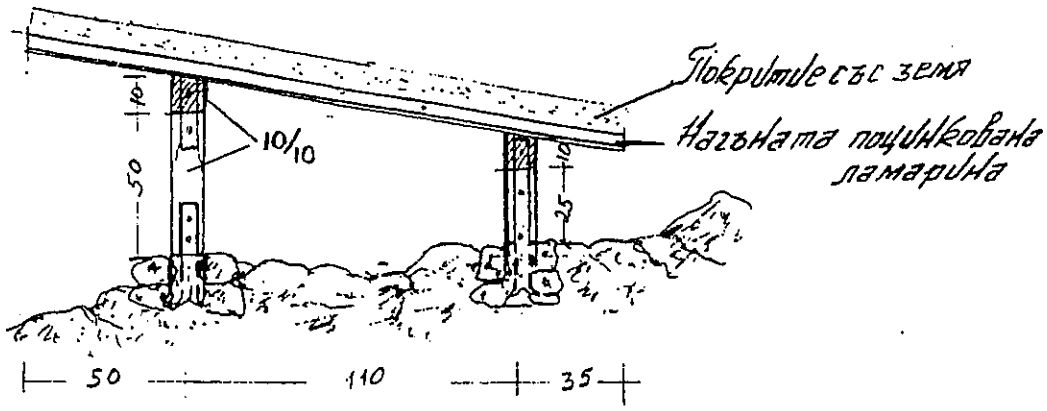

ИЗГЛЕД ОТ СТРАНИ

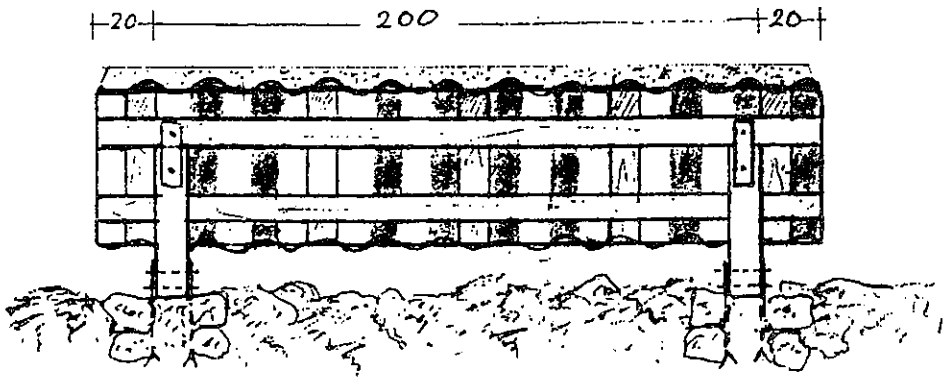

ИЗГЛЕД ОТПРЕД

Хранилка за планински кеклик

Количествена сметка

№ по ред	Наименование	Мярка	Количество
1	Скелет за стени от дървен материал	м³	0.17
2	Изкоп за бетонови стъпки	м³	0.38
3	Бетон М-150	м³	0.50
4	Поцинкована ламарина 0.5 мм	м²	4.68
5	Метални планки 250x15x5 мм	бр.	12
6	Пирони	кг	0.60
7	Безир	кг	0.50

ВИСОКО ЗАКРИТО ЧАКАЛО

РАЗМЕРИ В СМ

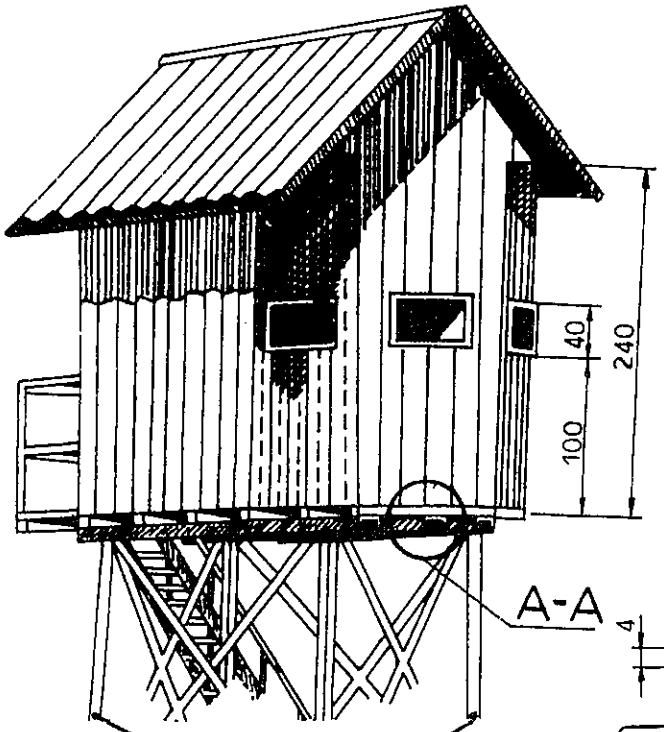

Готова сглобяема конструкция

/височина според характера на терена/

ИЗГЛЕД А-А

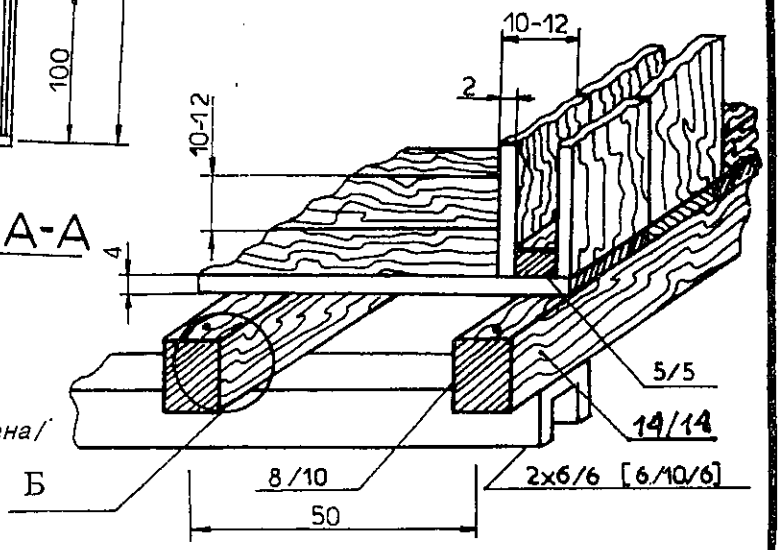

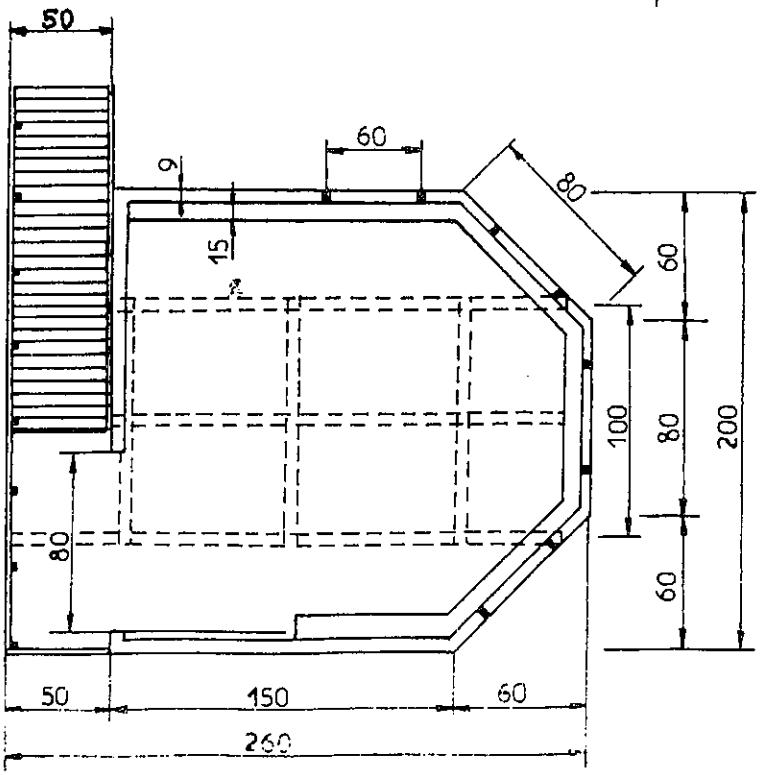

ПЛАН НА ОСНОВАТА

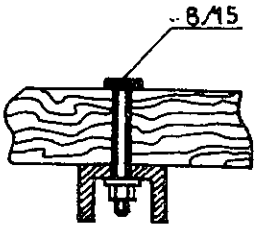

детайл Б

Високо закрито чакало

Количествена сметка

№ по ред	Наименование	Мярка	Количество
1	Дървен скелет за основа	м³	0,94
2	Дървен скелет за стени	м³	1,00
3	Лежаща покривна конструкция от дървен материал	м³	0,50
4	Обшивка на стени и таван с дъски 2.5 см	м²	36,00
5	Обшивка на под с дъски 4.0 см	м²	6,00
6	Минерална вата – листове/рола	м²	20,00
7	Поцинкована ламарина 0.5 мм	м²	9,00
8	Изкоп за бетонови стъпки	м³	0,60
9	Бетон М-150	м³	0,40
10	Болтове	бр.	16
11	Гайки	бр.	16
12	Метални планки 60x10x0.5 мм	бр.	8
13	Пирони	кг	10,00
14	Безир	кг	8,00

ВИСОКО ПОКРИТО ЧАКАЛО

РАЗМЕРИ В СМ

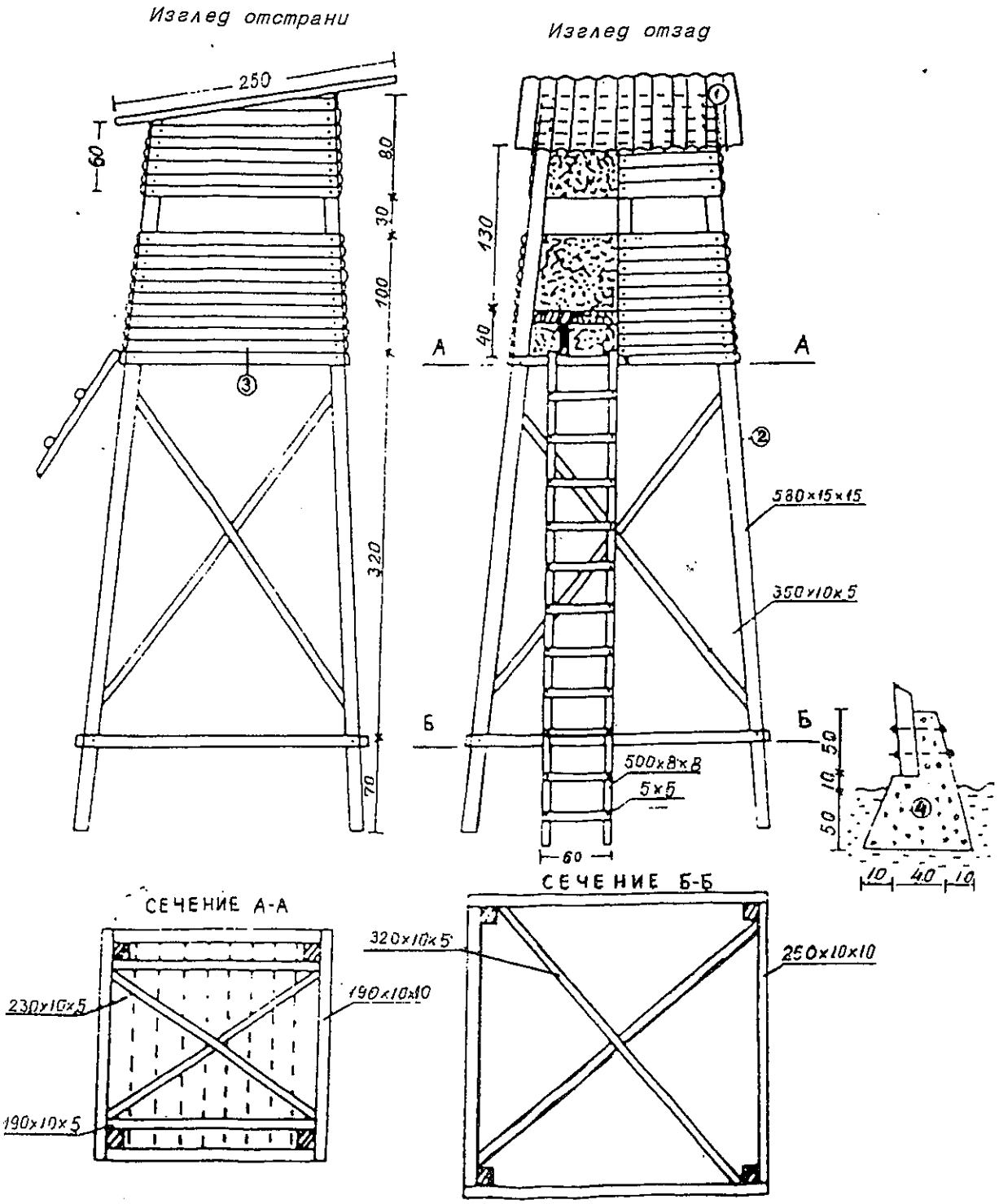

Високо покрито чакало

Количествена сметка

№ по ред	Наименование	Мярка	Количество
1	Изкоп за бетонови стъпки	м³	0,60
2	Бетон М-150	м³	0,40
3	Гредоред от дървен материал	м³	1,00
4	Обшивка на под с дъски 4.0 см	м²	2,25
5	Обшивка на стени с дъски 2.5 см	м²	14,00
6	Поцинкована ламарина 0.5 мм	м²	6,00
7	Болтове	бр.	8
8	Гайки	бр.	8
9	Метални планки 60x10x0.5 мм	бр.	8
10	Пирони	кг	5,00
11	Безир	кг	4,00

ТРАЙНО ВИСОКО ОТКРИТО ЧАКАЛО ЗА ЕДЪР ДИВЕЧ

РАЗМЕРИ В М

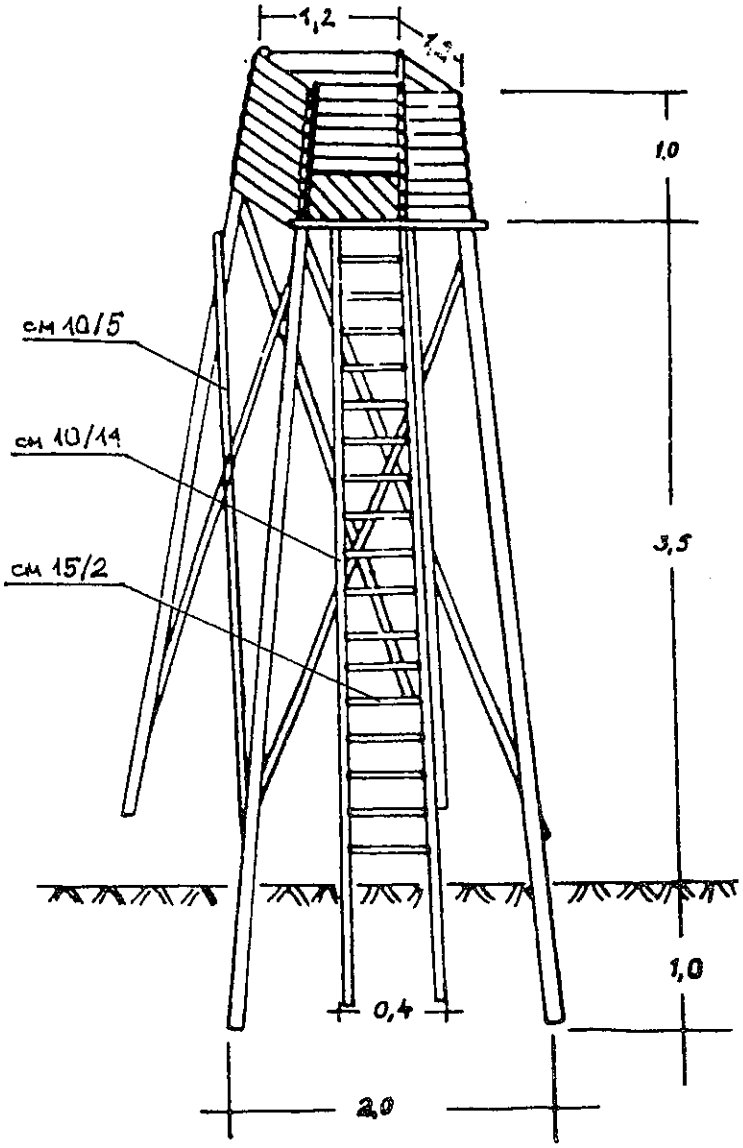

Подпори- белени трупи d 18 см

Страни-подкапачни дъски с р-ри 120/10/2,5 см

Основа-дъски с размери 120/20/4 см

Трайно високо открито чакало за едър дивеч

Количествена сметка

№ по ред	Наименование	Мярка	Количество
1	Дървен скелет за основи	м³	0.50
2	Дървен скелет за стени	м³	0.04
3	Обшивка на под и стени с дъски 2.5 см	м³	0.20
4	Изкоп за бетонови стъпки	м³	0.60
5	Бетон М-150	м³	0.40
6	Болтове	бр.	8
7	Гайки	бр.	8
8	Метални планки 60x10x0.5 мм	бр.	8
9	Пирони	кг	3.00
10	Безир	кг	2.00